

Er is niets zo persoonlijk
als het huis waarin je woont.

Boerenhoek 38, HOOGVLIET



altijd samen

mooi wonen



Je maakt wat mee in je leven.

Je krijgt een nieuwe baan, of je wordt ontslagen.
Er komen kinderen, of ze gaan het huis uit,
Je gaat samenwonen, trouwen, of scheiden.

Allemaal situaties die iets kunnen veranderen
aan hoe jij wilt wonen.

Er is namelijk niets zo persoonlijk
als het huis waarin je woont.

Dus als je een makelaar inschakelt bij het vervullen
van jouw woonwensen, dan wil je dat er een klik is.
Zakelijk, maar vooral persoonlijk.
Je wilt dat jouw makelaar begrijpt dat het de mensen zijn
die van een huis een thuis maken.

Bij Synchro Wonen begrijpen we dat als geen ander.
En daarom verdiepen we ons niet alleen in jouw huis,
maar ook in wíe je bent, in wát je wilt en waarom je dat wilt.
En door onze dienstverlening dáárop af te stemmen,
bereiken we met elkaar het beste resultaat.

Dat is hoe wij werken: Altijd samen!





Stap binnen!

Blader snel verder voor meer foto's van deze leuke woning.





Wat heeft deze woning te bieden?

Vraagprijs	€ 325.000 k.k.
Energielabel	C
Bouwjaar	1978
Woonoppervlakte	75 m²
Perceeloppervlakte	0 m²
Woning inhoud	289 m³
Soort object	Benedenwoning
Type object	Appartement
Aanvaarding	In overleg
Aantal kamers	3
Aantal slaapkamers	2
Verwarming	c.v.-ketel
Isolatie	dakisolatie, muurisolatie, dubbel glas
Tuin	achtertuin
Afmetingen tuin	800 cm breed en 550 cm lang
Ligging tuin	zuidoost
Externe bergruimte	7 m²
Parkeergelegenheid	openbaar parkeren


DISARONNO
DISARONNO
DISARONNO



Is dit de woning waar jij écht thuishoort?

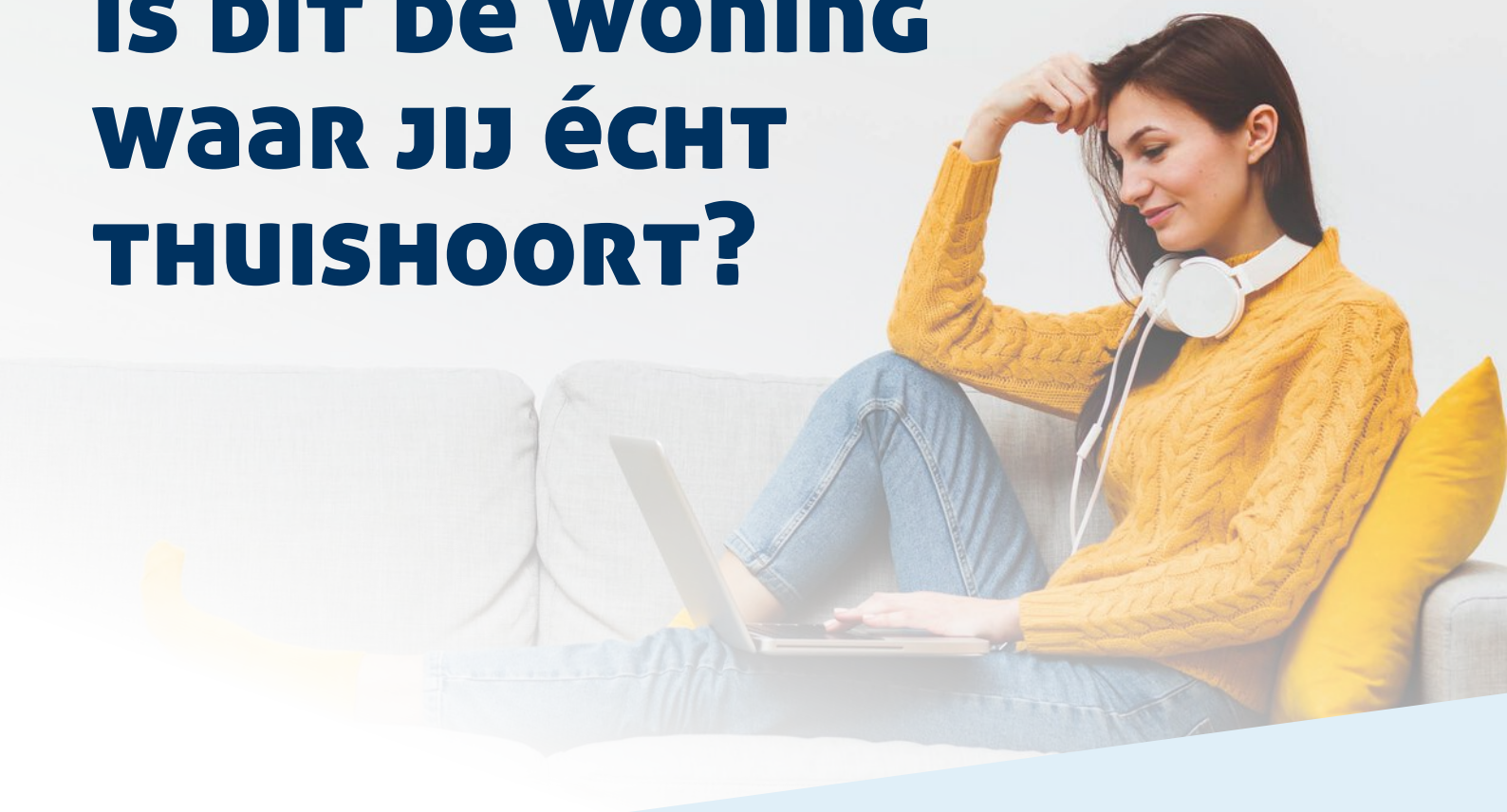

Op een rustige en centrale locatie in de geliefde wijk "Middengebied" bevindt zich dit goed onderhouden 3-kamer hoekappartement op de begane grond, met een heerlijke zonnige tuin rondom (voor-, zij- en achtertuin), gelegen op het zuidoosten en met volop privacy! Dankzij de hoekligging geniet je hier van extra lichtinval en een prettig gevoel van ruimte. Het appartement beschikt over een lichte, tuingerichte woonkamer, een separate keuken en 2 slaapkamers. Daarnaast is de woning goed geïsoleerd en voorzien van kunststof kozijnen met dubbele beglazing en een vrijstaande stenen berging met elektra. Ook de ligging is ideaal! Je woont hier in een rustige, groene woonomgeving met voldoende parkeergelegenheid direct voor de deur. Winkels en openbaar vervoer, waaronder bus- en metroverbindingen, bevinden zich op loopafstand.

Indeling.

Begane grond:
Bij binnenkomst kom je in de ruime hal die toegang biedt tot de diverse vertrekken van het appartement. Hier bevinden zich de moderne meterkast (4 groepen), een garderoberuimte en een modern, vrijhangend toilet met fonteintje. Daarnaast beschikt de hal over twee praktische bergkasten, waarvan één met de opstelling van de Remeha Avanta cv-combiketel en de andere met de aansluitingen voor de wasmachine en droger. Vanuit de hal bereik je de beide slaapkamers, de separate keuken, de badkamer en de lichte, tuingerichte woonkamer. Alle vertrekken zijn voorzien van een nette laminaatvloer, wat zorgt voor een



verzorgde en uniforme uitstraling.

Woonkamer:
De lichte en sfeervolle woonkamer (ca. 6,96 x 3,63 m) beschikt over een nette laminaatvloer en strak gesausde wanden. Dankzij de royale raampartijen en het extra zijraam, dat kenmerkend is voor de hoekligging, geniet je hier van een aangename hoeveelheid natuurlijk daglicht. Vanuit de woonkamer heb je een fraai uitzicht op de aangrenzende tuin, die bovendien direct vanuit de woonkamer bereikbaar is.

Keuken:
De separate keuken (ca. 1,97 x 3,63 m) is uitgevoerd in een lichte kleurstelling en voorzien van een nette, eenvoudige keukenopstelling van het merk "Bruynzeel". Dankzij de diverse boven- en onderkasten beschikt de keuken over voldoende praktische bergruimte.

Slaapkamer 1:
Deze lichte slaapkamer (ca. 4,66 x 2,13 m) is gelegen aan de achterzijde van het appartement en beschikt over een nette laminaatvloer. De kamer is uitstekend geschikt als slaapkamer, werkkamer of hobbyruimte.

Slaapkamer 2:
De hoofdslaapkamer (ca. 2,71 x 4,62 m) bevindt zich aan de voorzijde van het appartement en biedt voldoende ruimte voor een tweepersoonsbed en een kledingkast.

Badkamer:
De geheel in lichte kleurstelling betegelde badkamer (ca. 2,16 x 1,83 m) heeft een verzorgde uitstraling en is uitgerust met een ligbad, een wastafel met bijpassend meubel en mechanische ventilatie.

Tuin:
De royale, zonnige tuin op het zuidoosten strekt zich uit langs de voor-, zij- en achterzijde van het appartement en biedt volop privacy. De geheel omheinde tuin is verzorgd aangelegd met een fijn terras, borders met beplanting, elektra, een buitenkraan en zonwering. Daarnaast beschikt de tuin over een beschutte loggia (inpandig balkon). Aan de voorzijde bevindt zich een eigen, vrijstaande stenen berging met elektra, ideaal voor fietsen en tuinspullen.

Bijzonderheden:
- Goed onderhouden 3-kamer hoekappartement op de begane grond;
- Energielabel C,
- Geheel voorzien van kunststof kozijnen met dubbele beglazing;
- Alle vertrekken voorzien van een nette laminaatvloer;
- Royale, zonnige tuin op het zuidoosten met volop privacy;
- Erfpachtcanon afgekocht tot 2065 (einddatum 2075);
- VvE-bijdrage € 76,97 per maand;
- Rustige ligging nabij winkels, openbaar vervoer en overige voorzieningen;
- Gewenste oplevering: 2e week februari 2027.


DIT IS






Toilet
GASTEN













Plattegrond



Begane Grond

Plattegrond

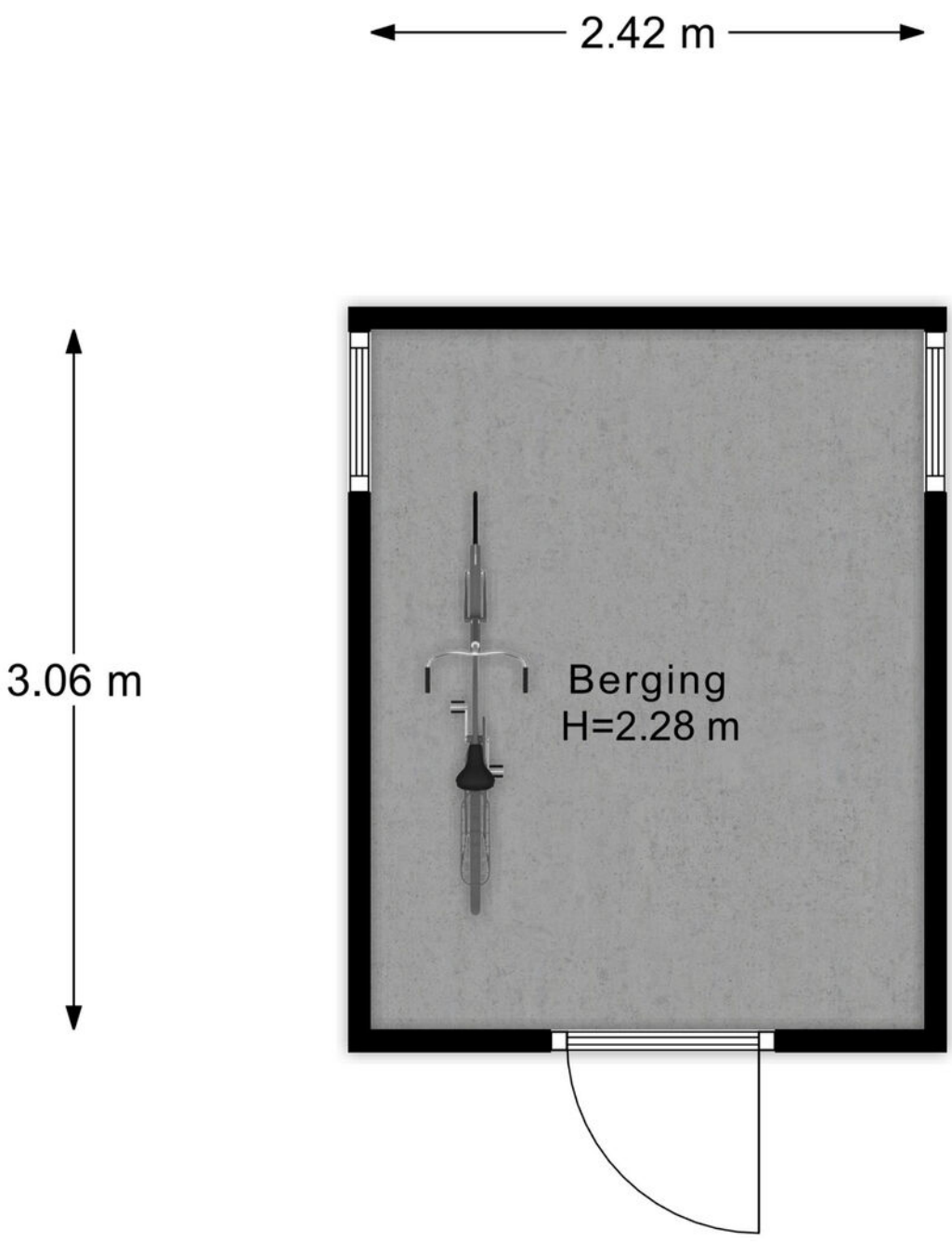

Berging

Hier zou jij kunnen wonen!

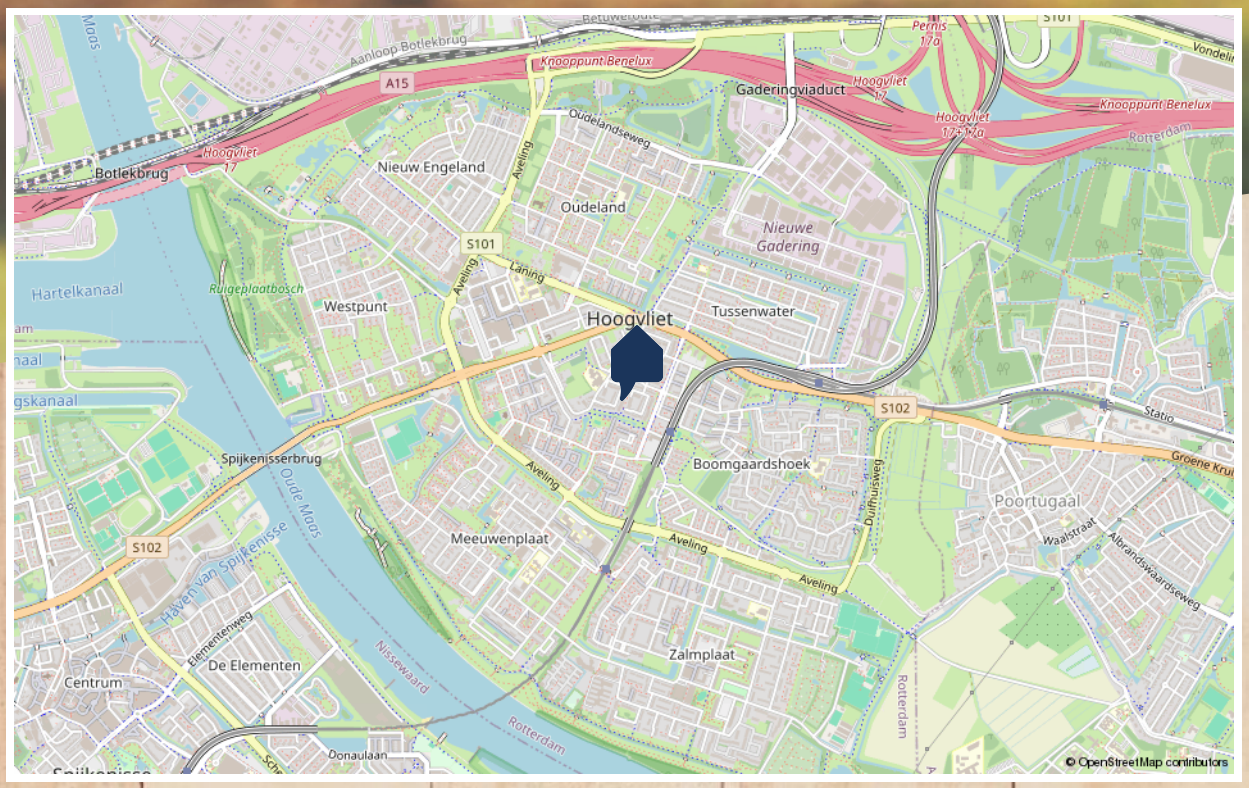

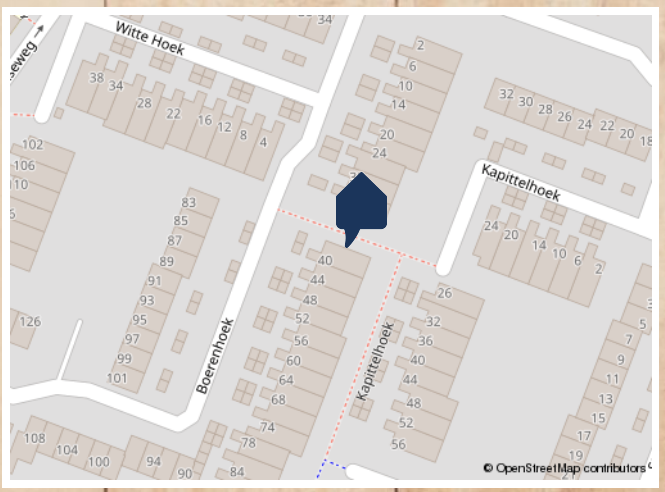

Even inzoomen

Kadaster

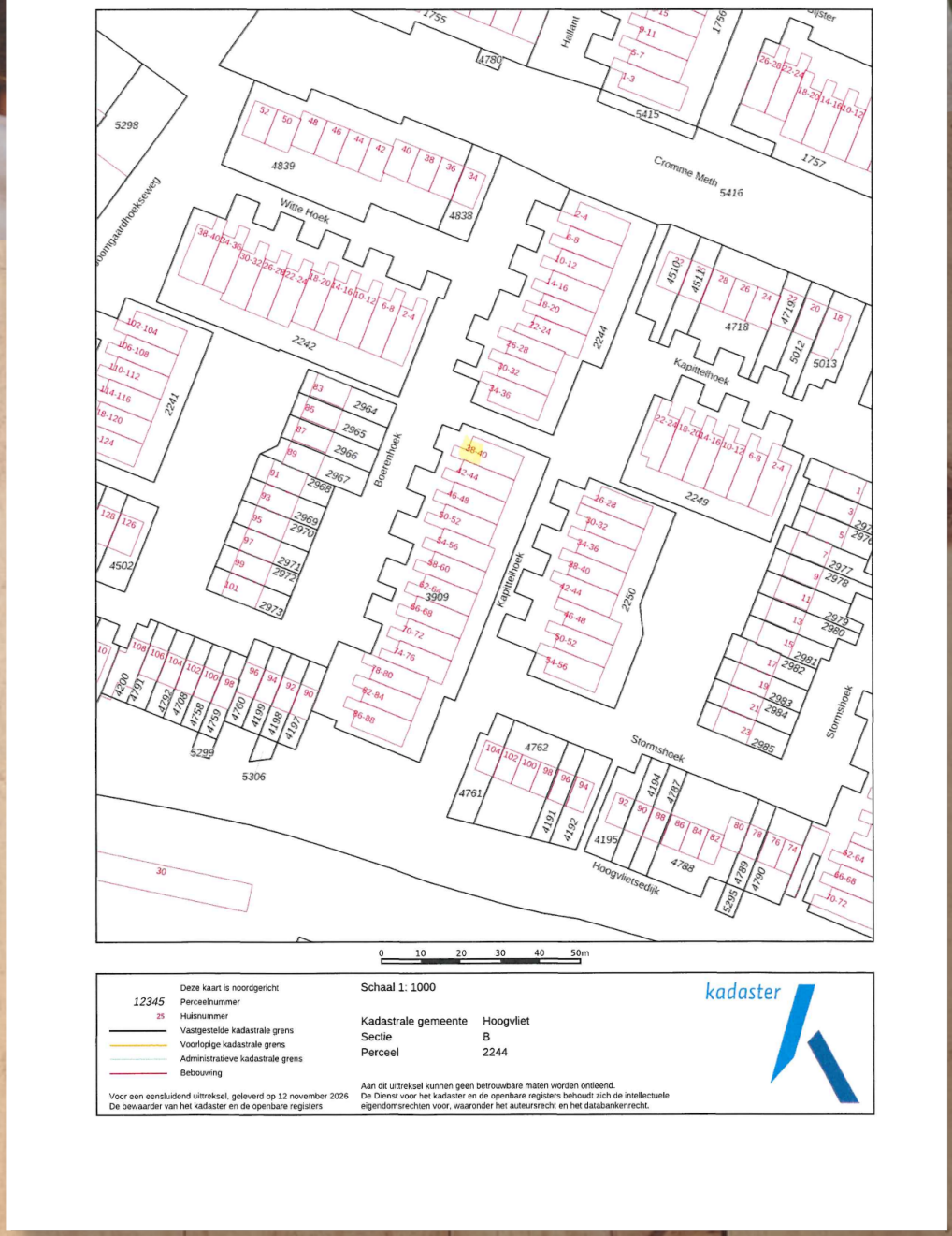
Kadastrale kaart
Uw referentie: Boerenhoek 38
Witte Hoek
Boerenhoek
Kapittelhoek
Cromme Meth
Stormshoek
Hoogvlietsedijk
Hallant
0 10 20 30 40 50m
Deze kaart is noordgericht
12345 Perceelnummer
25 Huisnummer
Vastgestelde kadastrale grens
Voorlopige kadastrale grens
Administratieve kadastrale grens
Bebouwing
Voor een eensluidend uittreksel, geleverd op 12 november 2026
De bewaarder van het kadaster en de openbare registers
Schaal 1: 1000
Kadastrale gemeente Hoogvliet
Sectie B
Perceel 2244
Aan dit uittreksel kunnen geen betrouwbare maten worden ontleend.
De Dienst voor het kadaster en de openbare registers behoudt zich de intellectuele eigendomsrechten voor, waaronder het auteursrecht en het databankenrecht.
kadaster

Lijst van Zaken

	blijft achter	gaat mee	ter overname
Woning - Interieur			
Radiatorafwerking	✓		
Verlichting, te weten			
- losse (hang)lampen	✓		
- Plafondventilator		✓	
- Plafonnière kinderkamer		✓	
Raamdecoratie/zonwering binnen, te weten			
- gordijnrails		✓	
- gordijnen		✓	
- rolgordijnen	✓		
- jaloezieën		✓	
- (losse) horren/rolhorren	✓		
Vloerdecoratie, te weten			
- vloerbedekking	✓		
- laminaat	✓		
- Vloerkleden		✓	
Woning - Keuken			
Keukenblok (met bovenkasten)	✓		
Keuken (inbouw)apparatuur, te weten			
- (gas)fornuis	✓		
- afzuigkap	✓		
- combi-oven/combimagnetron		✓	
- vriezer		✓	

Lijst van Zaken

	blijft achter	gaat mee	ter overname
- koel-vriescombinatie		✓	
- Quooker		✓	
- koffiezetapparaat		✓	
Woning - Sanitair/sauna			
Toilet met de volgende toebehoren			
- toilet	✓		
- toiletrolhouder		✓	
- toiletborstel(houder)		✓	
- fontein	✓		
Badkamer met de volgende toebehoren			
- ligbad	✓		
- wastafel	✓		
- wastafelmeubel	✓		
- Zwarte open kast in badkamer	✓		
Woning - Exterieur/installaties/veiligheid/energiebesparing			
(Voordeur)bel		✓	
Rookmelders		✓	
(Klok)thermostaat	✓		
Zonwering buiten	✓		
Telefoonaansluiting/internetaansluiting	✓		
Veiligheidsschakelaar wasautomaat	✓		
Warmwatervoorziening, te weten			
- CV-installatie	✓		

Lijst van Zaken

	blijft achter	gaat mee	ter overname
- boiler	✓		
Tuin - Inrichting			
Tuinaanleg/bestrating	✓		
Beplanting	✓		
Planten in pot		✓	
Tuin - Verlichting/installaties			
Buitenverlichting	✓		
Tijd- of schemerschakelaar/bewegingsmelder	✓		
Tuin - Bebouwing			
Kasten/werkbank in tuinhuis/berging		✓	
Tuin - Overig			
Overige tuin, te weten			
- (sier)hek	✓		
- Tuinmeubilair		✓	
- Betonnen BBQ	✓		

Vragenlijst

vraag	antwoord
Bijzonderheden 1 A.	
Zijn er nadat u het appartement in eigendom hebt gekregen nog andere, eventuele aanvullende notariële of onderhandse akten opgesteld met betrekking tot het appartement?	Nee
Zo ja, welke?	
Bijzonderheden 1 B.	
Zijn er mondelinge of schriftelijke afspraken gemaakt over aangrenzende percelen? (Denk hierbij aan regelingen voor het gebruik van een poort, schuur, garage, tuin, overeenkomsten met meerdere buren, toezeggingen, erfafscheidingen.)	Nee
Zo ja, welke zijn dat?	
Bijzonderheden 1 C.	
Wijken de huidige terreinafscheidingen af van de kadastrale eigendomsgrenzen? (Denk hierbij ook aan strookjes grond van de gemeente die u in gebruik heeft, of grond van u die gebruikt wordt door de buren.)	Nee
Zo ja, waaruit bestaat die afwijking?	
Bijzonderheden 1 D.	
Is een gedeelte van uw appartement, schuur, garage of schutting gebouwd op grond van de buren of andersom?	Nee

Vragenlijst

vraag	antwoord
Zo ja, graag nader toelichten:	
Bijzonderheden 1 E.	
Heeft u grond van derden in gebruik?	Nee
Zo ja, welke grond?	
Bijzonderheden 1 F.	
Rusten er voor zover u weet 'bijzondere lasten en beperkingen' op het appartement? ('Bijzondere lasten en beperkingen' kunnen privaatrechtelijke beperkingen zijn zoals (lijdende) erfdienstbaarheden (bijvoorbeeld een recht van overpad), kwalitatieve verplichtingen, kettingbedingen, vruchtgebruik, voorkeursrecht (bijvoorbeeld een eerste recht van koop), opstalrecht, erfpacht, huurkoop. Het kan ook gaan om publiekrechtelijke beperkingen zoals een aanschrijving van de gemeente in het kader van een illegale verbouwing.)	Ja
Zo ja, welke?	Erfpacht, afgekocht tot 2065
Bijzonderheden 1 G.	
Is de Wet voorkeursrecht gemeenten van toepassing?	Nee
Bijzonderheden 1 H.	
Is er een anti-speculatiebeding en/of zelfbewoningsplicht van toepassing op het appartement?	Nee

Vragenlijst

vraag	antwoord
Zo ja, hoe lang nog?	
Bijzonderheden 1 I.	
Is er sprake van een beschermd stads- of dorpsgezicht of loopt er een procedure tot aanwijzing daartoe?	Ja
Is er sprake van een gemeentelijk-, provinciaal-of rijksmonument of loopt er een procedure tot aanwijzing daartoe?	Nee
Is er volgens het bestemmingsplan sprake van een beeldbepalend of karakteristiek object?	Nee
Bijzonderheden 1 J.	
Is er sprake (geweest) van ruilverkaveling?	Nee
Zo ja, moet u hiervoor ruilverkavelingsrente betalen?	
Zo ja, hoeveel en voor hoe lang? Bedrag:	
Duur:	
Bijzonderheden 1 K.	
Is er sprake van onteigening?	Nee
Bijzonderheden 1 L.	
Is het appartement of de grond geheel of gedeeltelijk verhuurd of bij anderen in gebruik?	Nee

Vragenlijst

vraag	antwoord
Zo ja: Is er een huurcontract/ gebruiksovereenkomst?	
Indien er geen contract of overeenkomst is, beschrijf hieronder wat (mondeling) met de huurder/ gebruiker is afgesproken:	
Welk gedeelte is verhuurd/ in gebruik gegeven?	
Welke delen vallen onder gezamenlijk gebruik?	
Welke zaken zijn van de huurder en mag hij verwijderen bij ontruiming? (Bijvoorbeeld geiser, keuken, lampen)	
Heeft de huurder een waarborgsom gestort?	
Zo ja, hoeveel?	
Heeft u nog andere afspraken met de huurders gemaakt?	
Zo ja, welke?	
Bijzonderheden 1 M.	

Vragenlijst

vraag	antwoord
Behoort de gebruikte berging (of een andere ruimte zoals een garage en/of parkeerplaats) ook volgens de splitsingsakte en de splitsingstekening bij het appartement? (Het komt regelmatig voor dat een in gebruik zijnde berging/ garage/parkeerplaats niet de berging is die volgens de splitsingsakte en de splitsingstekening bij het appartement hoort. Men heeft om wat voor reden dan ook de berging geruild. Het is van belang om de berging/garage/parkeerplaats welke conform de splitsingsakte en de splitsingstekening bij het appartement hoort te verkopen)	Ja
Bijzonderheden 1 N.	
Is er over het appartement een geschil/ procedure gaande, al dan niet bij de rechter, huurcommissie of een andere instantie? (bijvoorbeeld onteigening/kwesties met buren, zoals erfdienstbaarheden, recht van overpad, erfafscheidingen e.d.)	Nee
Zo ja, welke is/zijn dat?	
Bijzonderheden 1 O.	
Is er bezwaar gemaakt tegen de waardebeschikking WOZ?	Nee
Zo ja, toelichting:	
Bijzonderheden 1 P.	

Vragenlijst

vraag	antwoord
Zijn er door de overheid of nutsbedrijven verbeteringen of herstellingen voorgeschreven of aangekondigd die nog niet naar behoren zijn uitgevoerd?	Nee
Zo ja, welke?	

Bijzonderheden 1 Q.

Zijn er in het verleden subsidies of premies verstrekt die bij verkoop van het appartement voor een deel kunnen worden teruggevorderd?	Nee
Zo ja, welke?	

Bijzonderheden 1 R.

Is het appartement onbewoonbaar verklaard of in het verleden ooit onbewoonbaar verklaard geweest?	Nee
Zo ja, waarom?	

Bijzonderheden 1 S.

Is er bij verkoop sprake van een omzetbelastingheffing? (Bijvoorbeeld omdat het een voormalig bedrijfsonroerendgoed is, of een appartement met praktijkgedeelte, of omdat u pas ingrijpend verbouwd hebt.)	Nee
Zo ja, waarom?	

Bijzonderheden 1 T.

Vragenlijst

vraag	antwoord
Hoe gebruikt u het appartement nu? (Bijvoorbeeld voor bewoning, praktijk, winkel, opslag.)	Bewoning
Is dat gebruik volgens de splitsingsakte toegestaan?	Ja
Is dat gebruik volgens de gemeente toegestaan?	Ja
Zo nee, heeft de gemeente dit strijdige gebruik wel eens bij u aangekaart?	
Hoe heeft de gemeente dit strijdige gebruik bij u aangekaart?	
Gevels 2 A.	
Is er bij het appartement sprake (geweest) van vochtdoorslag of aanhoudend vochtige plekken op de gevels?	Nee
Zo ja, waar?	
Gevels 2 B.	
Zijn er bij het appartement (gerepareerde) scheuren/beschadigingen in/aan de gevels aanwezig?	Nee
Zo ja, waar?	
Gevels 2 C.	
Zijn de gevels bij het appartement tijdens de bouw geïsoleerd?	Ja
Zo nee, zijn de gevels daarna (deels) geïsoleerd?	

Vragenlijst

vraag	antwoord
Zo ja, wanneer heeft de isolatie van de gevels plaatsgevonden en met welk isolatiemateriaal?	
Heeft u een certificaat of bewijs van het na-isoleren?	
Is er sprake van volledige isolatie?	Niet bekend
Zo nee, welke delen van de gevels zijn er niet geïsoleerd?	
Gevels 2 D.	
Zijn de gevels bij het appartement ooit gereinigd?	Niet bekend
Zo ja, volgens welke methode en wanneer?	
Dak(en) 3 A.	
Hoe oud zijn de daken van het appartementencomplex ongeveer? Platte daken:	1978
Overige daken:	
Dak(en) 3 B.	
Heeft u last van daklekkages (gehad)?	Ja
Zo ja, waar?	Bij achterdeur
Dak(en) 3 C.	

Vragenlijst

vraag	antwoord
Zijn er in het verleden in het appartement gebreken geconstateerd aan de dakconstructie zoals scheve, doorbuigende, krakende, beschadigde en/of aangetaste dakdelen?	Nee
Zo ja, waar?	
Dak(en) 3 D.	
Is het dak van het appartementencomplex al eens (gedeeltelijk) vernieuwd c.q. gerepareerd?	Ja
Zo ja, welk (gedeelte van het) dak en waarom?	Bitumen dak van dakterras vervangen in 2025
Dak(en) 3 E.	
Is het dak van het appartementencomplex tijdens de bouw geïsoleerd? Platte daken:	Niet bekend
Overige daken:	Nee
Zo nee, is het dak daarna geïsoleerd? Platte daken:	
Overige daken:	Nee
Zo ja, wanneer heeft de isolatie plaatsgevonden en met welk isolatiemateriaal?	
Heeft u een certificaat of bewijs van het na-isoleren?	Nee
Is er sprake van volledige isolatie? Platte daken:	Niet bekend
Overige daken:	Niet bekend

Vragenlijst

vraag	antwoord
Zo nee, welke delen zijn er niet geïsoleerd?	
Dak(en) 3 F.	
Zijn de regenwaterafvoeren van het appartement lek of verstopt?	Nee
Zo ja, toelichting:	
Dak(en) 3 G.	
Zijn de dakgoten lek of verstopt?	Nee
Zo ja, toelichting:	
Kozijnen, ramen en deuren 4 A.	
Van welk materiaal zijn de buitenkozijnen gemaakt? (bijvoorbeeld hout, kunststof of aluminium of een andersoortig materiaal)	Kunststof
Kozijnen, ramen en deuren 4 B.	
Wanneer zijn de buitenkozijnen, ramen en deuren van het appartement voor het laatst geschilderd?	
Is dit gebeurd door een erkend schildersbedrijf?	
Zo ja, door wie?	
Kozijnen, ramen en deuren 4 C.	

Vragenlijst

vraag	antwoord
Functioneren alle scharnieren en sloten in het appartement?	Ja
Zo nee, toelichting:	
Kozijnen, ramen en deuren 4 D.	
Zijn voor alle afsluitbare deuren, ramen etc. sleutels aanwezig?	Ja
Zo nee, voor welke deuren, ramen etc. niet?	
Kozijnen, ramen en deuren 4 E.	
Is er sprake van isolerende beglazing in het appartement?	Ja
Zo ja, welk type glas? (bijvoorbeeld HR, HR+, HR++ of HR+++, zie de glassponning waarin doorgaans staat vermeld welke type glas er is geplaatst)	Hr++
Is er sprake van isolerende beglazing in het gehele appartement?	Ja
Zo nee, welke ramen zijn niet geïsoleerd?	
Kozijnen, ramen en deuren 4 F.	
Is er bij de isolerende beglazing sprake van condensvorming tussen het glas? (Denk aan lekkende ruiten.)	Nee
Zo ja, waar?	
Vloeren, plafonds en wanden 5 A.	

Vragenlijst

vraag	antwoord
Is er in het appartement sprake (geweest) van vochtdoorslag of optrekkend vocht op vloeren, plafonds en/of wanden?	Nee
Zo ja, waar?	
Vloeren, plafonds en wanden 5 B.	
Is er in het appartement sprake (geweest) van schimmelvorming op de vloeren, plafonds en/of wanden?	Nee
Zo ja, waar?	
Vloeren, plafonds en wanden 5 C.	
Zijn er in het appartement (gerepareerde) of (verborgen) scheuren en/of beschadigingen in/aan vloeren, plafonds en/of wanden aanwezig?	Nee
Zo ja, waar?	
Vloeren, plafonds en wanden 5 D.	
Hebben zich in het verleden in het appartement problemen voorgedaan met de afwerkingen? (Bijvoorbeeld loszittend tegelwerk, loslatend behang of spuitwerk, holklinkend of loszittend stucwerk, etc)	Nee
Zo ja, waar?	
Vloeren, plafonds en wanden 5 E.	

Vragenlijst

vraag	antwoord
Is er in het appartement sprake (geweest) van gebreken aan de vloerconstructie, zoals scheve, doorbuigende, krakende, beschadigde en/of aangetaste vloerdelen?	Nee
Zo ja, waar?	
Vloeren, plafonds en wanden 5 F.	
Is er in het appartement sprake van vloerisolatie?	Nee
Zo ja, wanneer heeft de isolatie van de vloer plaatsgevonden en met welk isolatiemateriaal?	
Heeft u een certificaat of bewijs van het na-isoleren?	
Is er sprake van volledige isolatie?	Niet bekend
Zo nee, welke delen zijn er niet geïsoleerd?	
Kelder, kruipruimte en fundering 6 A.	
Is er in het appartement sprake (geweest) van gebreken aan de fundering?	Nee
Zo ja, waar?	
Kelder, kruipruimte en fundering 6 B.	
Is de kruipruimte van het appartement toegankelijk?	Ja
Is de kruipruimte droog?	Meestal
Zo nee of meestal, toelichting:	In de zomer droog, in de winter kan een laag water instaan

Vragenlijst

vraag	antwoord
Kelder, kruipruimte en fundering 6 C.	
Is er sprake van vochtdoorslag door de kelderwand?	Nee
Zo ja of soms, toelichting:	
Kelder, kruipruimte en fundering 6 D.	
Is de grondwaterstand in de afgelopen jaren waarneembaar gewijzigd of is er sprake van wateroverlast geweest?	Nee
Zo ja, heeft dit tot problemen geleid in de vorm van water in de kruipruimte c.q. kelder?	
Zo nee, tot wat voor andere problemen heeft dit geleid?	
Installaties 7 A.	
Wat voor warmte-installatie(s) is/zijn er aanwezig in het appartement? (bijvoorbeeld cv-installatie, WTW-systeem, WKO-systeem, blokverwarming, (hybride) warmtepomp, airconditioning, zonneboiler, elektrische boiler, pelletkachel dan wel een andere installatie)	Cv installatie
Is/zijn de installatie(s) eigendom?	Ja
Zo nee, toelichting: (bijvoorbeeld de installatie(s) is/ zijn gehuurd of geleased. Tevens huur-/ leaseprijs vermelden)	
Merk van de installatie(s):	Remeha Avanta 28c

Vragenlijst

vraag	antwoord
Type(nummer) van de installatie(s):	
Installatiedatum van de installatie(s):	Mei 2015
Op welke datum is/zijn deze installatie(s) voor het laatst onderhouden?	April 2026
Is het onderhoud uitgevoerd door een erkend bedrijf?	Nee
Zo ja, door wie?	
Installaties 7 B.	
Zijn er de afgelopen tijd zaken opgevallen ten aanzien van de installatie(s)? (bijvoorbeeld de cv-installatie moet meer dan 1 keer per jaar bijgevuld worden of de installatie functioneert niet goed)	Nee
Zo ja, wat is u opgevallen?	
Installaties 7 C.	
Zijn er radiatoren die niet warm worden?	Nee
Zo ja, welke?	
Installaties 7 D.	
Zijn er radiatoren of (water)leidingen die lekken?	Nee
Zo ja, waar en welke?	
Installaties 7 E.	

Vragenlijst

vraag	antwoord
Zijn er radiatoren of (water)leidingen die ooit zijn bevroren?	Nee
Zo ja, waar?	
Installaties 7 F.	
Heeft u vloerverwarming in het appartement?	Nee
Zo ja, betreft dit elektrische vloerverwarming, vloerverwarming met warm water of anders? Elektrisch:	
warm water:	
overig, namelijk	
Waar bevindt zich de elektrische vloerverwarming?	
Waar bevindt zich de vloerverwarming met warm water?	
Waar bevindt zich de overige vloerverwarming?	
Installaties 7 G.	
Zijn er vertrekken die niet (goed) warm worden?	Nee
Zo ja, welke?	
Installaties 7 H.	
Heeft het appartementencomplex zonnepanelen?	Nee

Vragenlijst

vraag	antwoord
In welk jaar zijn de zonnepanelen geplaatst? Jaar:	
Waarvoor wordt de energie die wordt opgewekt gebruikt? (Bijvoorbeeld voor de privé-gedeeltes van de bewoners of voor de gemeenschappelijke ruimten)	
Installaties 7 I.	
In welk jaar zijn voor het laatst de aanwezige schoorsteenkanalen/ rookgasafvoeren geveegd/gereinigd?	Nvt
Installaties 7 J.	
Wanneer heeft u de aanwezige schoorsteenkanalen voor het laatst gebruikt?	Nvt
Is de trek van aanwezige schoorsteenkanalen goed?	Niet bekend
Installaties 7 K.	
Zijn er onderdelen van de elektrische installatie vernieuwd? (onder de elektrische installatie wordt verstaan alle elektra leidingen/ schakelaars stopcontacten, meterkast e.d.)	Ja
Zo ja, wanneer en welke onderdelen?	Stopcontacten slaapkamer en gang 2025
Zijn er gebreken aan de (technische) installaties?	Nee
Zo ja, welke?	

Vragenlijst

vraag	antwoord
Installaties 7 L.	
Is er een laadpaal aanwezig voor een elektrische auto?	Ja
Zo ja, waar bevindt deze zich?	Naast de achtertuin op openbare parkeerplaats
Blijft deze achter?	N.v.t
Installaties 7 M.	
Is er mechanische ventilatie of een soortgelijk systeem aanwezig?	Ja
Zo ja, functioneert dit systeem naar behoren?	Ja
Zo nee, toelichting:	
Wanneer is dit systeem voor het laatst onderhouden?	Geen idee
Hoe oud is dit systeem ongeveer?	
Installaties 7 N.	
Is er een domoticasysteem of een soortgelijk systeem aanwezig? (Een domoticasysteem bedient de verwarming, verlichting, verwarming, audio, ventilatie e.d. automatisch)	Nee
Zo ja, functioneert dit systeem naar behoren?	
Zo nee, toelichting:	
Hoe oud is dit systeem ongeveer?	

Vragenlijst

vraag	antwoord
Installaties 7 O.	
Zijn er rookmelders op iedere verdieping aanwezig?	Ja
Zo ja, hoe oud zijn de rookmelders ongeveer?	2022
Sanitair en riolering 8 A.	
Zijn er in het appartement beschadigingen aan wastafels, douche, bad, toiletten, gootstenen en kranen?	Nee
Zo ja, welke?	
Sanitair en riolering 8 B.	
Hoe oud is de badkamer ongeveer?	Badkamer uit 2015
Sanitair en riolering 8 C.	
Lopen de afvoeren van wastafels, douche, bad, toiletten, gootstenen en kranen in het appartement goed door?	Ja
Zo nee, welke niet?	
Sanitair en riolering 8 D.	
Is het appartement aangesloten op het gemeentelijke riool?	Ja

Vragenlijst

vraag	antwoord
Sanitair en riolering 8 E.	
Zijn er in het appartement gebreken (geweest) aan de riolering, zoals breuken, stankoverlast, lekkages, etc.?	Nee
Zo ja, welke?	
Sanitair en riolering 8 F.	
Is er een andere voorziening, zoals een septictank, beerput of dergelijk aanwezig?	Nee
Zo ja, wat is er aanwezig en hoe dient dit te worden onderhouden?	
Sanitair en riolering 8 G.	
Van welk jaar dateert de keukenopstelling ongeveer?	Geen idee
Sanitair en riolering 8 H.	
Van welk jaar dateert de inbouwapparatuur ongeveer?	
Functioneert alle inbouwapparatuur?	Ja
Zo nee, welk inbouwapparaat functioneert niet?	
Sanitair en riolering 8 I.	
Heeft u een kokend water kraan? (bijvoorbeeld een Quooker kraan of een soortgelijke kraan)	Nee

Vragenlijst

vraag	antwoord
Zo ja, functioneert deze kraan naar behoren en hoe oud is deze kraan ongeveer?	
Diversen 9 A.	
Wat is het bouwjaar van het appartement?	1978
Diversen 9 B.	
Zijn er asbesthoudende materialen in het appartement aanwezig? (bijvoorbeeld asbest zeil, een asbestplaat die onder en/of achter de CV ketel is geplaatst, asbesthoudend isolatiemateriaal om de verwarmingsbuis, asbesthoudend koord bij oude cv-ketels/gaskachels, asbestgolfplaten e.d.)	Nee
Zo ja, welke en waar?	
Diversen 9 C.	
Blijft er in het appartement zeil achter, al dan niet vastgelijmd, dat is aangeschaft tussen 1955 en 1982?	Nee
Diversen 9 D.	
Is er sprake van loden leidingen in het appartement?	Nee
Zo ja, waar?	
Diversen 9 E.	

Vragenlijst

vraag	antwoord
Is er een Japanse duizendknoop aanwezig in de (gemeenschappelijke)tuin? (Een Japanse duizendknoop is een exotische plant, welke moeilijk te verwijderen is. De sterke wortelstokken en stengels van de Japanse duizendknoop zijn in staat om schade te veroorzaken aan gebouwen, leidingen en wegen)	Nee
Diversen 9 F.	
Heeft u elders lekkages gehad? (dus los van het dak/ sanitair/ riolering)	Nee
Diversen 9 G.	
Is de grond van het appartementencomplex verontreinigd?	Nee
Zo ja, is er een onderzoeksrapport?	
Zo ja, heeft de gemeente/provincie een onderzoeks- of saneringsbevel opgelegd?	
Diversen 9 H.	
Is er een olietank aanwezig of aanwezig geweest?	Nee
Zo ja, is deze gesaneerd/verwijderd?	
Als deze is gesaneerd, waar is de olietank op het perceel gesitueerd?	
Is er een Kiwa-certificaat aanwezig?	N.v.t
Diversen 9 I.	

Vragenlijst

vraag	antwoord
Is er sprake van overlast door ongedierte in of (rond)om het appartement? (Denk aan muizen, ratten, kakkerlakken, etc.)	Nee
Zo ja, waar?	
Diversen 9 J.	
Is het appartement aangetast door houtworm, boktor, ander ongedierte of zwam?	Nee
Zo ja, waar?	
Zo ja, is deze aantasting al eens behandeld?	
Zo ja, wanneer?	
Zo ja, door welk bedrijf?	
Diversen 9 K.	
Is er in het appartement sprake van chlorideschade (betonrot)? (betonrot komt vooral voor in kruipruimtes van panden gebouwd tussen 1965 en 1981 die voorzien zijn van betonnen vloerelementen van het merk Kwaaitaal of Manta. Ook andere beton- elementen - bijvoorbeeld balkons - kunnen aangetast zijn.)	Nee
Zo ja, waar?	
Diversen 9 L.	

Vragenlijst

vraag	antwoord
Hebben er in het appartement verbouwingen en/of bijbouwingen plaatsgevonden?	Nee
Zo ja, welke ver-/bijbouwingen?	
Zo ja, in welk jaartal?	
Zo ja, door welk bedrijf zijn deze uitgevoerd?	
Diversen 9 M.	
Zijn er in het appartement verbouwingen of uitbreidingen uitgevoerd zonder daartoe benodigde omgevingsvergunning (voorheen bouwvergunning)?	Nee
Zo ja, welke?	
Diversen 9 N.	
Zijn er verbouwingen of uitbreidingen uitgevoerd zonder daartoe benodigde toestemming van de VvE?	Nee
Zo ja, welke?	
Diversen 9 O.	
Is er sprake van glasvezel internet?	Ja
Diversen 9 P.	
Bent u in het bezit van een definitief energieprestatiecertificaat/energielabel?	Ja

Vragenlijst

vraag	antwoord
Zo ja, welke label?	C
Vaste lasten 10 A.	
Hoeveel betaalde u voor de laatste aanslag onroerendezaakbelasting?	185
Belastingjaar?	2026
Vaste lasten 10 B.	
Wat is de WOZ-waarde?	288000
Peiljaar?	2026
Vaste lasten 10 C.	
Hoeveel betaalde u voor de laatste aanslag waterschapslasten?	
Belastingjaar?	2026
Vaste lasten 10 D.	
Hoeveel betaalde u voor de laatste aanslag gemeentelijke belastingen? (zoals rioolheffing en afvalstoffenheffing e.d.)	999
Belastingjaar?	2026
Vaste lasten 10 E.	
Welke voorschotbedragen betaalt u maandelijks aan de nutsbedrijven? Gas:	

Vragenlijst

vraag	antwoord
Elektra:	
Water:	29
Stadsverwarming:	
Anders:	Gas en stroom samen €190,- per maand
Te weten:	
Wat is uw jaarverbruik voor gas/ elektriciteit en water? Gas (m³):	Ca. 733m3
Elektriciteit hoog (kWh):	
Elektriciteit laag (kWh):	
Elektriciteit totaal (kWh):	3221 kWh
Water (m3):	421m3
Stadsverwarming (GJ):	
Anders:	
Met hoeveel bewoners bewoonde u de woning? Aantal:	3
Vaste lasten 10 F.	
Zijn er lease- en/of huurkoopcontracten? (Bijvoorbeeld keuken, kozijnen, cv-ketel, etc.)	Nee
Zo ja, welke?	
Zijn deze contracten overdraagbaar op de koper? Let op! Veel lease- en huurkoopcontracten zijn niet langer overdraagbaar op een koper. Neem hiervoor contact op met de betreffende leverancier.	

Vragenlijst

vraag	antwoord
Hoe lang lopen de contracten nog en wat is de eventuele afkoopsom? Afkoopsom:	
Duur:	
Vaste lasten 10 G.	
Als er sprake is van erfpacht of opstalrecht hoe hoog is dan de canon per jaar?	0
Heeft u alle canons betaald?	Ja
Is de canon afgekocht?	Ja
Zo ja, tot wanneer?	2065
Vaste lasten 10 H.	
Heeft u alle gemeentelijke belastingen die u verschuldigd bent al betaald?	Ja
Zijn er variabele bedragen voor gemeenschappelijke poorten, inritten of terreinen?	Nee
Zo ja, hoe hoog?	
Zo ja, waarvoor?	
Vaste lasten 10 I.	
Heeft u, om in de straat te parkeren, een parkeervergunning nodig?	Nee
Hoeveel parkeervergunningen kunnen er maximaal worden aangevraagd?	
Wat zijn de kosten voor deze parkeervergunning per jaar?	

Vragenlijst

vraag	antwoord
Garanties 11 A.	
Zijn er lopende onderhoudscontracten en/ of garantieregelingen overdraagbaar aan de koper? (Zoals dakbedekking, cv-installatie, dubbele beglazing, etc.)	Nee
Zo ja, welke?	
De VvE en onderlinge verhoudingen 12 A.	
Is de VvE ingeschreven in het Handelsregister (Kamer van koophandel)?	Ja
Inschrijvingsnummer Kamer van Koophandel:	24481858
De VvE en onderlinge verhoudingen 12 B.	
Uit hoeveel appartementsrechten bestaat de VvE?	88
De VvE en onderlinge verhoudingen 12 C.	
Is er een eigenaar met 50% of meer dan 50% van het aantal stemmen?	Nee
De VvE en onderlinge verhoudingen 12 D.	

Vragenlijst

vraag	antwoord
Breukdeel van het aandeel in het appartementencomplex: Woning:	A-13
Berging:	A-70
Parkeerplaats:	Geen
De VvE en onderlinge verhoudingen 12 E.	
Aantal stemmen voor dit appartement:	10
De bestuurder(s) ('het bestuur') 13 A.	
Is er een professionele bestuurder?	Nee
De bestuurder(s) ('het bestuur') 13 B.	
Zo nee, is de bestuurder lid van de VvE?	Ja
De vergadering van eigenaars 14 A.	
Wordt er ten minste eenmaal per jaar vergaderd?	Ja
De vergadering van eigenaars 14 B.	
Zijn er notulen en/of schriftelijke besluiten en actielijsten van de laatste twee vergaderingen beschikbaar?	Ja
De vergadering van eigenaars 14 C.	

Vragenlijst

vraag	antwoord
Lopen er procedures tot vernietiging van besluiten?	Nee
Zo ja, om welke besluiten gaat het?	
Verzekeringen 15 A.	
Is er een collectieve opstalverzekering?	Ja
Verzekeringen 15 B.	
Is daar een 'appartementenclausule' in opgenomen?	Ja
Verzekeringen 15 C.	
Is er een collectieve wettelijke aansprakelijkheidsverzekering?	Ja
Het reservefonds, meerjarenonderhoudsplan (MJOP) en bijdrage VvE 16 A.	
Is er een reservefonds?	Ja
Hoe hoog is het reservefonds en wat is de peildatum? Bedrag:	55470
Datum:	
Het reservefonds, meerjarenonderhoudsplan (MJOP) en bijdrage VvE 16 B.	

Vragenlijst

vraag	antwoord
Is er een meerjarenonderhoudsplan aanwezig?	Ja
Hoe oud is het meerjarenonderhoudsplan en welke periode bestrijkt het plan? Jaar:	2025
Periode:	15 jaar
Het reservefonds, meerjarenonderhoudsplan (MJOP) en bijdrage VvE 16 C.	
Zo nee, hoe wordt vastgesteld wat moet worden gereserveerd voor groot onderhoud?	
Het reservefonds, meerjarenonderhoudsplan (MJOP) en bijdrage VvE 16 D.	
Te betalen maandelijkse bijdrage is in totaal: Waarvan:	76
Exploitatiekosten (servicekosten)	12
Reservering voor onderhoud	51
Stookkosten (voorschot)	0
Het reservefonds, meerjarenonderhoudsplan (MJOP) en bijdrage VvE 16 E.	
Zijn er eenmalige en/of incidentele bijdragen verschuldigd?	Nee
Zo ja, waarvoor, wat is het bedrag en wanneer moeten deze worden betaald?	

Vragenlijst

vraag	antwoord
Bedrag:	
Te voldoen per:	
Het reservefonds, meerjarenonderhoudsplan (MJOP) en bijdrage VvE 16 F.	
Zijn alle aan de VvE verschuldigde bedragen betaald?	Ja
Zo nee, welke niet?	
Nadere informatie 17 A.	
Overige zaken(Overige zaken die de koper naar uw mening moet weten)	

Veelgestelde vragen

"Word ik koper als ik de vraagprijs bied?" en "Wanneer komt de koop tot stand?", zijn vragen waar veel misverstanden over bestaan. Door middel van dit formulier hopen we u antwoord te geven op deze vragen en nog negen veel voorkomende onduidelijkheden in het traject van uw interesse in een woning tot en met het bod dat u doet op een woning. Lees deze informatie goed door, zo voorkomt u teleurstellingen.

1 Wanneer ben ik in onderhandeling?
U kunt niet afdwingen dat u in onderhandeling bent. U bent pas in onderhandeling als de verkoper reageert op uw bod. Dus: als de verkoper een tegenbod doet. Ook kan de verkopende makelaar uitdrukkelijk aangeven dat hij met u in onderhandeling is. U bent niet in onderhandeling als de verkopende makelaar aangeeft dat hij uw bod met de verkoper zal overleggen.

2 Mag een makelaar doorgaan met bezichtigingen als er al over een bod onderhandeld wordt?
Dat mag. Een onderhandeling hoeft nog niet tot een verkoop te leiden. De verkoper kan daarnaast wellicht graag willen weten of er meer belangstelling is. De eerste bieder hoeft nog niet de beste te zijn. Daarom gaan de bezichtigingen door. Vaak zal de verkopende makelaar aan belangstellenden vertellen dat hij, zoals dat heet, "onder bod" is. Een belangstellende mag dan wel een bod uitbrengen, maar krijgt daar geen antwoord op tot de onderhandeling met de eerste geïnteresseerde beëindigd is. De makelaar zal geen mededelingen doen over de hoogte van de biedingen. Dit zou het overbieden kunnen uitlokken.

3 Kan verkoper de vraagprijs van een woning tijdens de onderhandelingen verhogen?
Het antwoord is ja. Als de vraagprijs alleen een uitnodiging is tot het doen van een bod (zoals beschreven onder "Word ik koper als ik de vraagprijs bied?"), dan kan de verkoper ook besluiten de vraagprijs te verlagen of te verhogen. Tijdens een onderhandeling doen partijen vaak over en weer biedingen. Als de verkopende partij een bod aanvaardt, dan is er sprake van een koop. Als de verkoper een tegenbod doet, kan de koper door dit te aanvaarden de koop tot stand brengen. Andersom kan dat ook. Als de potentiële koper een tegenbod doet dat afwijkt van het bod dat de verkopende partij eerder heeft gedaan, dan vervalt het eerdere bod van de verkopende partij. Dus ook als de partijen "naar elkaar toekomen" in het bindingsproces kan de verkoper ineens besluiten om toch zijn tegenbod weer te verhogen en de koper om zijn bod te verlagen.

4 Wanneer komt de koop tot stand?
Als verkoper en koper het schriftelijk eens worden over de voor hen belangrijkste zaken bij de koop (dat zijn meestal de prijs, de opleveringsdatum en de ontbindende voorwaarden), dan is er een koop. Daarin moet staan wat de partijen mondeling hebben afgesproken. Meestal wordt er nog een aantal afspraken vastgelegd in de koopakte. Denk hierbij bijvoorbeeld aan de boeteclausule. Dergelijke aanvullende afspraken gelden pas zodra de koopakte door beide partijen is getekend. Een ontbindende voorwaarde is overigens een belangrijk onderwerp. Hierover moeten de partijen het eens zijn vóór de koop. Let op: u krijgt als koper niet automatisch een ontbindende voorwaarde voor de financiering. Bij uw bod moet u melden dat dit "onder voorbehoud financiering" is.

5 Word ik koper als ik de vraagprijs bied?
Over deze vraag bestaan veel misverstanden. Het hoogste rechtscollege, de Hoge Raad, heeft namelijk in een vonnis bepaald dat de vraagprijs van een woning een uitnodiging is tot het doen van een bod. Als u de vraagprijs uit een advertentie of woninggids biedt, dan doet u een bod. De verkoper kan dan nog beslissen of hij uw bod wel of niet aanvaardt of dat hij zijn makelaar een tegenbod laat doen.

6 Mag een makelaar tijdens de onderhandeling het systeem van verkoop wijzigen?
Dat mag. Eén van de partijen mag de onderhandeling beëindigen. Soms zijn er zoveel belangstellenden die de vraagprijs bieden of benaderen, dat het moeilijk is te bepalen wie de beste koper is. In dat geval kan de verkopende makelaar – natuurlijk in overleg met de verkoper – besluiten de lopende onderhandeling af te breken en de biedprocedure te wijzigen. Uiteraard dient hij eerst de eventuele gedane toezeggingen na te komen (zie ook vraag acht en negen). De makelaar kiest vervolgens bijvoorbeeld voor een inschrijvingsprocedure. Alle bieders hebben dan een gelijke kans om een hoogste bod uit te brengen. Vraag bij uw NVM-makelaar naar de folder over deze procedure.

7 De makelaar vraagt een "belachelijk" hoge prijs voor een woning. Mag dat?
De verkoper bepaalt waarvoor hij zijn woning verkoopt in overleg met zijn makelaar. De koper kan onderhandelen over de prijs, maar de verkoper beslist. Dat geldt voor alle zaken die de verkoper belangrijk vindt om over te beslissen of hij zijn woning aan deze koper wil verkopen. Als verkoper en koper het over deze zaken eens zijn, is er een koop. Soms be-sluiten verkoper en koper over een aantal minder belangrijke zaken – roerende zaken bijvoorbeeld – pas te onderhandelen als ze het over de hoofdzaken eens zijn. In een dergelijk geval kan een rechter wel bepalen dat de partijen, nu ze het over de door hen zelf aangegeven hoofdzaken eens zijn, moeten doorgaan met onderhandelen tot er een redelijk resultaat is bereikt.

8 Wat is een optie?
Een optie in juridische zin geeft een partij de keuze om door een eenzijdige verklaring een koopovereenkomst met een andere partij te sluiten. Partijen zijn het dan als wel eens over de voorwaarden van de koop, maar de koper krijgt bijvoorbeeld nog een week bedenktijd. Bij de aankoop van een nieuwbouwwoning is zo'n optie nog wel gebruikelijk. Bij het aankopen van een al bestaande woning wordt vaak ten onrechte het begrip "optie " gebruikt. Dan heeft het de betekenis van bepaalde toezeggingen die een verkopende makelaar kan doen aan een belangstellende koper tijdens het onderhandelingsproces. Zo'n toezegging kan bijvoorbeeld inhouden dat een belangstellende koper een paar dagen de tijd krijgt om na te denken over een bod. De makelaar zal in de tussentijd proberen niet met een andere partij in onderhandeling te gaan. De belangstellende koper kan deze tijd gebruiken om een beter inzicht te krijgen in zijn financiering of in de gebruiksmogelijkheden van de woning. Een optie kunt u niet eisen; de verkoper en verkopende makelaar beslissen zelf of er in een onderhandelingsproces bepaalde toezeggingen worden gedaan.

9 Als ik de eerste ben die belt voor een bezichtiging, als ik de eerste ben die de woning bezichtigt of als ik de eerste ben die een bod uitbrengt, moet de makelaar in deze gevallen ook het eerste met mij in onderhandeling gaan?
Op deze drie vragen is het antwoord nee. De verkopende makelaar bepaalt samen met de verkoper de verkoopprocedure. De verkopende makelaar heeft wel de verplichting u daarover te informeren. Het is verstandig als u serieus belangstelling heeft de makelaar te vragen wat uw positie is. Dat kan veel teleurstelling voorkomen. Doet de makelaar u een toezegging, dan dient hij deze na te komen.

10 Zit de makelaarscourtage in de "kosten koper"?
Nee. Voor rekening van de koper komen de kosten die de overheid "hangt" aan de overdracht van een woning. Dat is de overdrachtsbelasting (2%, bij een woning) en de kosten van de notaris voor het opmaken van de leveringsakte en het inschrijven daarvan in de openbare registers. Als de verkoper een makelaar inschakelt om zijn woning te verkopen, dan moet de verkoper ook zelf met de makelaar afrekenen voor deze dienst (makelaarscourtage). De makelaar dient bij de verkoop vooral het belang van de verkoper, dus niet dat van de koper. Het kan daarom eveneens voor de koper van belang zijn een eigen makelaar in te schakelen.

11 Wat is "bedenktijd"?
Als een consument een woning of appartement koopt, heeft de koper drie dagen bedenktijd om te beslissen of hij de koop door wil laten gaan. In bijna alle gevallen vloeit deze bedenktijd voort uit de wet. De wettelijke bedenktijd mag niet worden ingekort. Wel mogen partijen afspreken dat de koper een langere bedenktermijn krijgt.

De wet kent geen bedenktijd voor de verkoper. Partijen kunnen overeenkomen dat ook de verkoper bedenktijd krijgt. De bedenktijd begint bij aanvang van de dag, volgende op de datum dat de koper een afschrift van de door beide partijen ondertekende overeenkomst heeft ontvangen. Meestal zal (de makelaar van) de verkoper direct nadat beide partijen de overeenkomst hebben ondertekend een kopie van de akte aan de koper overhandigen. De (makelaar van de) verkoper zal dan een ontvangstbewijs van de koper vragen. Het ontvangstbewijs moet voorzien zijn van een datum zodat duidelijk is wanneer de koper de kopie van de akte heeft ontvangen. Voor de start van de bedenktijd is het is niet perse noodzakelijk dat de koper de akte altijd persoonlijk in ontvangst neemt. De akte kan ook naar het notariskantoor gestuurd worden, zie de toelichting op artikel 13. Dat is vooral praktisch als de koper moeilijk te bereiken is, of als sprake is van verschillende personen die samen een huis kopen.

Heeft u na het lezen van deze informatie nog vragen of wilt u een toelichting? Loop dan gerust eens bij ons binnen of bel 010 - 216 11 10. Wij nemen graag de tijd voor u!

Clausules

Verkooppresentatie en -documentatie
De (eventueel) bijgevoegde tekeningen en plattegronden geven een indicatie van de afmetingen en zijn niet op schaal. Aan deze tekeningen kunnen geen rechten ontleend worden. Alle verstrekte informatie is zorgvuldig samengesteld, maar ondanks dat kunnen er geen rechten ontleend worden aan de tekst of getoonde afbeeldingen en tekeningen.

Asbest
In woningen met een bouwjaar van voor 1993, bestaat de kans op de aanwezigheid van enige asbesthoudende materialen. Dit kan bijvoorbeeld verwerkt zijn in golfplaten op schuurdaken, schoorsteenpijpen of in vloerbedekking. Op grond van milieuwetgeving dienen er bij de verwijdering van asbesthoudende materialen speciale maatregelen genomen te worden. Koopt u een woning gebouwd voor 1993, dan wordt in de koopovereenkomst een zogenaamde asbestclausule worden opgenomen.

Ouderdomsclausule
In de koopakte van woningen die ouder zijn dan 30 jaar wordt een zogenaamde 'ouderdomsclausule' opgenomen.

Kwaaitaalbepaling
In het hele land zijn in bepaalde woningen, gebouwd tussen 1965 en 1983, betonvloeren gelegd van het type 'Kwaaitaal'. Bij dit type vloeren kan door het gebruik van calciumchloride in het beton roestvorming ontstaan op de metalen wapening, met mogelijk betonschade als gevolg. Een bouwkundige inspectie kan uitwijzen dat reparatiemaatregelen nodig zijn.

Bouwkundige keuring
Twijfelt u aan de bouwkundige staat van de woning waar u geweest bent of wilt u er zeker van zijn dat de woning in goede bouwkundige staat verkeert? Dan raden wij u aan een bouwkundige keuring uit te laten voeren. U ontvangt daarvan een inspectierapport, waarbij alle mogelijke gebreken aan de orde worden gesteld en u krijgt een indicatie van de kosten van herstel. Wij kunnen u eventueel adresgegevens verstrekken van diverse onafhankelijke bureaus.

Notariskeuze koper
Indien u als koper een notaris verkiest buiten een straal van 20 km van het pand, zullen eventuele kosten ten behoeve van een volmacht voor verkopers voor rekening van kopers komen.

Waarborgsom
Tot zekerheid van de nakoming van de verplichtingen van de koper wordt de koper gevraagd een waarborgsom te storten bij de notaris, die 10% van de koopsom bedraagt. In plaats van deze waarborgsom kan koper ook een schriftelijke door een bankinstelling afgegeven bankgarantie doen stellen. Deze bankgarantie moet onvoorwaardelijk zijn, voortduren tot ten minste één maand na de overeengekomen datum van eigendomsoverdracht, en de clausule bevatten dat de desbetreffende bankinstelling op eerste verzoek van de notaris het bedrag van de garantie aan de notaris zal uitkeren.

Energielabel
Als een huis wordt verkocht, dan moet de verkoper laten zien welk energielabel de woning heeft. Met een energielabel kunt u zien of een woning veel of weinig energie verbruikt (de energieprestatie). Het energielabel voor woningen geeft met de klassen A (groen, zeer zuinig) tot en met G (rood, zeer onzuinig) aan hoe energiezuinig een huis is in vergelijking met soortgelijke huizen. Een energiezuinig huis heeft goede isolatie, dubbel glas, energiezuinige verwarming en zonnepanelen. Het energielabel is een document waarin deze kenmerken zijn beschreven. Een erkend deskundige (energieadviseur, makelaar of bouwtechnisch specialist) controleert de gegevens.

Onderzoeksplicht koper
De koper heeft zijn eigen onderzoeksplicht naar alle zaken die voor hem/haar van belang zijn en kan nimmer beroepen op onbekendheid met feiten die hij zelf had kunnen waarnemen of die kenbaar waren uit de openbare registers. Synchro Wonen kan u desgewenst verwijzen naar de betreffende instanties.

Disclaimer
Deze brochure is door ons kantoor met de meeste zorg samengesteld aan de hand van de door verkoper aan ons ter hand gestelde gegevens. Derhalve kunnen wij geen garantie verstrekken, noch kunnen wij op enigerlei wijze eventuele aansprakelijkheid voor deze gegevens aanvaarden. De Meetinstructie is gebaseerd op de NEN2580. De Meetinstructie is bedoeld om een meer eenduidige manier van meten toe te passen voor het geven van een indicatie van de gebruiksoppervlakte. De Meetinstructie sluit verschillen in meetuitkomsten niet volledig uit, door bijvoorbeeld interpretatieverschillen, afrondingen of beperkingen bij het uitvoeren van de meting.

Clausules

Disclaimer: funderingsrisico-indicator wel beschikbaar
Aan deze woning is in de NVM-software een funderingsrisico-indicator (A t/m E) toegekend. Deze wordt uitsluitend weergegeven als A-B-C enerzijds of D-E anderzijds en kan in mate van betrouwbaarheid variëren. De funderingsrisico-indicator is gebaseerd op data uit FunderMaps, waarbij onder meer wordt gekeken naar funderingstype, bodem- en grondwatergegevens, verzakkingen en hersteldata. FunderMaps is een commercieel dataplatform, ontwikkeld met het KCAF. Verkoper, de makelaar en de NVM staan niet in voor de juistheid, volledigheid of actualiteit van de funderingsrisico-indicator en de gebruikte data van FunderMaps. De funderingsrisico-indicator is informatief, indicatief, geeft geen garanties en vormt geen oordeel over de feitelijke staat van de fundering. Aan de funderingsrisico-indicator kunnen geen rechten worden ontleend. Geïnteresseerden wordt geadviseerd om, indien de staat van de fundering voor hen van belang is, zelfstandig een (beperkt of volledig) funderingsonderzoek te (laten) verrichten.

Disclaimer: funderingsrisico-indicator niet beschikbaar
Aan deze woning is in de NVM-software geen funderingsrisico-indicator (A t/m E) toegekend. De funderingsrisico-indicator is is gebaseerd op data uit FunderMaps, waarbij onder meer wordt gekeken naar funderingstype, bodem- en grondwatergegevens, verzakkingen en hersteldata. FunderMaps is een commercieel dataplatform, ontwikkeld met het KCAF. Verkoper, de makelaar en de NVM staan niet in voor de juistheid, volledigheid of actualiteit van de gebruikte data van FunderMaps. Het ontbreken van een funderingsrisico-indicator sluit funderingsproblematiek niet uit en vormt geen oordeel over de feitelijke staat van de fundering. Aan het ontbreken van een funderingsrisico-indicator kunnen geen rechten worden ontleend. Geïnteresseerden wordt geadviseerd om, indien de staat van de fundering voor hen van belang is, zelfstandig een (beperkt of volledig) funderingsonderzoek te (laten) verrichten.

Algemene voorwaarden
Op al onze werkzaamheden zijn van toepassing de Algemene Voorwaarden. Deze zijn te vinden op onze website en de website van de NVM.
Synchro Wonen behartigd de belangen van de verkopende partij. Ons advies: neem je eigen NVM-makelaar mee.

Boerenhoek 38, HOOGVLIET





Heb je interesse in deze woning of overweeg je om je huidige woning te verkopen?

Neem dan gerust contact met ons op
via telefoonnummer **010-2161110**
of mail naar **info@synchrowonen.nl**
Bij ons kun je altijd rekenen op een goed gesprek, gedegen advies en de beste deal.

Tot snel!

Like ons en mis niets!

SynchroWonen
altijd samen

Bezoeken
Middenbaan Noord 124
3191 EK Hoogvliet-Rt

Post
Postbus 370
3190 AH Hoogvliet-Rt