Veghtstaete
makelaars | taxateurs | adviseurs









Vilsterseweg 1 a 027, 7734 PD Vilsteren

€ 325.000,- k.k.

Veghtstaete Makelaardij en Taxaties
Van Lentestraat 9
7721 ZS, DALFSEN
Tel: 0529-433352
E-mail: info@veghtstaete.nl
www.veghtstaete.nl

Omschrijving

Vilsterseweg 1 a 027, 7734 PD Vilsteren

Uniek gelegen, nagenoeg volledig gemoderniseerde en gemeubileerde recreatiebungalow midden in de natuur.

Op een werkelijk schitterende locatie, aan de rand van een kleinschalig, rustig recreatiepark, ligt deze sfeervolle recreatiebungalow met carport en twee bergingen. Omringd door de prachtige natuur van Landgoed Vilsteren, nabij een grote bosvijver, geniet u hier van optimale rust, privacy en ruimte.

De charmante stenen bungalow is gelegen op een royaal erfpachtperceel van maar liefst 990 m² en is in 2024 nagenoeg volledig gemoderniseerd tot een comfortabele, eigentijdse recreatiewoning. Dankzij de grote raampartijen en openslaande tuindeuren vloeien binnen en buiten naadloos in elkaar over en wordt de natuur als het ware onderdeel van het interieur. De fraai aangelegde, besloten tuin biedt op elk moment van de dag een heerlijk plekje in de zon of juist in de schaduw.

Een toplocatie in het Vechtdal

Park Uniek ligt tussen het idyllische dorp Vilsteren en het gezellige, toeristische Ommen. Hier ontsnapt u moeiteloos aan de drukte van alledag en geniet u van alles wat het Vechtdal zo geliefd maakt.

De omgeving biedt eindeloze mogelijkheden voor ontspanning en recreatie:

Prachtige wandel- en fietsroutes, waaronder het Pieterpad en de Lemelerberg.
Watersport op de Vecht en de Regge.
Cultuur, historie en sfeervolle landgoederen.
Gezellige winkels, terrassen en uitstekende restaurants in Ommen en omgeving.

Indeling woning:

Via de hal bereikt u de lichte, ruime woonkamer met sfeervolle houtkachel, openslaande tuindeuren en grote raampartijen die een prachtig uitzicht bieden op het groen. De moderne open keuken is uitgevoerd met een eigentijdse keukenopstelling en voorzien van diverse inbouwapparatuur, waaronder een inductiekookplaat met geïntegreerde afzuiging, vaatwasser, oven, koelkast en vriezer.

De bungalow beschikt over drie slaapkamers. Eén van de slaapkamers is voorzien van een royale kast met aansluitingen voor een wasmachine en droger. De moderne badkamer is stijlvol afgewerkt en ingericht met een wastafelmeubel, wandcloset en douchecabine.

Recent gemoderniseerd. De woning is de afgelopen jaren met veel zorg en oog voor kwaliteit vernieuwd.

In 2024 zijn onder andere gerealiseerd:
-Nieuwe moderne keuken met complete inbouwapparatuur.
-Nieuwe cv-combiketel.
-Strakke vloer-, wand- en plafondafwerking door de gehele woning.

Daarnaast is uitgevoerd:
-Nieuwe dakbedekking (2025).
-6 zonnepanelen geplaatst (2025).

Veghtstaete Makelaardij en Taxaties
Van Lentestraat 9
7721 ZS, DALFSEN
Tel: 0529-433352
E-mail: info@veghtstaete.nl
www.veghtstaete.nl

-Airconditioning in de woonkamer voor zowel koelen als verwarmen (2022).
-Luxe badkamer met nieuw sanitair en tegelwerk.

Bijzonderheden:
-Sfeervolle recreatiebungalow gelegen op een unieke locatie in de natuur.
-Gelegen op een royaal erfpachtperceel van 990 m².
-Carport en twee bergingen aanwezig.
-Erfpachtrecht met opstalrecht; canon bedraagt € 1.689,55 per jaar, einde looptijd contract 01-10-2049.
-Parkkosten (VvE Uniom) circa € 400,- per jaar.
-Kleinschalig en rustig park zonder animatie, ideaal voor rustzoekers.
-Gelegen in één van de mooiste natuurgebieden van Nederland.
-Nabij Vilsteren, Ommen en Dalfsen.
-Geschikt voor eigen recreatief gebruik én interessant voor periodieke verhuur.
-De woning wordt geheel gestoffeerd en gemeubileerd opgeleverd (Let op: de inrichting c.q. het meubilair wat achter blijft en nu aanwezig is in de recreatiewoning wijkt af van het getoonde op de fotoreportage en video).

Bent u op zoek naar een sfeervolle recreatiewoning waar rust, natuur en comfort samenkomen? Dan is deze prachtige bungalow een buitenkans. Of u nu wilt genieten van een eigen plek in het geliefde Vechtdal of zoekt naar een aantrekkelijke recreatieve investering met verhuurmogelijkheden, deze woning biedt het allemaal.

Nieuwsgierig geworden? Neem voor meer informatie of het plannen van een bezichtiging bij voorkeur contact met ons op via e-mail. Wij nemen vervolgens zo spoedig mogelijk contact met u op. Liever direct persoonlijk contact? Bel dan met Harco Offereins via 06 51 50 00 70.

€ 325.000,- k.k.

Veghtstaete Makelaardij en Taxaties
Van Lentestraat 9
7721 ZS, DALFSEN
Tel: 0529-433352
E-mail: info@veghtstaete.nl
www.veghtstaete.nl

Kenmerken

	: € 325.000,00
Soort	: Woonhuis
Type woning	: Vrijstaande woning
Aantal kamers	: 4 kamers waarvan 3 slaapkamer(s)
Inhoud woning	: 289 m^3
Perceel oppervlakte	: 990 m^2
Gebruiksoppervlakte woonfunctie	: 84 m^2
Soort woning	: Bungalow
Bouwjaar	: 1970
Ligging	: Aan bosrand, aan park, aan rustige weg, beschutte ligging, buiten bebouwde kom, in bosrijke omgeving, landelijk gelegen
Tuin	: Tuin rondom
Hoofdtuin	Tuin rondom
Garage	: Carport 15 m^2 (500 bij 300 cm)
Energielabel	: C
Verwarming	: C.V.-Ketel, Houtkachel, Airco
Isolatie	: Dubbel glas
Voorzieningen	Mechanische ventilatie, Airconditioning, Rookkanaal, Dakraam, Zonnepanelen, Natuurlijke ventilatie

Locatie

Vilsterseweg 1 a 027
7734 PD VILSTEREN



Veghtstaete Makelaardij en Taxaties
Van Lentestraat 9
7721 ZS, DALFSEN
Tel: 0529-433352
E-mail: info@veghtstaete.nl
www.veghtstaete.nl

Veghtstaete
makelaars | taxateurs | adviseurs





Veghtstaete Makelaardij en Taxaties
Van Lentestraat 9
7721 ZS, DALFSEN
Tel: 0529-433352
E-mail: info@veghtstaete.nl
www.veghtstaete.nl





Veghtstaete Makelaardij en Taxaties
Van Lentestraat 9
7721 ZS, DALFSEN
Tel: 0529-433352
E-mail: info@veghtstaete.nl
www.veghtstaete.nl





Veghtstaete Makelaardij en Taxaties
Van Lentestraat 9
7721 ZS, DALFSEN
Tel: 0529-433352
E-mail: info@veghtstaete.nl
www.veghtstaete.nl





Veghtstaete Makelaardij en Taxaties
Van Lentestraat 9
7721 ZS, DALFSEN
Tel: 0529-433352
E-mail: info@veghtstaete.nl
www.veghtstaete.nl





Veghtstaete Makelaardij en Taxaties
Van Lentestraat 9
7721 ZS, DALFSEN
Tel: 0529-433352
E-mail: info@veghtstaete.nl
www.veghtstaete.nl





Veghtstaete Makelaardij en Taxaties
Van Lentestraat 9
7721 ZS, DALFSEN
Tel: 0529-433352
E-mail: info@veghtstaete.nl
www.veghtstaete.nl





Veghtstaete Makelaardij en Taxaties
Van Lentestraat 9
7721 ZS, DALFSEN
Tel: 0529-433352
E-mail: info@veghtstaete.nl
www.veghtstaete.nl





Veghtstaete Makelaardij en Taxaties
Van Lentestraat 9
7721 ZS, DALFSEN
Tel: 0529-433352
E-mail: info@veghtstaete.nl
www.veghtstaete.nl





Veghtstaete Makelaardij en Taxaties
Van Lentestraat 9
7721 ZS, DALFSEN
Tel: 0529-433352
E-mail: info@veghtstaete.nl
www.veghtstaete.nl





Veghtstaete Makelaardij en Taxaties
Van Lentestraat 9
7721 ZS, DALFSEN
Tel: 0529-433352
E-mail: info@veghtstaete.nl
www.veghtstaete.nl





Veghtstaete Makelaardij en Taxaties
Van Lentestraat 9
7721 ZS, DALFSEN
Tel: 0529-433352
E-mail: info@veghtstaete.nl
www.veghtstaete.nl









Veghtstaete Makelaardij en Taxaties
Van Lentestraat 9
7721 ZS, DALFSEN
Tel: 0529-433352
E-mail: info@veghtstaete.nl
www.veghtstaete.nl





Veghtstaete Makelaardij en Taxaties
Van Lentestraat 9
7721 ZS, DALFSEN
Tel: 0529-433352
E-mail: info@veghtstaete.nl
www.veghtstaete.nl

Veghtstaete
makelaars | taxateurs | adviseurs





Veghtstaete Makelaardij en Taxaties
Van Lentestraat 9
7721 ZS, DALFSEN
Tel: 0529-433352
E-mail: info@veghtstaete.nl
www.veghtstaete.nl





Veghtstaete Makelaardij en Taxaties
Van Lentestraat 9
7721 ZS, DALFSEN
Tel: 0529-433352
E-mail: info@veghtstaete.nl
www.veghtstaete.nl





Veghtstaete Makelaardij en Taxaties
Van Lentestraat 9
7721 ZS, DALFSEN
Tel: 0529-433352
E-mail: info@veghtstaete.nl
www.veghtstaete.nl





Veghtstaete Makelaardij en Taxaties
Van Lentestraat 9
7721 ZS, DALFSEN
Tel: 0529-433352
E-mail: info@veghtstaete.nl
www.veghtstaete.nl





Veghtstaete Makelaardij en Taxaties
Van Lentestraat 9
7721 ZS, DALFSEN
Tel: 0529-433352
E-mail: info@veghtstaete.nl
www.veghtstaete.nl







Veghtstaete Makelaardij en Taxaties
Van Lentestraat 9
7721 ZS, DALFSEN
Tel: 0529-433352
E-mail: info@veghtstaete.nl
www.veghtstaete.nl





Veghtstaete Makelaardij en Taxaties
Van Lentestraat 9
7721 ZS, DALFSEN
Tel: 0529-433352
E-mail: info@veghtstaete.nl
www.veghtstaete.nl





Veghtstaete Makelaardij en Taxaties
Van Lentestraat 9
7721 ZS, DALFSEN
Tel: 0529-433352
E-mail: info@veghtstaete.nl
www.veghtstaete.nl





Veghtstaete Makelaardij en Taxaties
Van Lentestraat 9
7721 ZS, DALFSEN
Tel: 0529-433352
E-mail: info@veghtstaete.nl
www.veghtstaete.nl





Veghtstaete Makelaardij en Taxaties
Van Lentestraat 9
7721 ZS, DALFSEN
Tel: 0529-433352
E-mail: info@veghtstaete.nl
www.veghtstaete.nl





Veghtstaete Makelaardij en Taxaties
Van Lentestraat 9
7721 ZS, DALFSEN
Tel: 0529-433352
E-mail: info@veghtstaete.nl
www.veghtstaete.nl

Veghtstaete
makelaars | taxateurs | adviseurs





Veghtstaete Makelaardij en Taxaties
Van Lentestraat 9
7721 ZS, DALFSEN
Tel: 0529-433352
E-mail: info@veghtstaete.nl
www.veghtstaete.nl

Veghtstaete
makelaars | taxateurs | adviseurs





Veghtstaete Makelaardij en Taxaties
Van Lentestraat 9
7721 ZS, DALFSEN
Tel: 0529-433352
E-mail: info@veghtstaete.nl
www.veghtstaete.nl



Veghtstaete Makelaardij en Taxaties
Van Lentestraat 9
7721 ZS, DALFSEN
Tel: 0529-433352
E-mail: info@veghtstaete.nl
www.veghtstaete.nl

Plattegrond



©HomeVisuals – Aan de plattegronden kunnen geen rechten worden ontleend.
www.home-visuals.nl

Veghtstaete Makelaardij en Taxaties
Van Lentestraat 9
7721 ZS, DALFSEN
Tel: 0529-433352
E-mail: info@veghtstaete.nl
www.veghtstaete.nl

Plattegrond

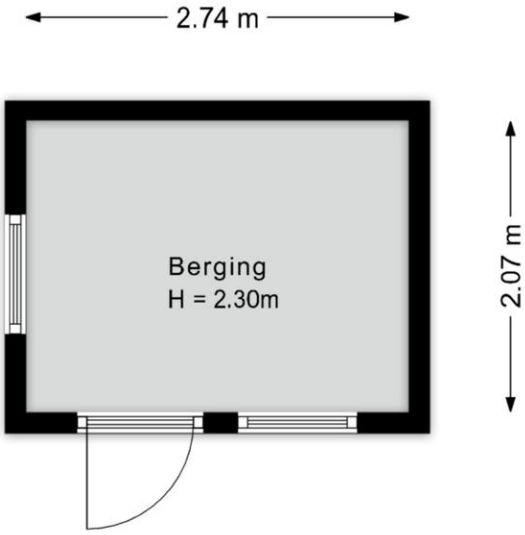

©HomeVisuals – Aan de plattegronden kunnen geen rechten worden ontleend.
www.home-visuals.nl

Veghtstaete Makelaardij en Taxaties
Van Lentestraat 9
7721 ZS, DALFSEN
Tel: 0529-433352
E-mail: info@veghtstaete.nl
www.veghtstaete.nl

Plattegrond

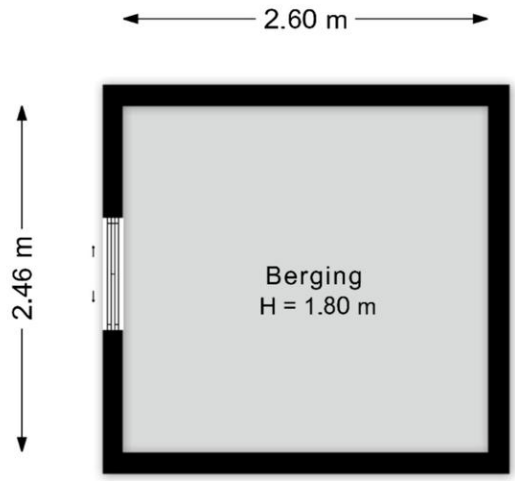

©HomeVisuals – Aan de plattegronden kunnen geen rechten worden ontleend.
www.home-visuals.nl

Veghtstaete Makelaardij en Taxaties
Van Lentestraat 9
7721 ZS, DALFSEN
Tel: 0529-433352
E-mail: info@veghtstaete.nl
www.veghtstaete.nl

Plattegrond

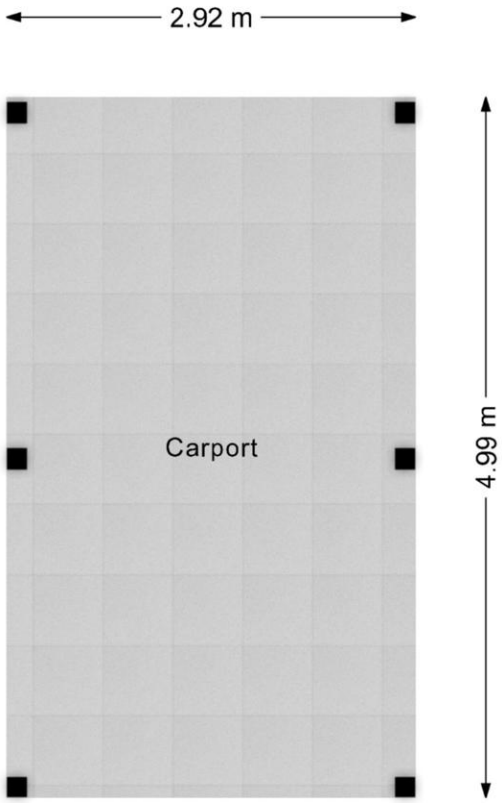

©HomeVisuals – Aan de plattegronden kunnen geen rechten worden ontleend.
www.home-visuals.nl

Veghtstaete Makelaardij en Taxaties
Van Lentestraat 9
7721 ZS, DALFSEN
Tel: 0529-433352
E-mail: info@veghtstaete.nl
www.veghtstaete.nl

Lijst van zaken

	Blijft achter	Gaat mee	Kan worden overgenomen	n.v.t.
Woning				
Interieur				
Verlichting, te weten:				
– Inbouwspots/dimmers	☒	☐	☐	☐
– Opbouwspots/armaturen/lampen/dimmers	☒	☐	☐	☐
– Losse (hang)lampen	☒	☐	☐	☐
– wandkachel slaapkamer	☒	☐	☐	☐
–	☐	☐	☐	☒
(Losse)kasten, legplanken, te weten:				
–	☐	☐	☐	☒
–	☐	☐	☐	☒
Raamdecoratie/zonwering binnen, te weten:				
– Gordijnrails	☒	☐	☐	☐
– Gordijnen	☐	☒	☐	☐
– Overgordijnen	☐	☒	☐	☐
– Vitrages	☐	☐	☐	☒
– Rolgordijnen	☒	☐	☐	☐
– Lamellen	☐	☐	☐	☒
– Jaloezieën	☒	☐	☐	☐
– (Losse) horren/rolhorren	☒	☐	☐	☐
– 3 op maat gemaakte hordeuren	☒	☐	☐	☐
–	☐	☐	☐	☒
Vloerdecoratie, te weten:				
– Vloerbedekking	☐	☐	☐	☒
– Parketvloer	☐	☐	☐	☒
– Houten vloer(delen)	☐	☐	☐	☒
– Laminaat	☒	☐	☐	☐
– Plavuizen	☐	☐	☐	☒
–	☐	☐	☐	☒
–	☐	☐	☐	☒
(Voorzet) openhaard met toebehoren	☐	☐	☐	☒
Allesbrander	☐	☐	☐	☒
Houtkachel	☒	☐	☐	☐
(Gas)kachels	☐	☐	☐	☒

Veghtstaete Makelaardij en Taxaties
Van Lentestraat 9
7721 ZS, DALFSEN
Tel: 0529-433352
E-mail: info@veghtstaete.nl
www.veghtstaete.nl

	Blijft achter	Gaat mee	Kan worden overgenomen	n.v.t.
Designradiator(en)	☒	☐	☐	☐
Radiatorafwerking	☐	☐	☐	☒
Overig, te weten:				
– Spiegelwanden	☐	☐	☐	☒
– Schilderij ophangsysteem	☐	☐	☐	☒
–	☐	☐	☐	☒
–	☐	☐	☐	☒
–	☐	☐	☐	☒
–	☐	☐	☐	☒

Keuken

Keukenblok (met bovenkasten)	☒	☐	☐	☐
Keuken (inbouw)apparatuur, te weten:				
– Kookplaat	☒	☐	☐	☐
– (Gas)fornuis	☐	☐	☐	☒
– Afzuigkap	☐	☐	☐	☒
– Magnetron	☐	☐	☐	☒
– Oven	☒	☐	☐	☐
– Combi-oven/combimagnetron	☐	☐	☐	☒
– Koelkast	☒	☐	☐	☐
– Vriezer	☒	☐	☐	☐
– Koel-vriescombinatie	☐	☐	☐	☒
– Vaatwasser	☒	☐	☐	☐
– Quooker	☐	☐	☐	☒
– Koffiezetapparaat	☐	☐	☐	☒
–	☐	☐	☐	☒
–	☐	☐	☐	☒
Keukenaccessoires, te weten:				
–	☐	☐	☐	☒
–	☐	☐	☐	☒
–	☐	☐	☐	☒
–	☐	☐	☐	☒
–	☐	☐	☐	☒
–	☐	☐	☐	☒
–	☐	☐	☐	☒
–	☐	☐	☐	☒

Sanitair/sauna

Toilet met de volgende toebehoren:				
– Toilet	☐	☐	☐	☒
– Toiletrolhouder	☐	☐	☐	☒
– Toiletborstel(houder)	☐	☐	☐	☒
– Fontein	☐	☐	☐	☒

	Blijft achter	Gaat mee	Kan worden overgenomen	n.v.t.
–	☐	☐	☐	☒
–	☐	☐	☐	☒
Badkamer met de volgende toebehoren:				
– Ligbad	☐	☐	☐	☒
– Jacuzzi/whirlpool	☐	☐	☐	☒
– Douche (cabine/scherm)	☒	☐	☐	☐
– Stoomdouche (cabine)	☐	☐	☐	☒
– Wastafel	☐	☐	☐	☒
– Wastafelmeubel	☒	☐	☐	☐
– Planchet	☐	☐	☐	☒
– Toiletkast	☐	☐	☐	☒
– Toilet	☒	☐	☐	☐
– Toiletrolhouder	☒	☐	☐	☐
– Toiletborstel(houder)	☐	☐	☐	☒
–	☐	☐	☐	☒
–	☐	☐	☐	☒
Sauna met toebehoren	☐	☐	☐	☒
	☐	☐	☐	☒
	☐	☐	☐	☒

Exterieur/installaties/veiligheid/energiebesparing

Schotel/antenne	☐	☐	☐	☒
Brievenbus	☒	☐	☐	☐
Kluis	☐	☐	☐	☒
(Voordeur)bel	☒	☐	☐	☐
Alarminstallatie	☐	☐	☐	☒
(Veiligheids)sloten en overige inbraakpreventie	☐	☐	☐	☒
Rookmelders	☒	☐	☐	☐
(Klok)thermostaat	☒	☐	☐	☐
Airconditioning	☒	☐	☐	☐
Warmwatervoorziening, te weten:				
– CV-installatie	☒	☐	☐	☐
– Boiler	☐	☐	☐	☒
– Geiser	☐	☐	☐	☒
–	☐	☐	☐	☒
–	☐	☐	☐	☒
–	☐	☐	☐	☒
Screens	☐	☐	☐	☒
Rolluiken	☐	☐	☐	☒
Zonwering buiten	☐	☐	☐	☒
–	☐	☐	☐	☒
–	☐	☐	☐	☒
–	☐	☐	☐	☒
Isolatievoorzieningen (voorzetramen/radiatorfolie etc.), te weten:				
–	☐	☐	☐	☒
–	☐	☐	☐	☒

Veghtstaete Makelaardij en Taxaties
Van Lentestraat 9
7721 ZS, DALFSEN
Tel: 0529-433352
E-mail: info@veghtstaete.nl
www.veghtstaete.nl

	Blijft achter	Gaat mee	Kan worden overgenomen	n.v.t.
Telefoonaansluiting/internetaansluiting	☐	☐	☐	☒
Veiligheidsschakelaar wasautomaat	☐	☐	☐	☒
Waterslot wasautomaat	☐	☐	☐	☒
Zonnepanelen	☒	☐	☐	☐
Oplaadpunt elektrische auto	☐	☐	☐	☒
	☐	☐	☐	☒
	☐	☐	☐	☒

Tuin

Inrichting

Tuinaanleg/bestrating	☒	☐	☐	☐
Beplanting	☒	☐	☐	☐
	☐	☐	☐	☒

Verlichting/installaties

Buitenverlichting	☒	☐	☐	☐
Tijd- of schemerschakelaar/bewegingsmelder	☐	☒	☐	☐
2 x veiligheidslamp carport	☐	☐	☒	☐

Bebouwing

Tuinhuis/buitenberging	☒	☐	☐	☐
Kasten/werkbank in tuinhuis/berging	☐	☒	☐	☐
(Broei)kas	☐	☐	☐	☒
	☐	☐	☐	☒
	☐	☐	☐	☒

Overig

Overige tuin, te weten:				
– (Sier)hek	☐	☐	☐	☒
– Vlaggenmast(houder)	☐	☐	☐	☒
– uittrek windscherm	☒	☐	☐	☐
– 2 kuub haard hout	☐	☐	☒	☐

Veghtstaete Makelaardij en Taxaties
Van Lentestraat 9
7721 ZS, DALFSEN
Tel: 0529-433352
E-mail: info@veghtstaete.nl
www.veghtstaete.nl

Overig

Zijn er zaken die geen eigendom zijn van verkoper omdat er sprake is van een leasecontract of huurcontract. Zo ja, neemt verkoper de zaak mee of wordt het betreffende contract overgenomen?	Ja	Nee	Gaat mee	Moet worden overgenomen
CV	☐	☒	☐	☐
Boiler	☐	☒	☐	☐
Zonnepanelen	☐	☒	☐	☐
	☐	☒	☐	☐
	☐	☒	☐	☐
	☐	☒	☐	☐
	☐	☒	☐	☐
Bijlage(n) over te nemen contracten:				
–				
–				

Veghtstaete Makelaardij en Taxaties
Van Lentestraat 9
7721 ZS, DALFSEN
Tel: 0529-433352
E-mail: info@veghtstaete.nl
www.veghtstaete.nl

Vragenlijst voor de verkoop van een woning

DEEL B

1 Bijzonderheden

a. Zijn er nadat u het perceel in eigendom hebt gekregen nog andere, eventuele aanvullende notariële of onderhandse akten opgesteld met betrekking tot het perceel? **Nee**

Zo ja, welke? : _____

_____

b. Zijn er mondelinge of schriftelijke afspraken gemaakt over aangrenzende percelen? **Nee**
(Denk hierbij aan regelingen voor het gebruik van een poort, schuur, garage, tuin, overeenkomsten met meerdere buren, toezeggingen, erfafscheidingen.)

Zo ja, welke zijn dat? : _____

_____

c. Wijken de huidige terreinafscheidingen af van de kadastrale eigendomsgrenzen? **Nee**
(Denk hierbij ook aan strookjes grond van de gemeente die u in gebruik heeft, of grond van u die gebruikt wordt door de buren.)

Zo ja, waaruit bestaat die afwijking? : _____

_____

d. Is een gedeelte van de woning, schuur, garage of schutting gebouwd op grond van de buren of andersom? **Nee**

Zo ja, graag nader toelichten: : _____

_____

e. Heeft u grond van derden in gebruik? **Nee**

Zo ja, welke grond? : _____

_____

f. Rusten er 'bijzondere lasten en beperkingen' op de woning en/of het perceel? (Bijzondere lasten en beperkingen kunnen privaatrechtelijke beperkingen zijn zoals (lijdende) erfdienstbaarheden (bijvoorbeeld een recht van overpad), kwalitatieve verplichtingen, kettingbedingen, vruchtgebruik, voorkeursrecht (bijvoorbeeld een eerste recht van koop), opstalrecht, erfpacht, huurkoop. Het kan ook gaan om publiekrechtelijke beperkingen zoals een aanschrijving van de gemeente in het kader van een illegale verbouwing) **Ja**

Zo ja, welke? : **erfpacht grond**

g. Is de Wet voorkeursrecht gemeenten van toepassing? **Nee**

h. Is er een anti-speculatiebeding en/of zelfbewoningsplicht van toepassing op de woning? **Nee**

Zo ja, hoe lang nog? : _____

_____

i. Is er sprake van een beschermd stads- of dorpsgezicht of loopt er een procedure tot aanwijzing daartoe? **Nee**

Is er sprake van een gemeentelijk-, provinciaal-of rijksmonument of loopt er een procedure tot aanwijzing daartoe? **Nee**

Is er volgens het bestemmingsplan sprake van een beeldbepalend of karakteristiek object? **Nee**

j. Is er sprake (geweest) van ruilverkaveling? **Nee**

Zo ja, moet u hiervoor ruilverkavelingsrente betalen? Ja / Nee

Zo ja, hoeveel en voor hoe lang? Bedrag: € _____

Duur: : _____

Veghtstaete Makelaardij en Taxaties
Van Lentestraat 9
7721 ZS, DALFSEN
Tel: 0529-433352
E-mail: info@veghtstaete.nl
www.veghtstaete.nl

k. Is er sprake van onteigening? **Nee**

l. Is de woning of de grond geheel of gedeeltelijk verhuurd of bij anderen in gebruik? **Nee**

Zo ja: Is er een huurcontract/ gebruiksovereenkomst? Ja / Nee

Indien er geen contract of overeenkomst is, beschrijf hieronder wat (mondeling) met de huurder/ gebruiker is afgesproken: : _____

Welk gedeelte is verhuurd/ in gebruik gegeven? : _____

Welke delen vallen onder gezamenlijk gebruik? : _____

Welke zaken zijn van de huurder en mag hij verwijderen bij ontruiming? (Bijvoorbeeld geiser, keuken, lampen.) : _____

Heeft de huurder een waarborgsom gestort? Ja / Nee

Zo ja, hoeveel? € _____

Heeft u nog andere afspraken met de huurders gemaakt? Ja / Nee

Zo ja, welke? : _____

m. Is er over de woning een geschil/procedures gaande, al dan niet bij de rechter, huurcommissie of een andere instantie?(bijvoorbeeld onteigening/kwesties met buren, zoals erfdienstbaarheden, recht van overpad, erfafscheidingen e.d.) **Nee**

Zo ja, welke is/zijn dat? : _____

n. Is er bezwaar gemaakt tegen de waardebeschikking WOZ? **Nee**

Zo ja, toelichting: : _____

o. Zijn er door de overheid of nutsbedrijven verbeteringen of herstellingen voorgeschreven of aangekondigd die nog niet naar behoren zijn uitgevoerd? **Nee**

Zo ja, welke? : _____

p. Zijn er in het verleden subsidies of premies verstrekt die bij verkoop van de woning voor een deel kunnen worden teruggevorderd? **Nee**

Zo ja, welke? : _____

q. Is de woning onbewoonbaar verklaard of in het verleden ooit onbewoonbaar verklaard geweest? **Nee**

Zo ja, waarom? : _____

r. Is er bij verkoop sprake van een omzetbelastingheffing? (Bijvoorbeeld omdat het een voormalig bedrijfsonroerendgoed is, of een woning met praktijkgedeelte, of omdat u pas ingrijpend verbouwd hebt.) **Nee**

Zo ja, waarom? : _____

s. Hoe gebruikt u de woning nu? (Bijvoorbeeld woning, praktijk, winkel, opslag) : **Recreatiewoning**

Is dat gebruik volgens de gemeente toegestaan? **Ja**

Veghtstaete Makelaardij en Taxaties
Van Lentestraat 9
7721 ZS, DALFSEN
Tel: 0529-433352
E-mail: info@veghtstaete.nl
www.veghtstaete.nl

Zo nee, heeft de gemeente dit strijdige gebruik wel eens bij u aangekaart? Ja / Nee

Hoe heeft de gemeente dit strijdige gebruik bij u aangekaart? : _____

2 Gevels

a. Is er sprake (geweest) van vochtdoorslag of aanhoudend vochtige plekken op de gevels? **Nee**

Zo ja, waar? : _____

b. Zijn er (gerepareerde) scheuren/beschadigingen in/aan de gevels aanwezig? **Nee**

Zo ja, waar? : _____

c. Zijn de gevels tijdens de bouw geïsoleerd? **Niet bekend**

Zo nee, zijn de gevels daarna (deels) geïsoleerd? **Niet bekend**

Zo ja, wanneer heeft de isolatie van de gevels plaatsgevonden en met welk isolatiemateriaal? : _____

Heeft u een certificaat of bewijs van het na-isoleren? Ja / Nee

Is er sprake van volledige isolatie? **Niet bekend**

Zo nee, welke delen van de gevels zijn er niet geïsoleerd? : _____

d. Zijn de gevels ooit gereinigd? **Niet bekend**

Zo ja, volgens welke methode en wanneer? : _____

3 Dak(en)

a. Hoe oud zijn de daken ongeveer? Platte daken: : **1 jaar oud (2025)**

Overige daken: : _____

b. Heeft u last van daklekkages (gehad)? **Nee**

Zo ja, waar? : _____

c. Zijn er in het verleden gebreken geconstateerd aan de dakconstructie zoals scheve, doorbuigende, krakende, beschadigde en/of aangetaste dakdelen? **Nee**

Zo ja, waar? : _____

d. Heeft u het dak al eens (gedeeltelijk) laten vernieuwen c.q. laten repareren? **Ja**

Zo ja, welk (gedeelte van het) dak en waarom? : **dakbedekking vernieuwd in 2025**

e. Is het dak tijdens de bouw geïsoleerd? Platte daken: **Niet bekend**

Overige daken: Ja / Nee / Niet bekend

Zo nee, is het dak daarna geïsoleerd? Platte daken: **Nee**

Overige daken: Ja / Nee / Niet bekend

Zo ja, wanneer heeft de isolatie plaatsgevonden en met welk isolatiemateriaal? : _____

Heeft u een certificaat of bewijs van het na-isoleren? **Nee**

Is er sprake van volledige isolatie? Platte daken: Ja / Nee /

Veghtstaete Makelaardij en Taxaties
Van Lentestraat 9
7721 ZS, DALFSEN
Tel: 0529-433352
E-mail: info@veghtstaete.nl
www.veghtstaete.nl

Niet bekend

Overige daken: Ja / Nee / Niet bekend

Zo nee, welke delen zijn er niet geïsoleerd? : _____

f. Zijn de regenwaterafvoeren lek of verstopt? **Nee**

Zo ja, toelichting: : _____

g. Zijn de dakgoten lek of verstopt? **Nee**

Zo ja, toelichting: : _____

4 Kozijnen, ramen en deuren

a. Van welk materiaal zijn de buitenkozijnen gemaakt? (bijvoorbeeld hout, kunststof of aluminium of een andersoortig materiaal) : **hout**

b. Wanneer zijn de buitenkozijnen, ramen en deuren voor het laatst geschilderd? : **deels 2021 en deels 2023**

Is dit gebeurd door een erkend schildersbedrijf? **Nee**

Zo ja, door wie? : **vorige eigenaar**

c. Functioneren alle scharnieren en sloten? **Ja**

Zo nee, toelichting: : _____

d. Zijn voor alle afsluitbare deuren, ramen etc. sleutels aanwezig? **Ja**

Zo nee, voor welke deuren, ramen etc. niet? : _____

e. Is er sprake van isolerende beglazing? **Ja**

Zo ja, welk type glas? (bijvoorbeeld HR, HR+, HR++ of HR+++, zie de glassponning waarin doorgaans staat vermeld welke type glas er is geplaatst) : **deels HR deels HR++**

Is er sprake van isolerende beglazing in de gehele woning? **Ja**

Zo nee, welke ramen zijn niet geïsoleerd? : _____

f. Is er bij de isolerende beglazing sprake van condensvorming tussen het glas? (Denk aan lekkende ruiten.) **Nee**

Zo ja, waar? : _____

5 Vloeren, plafonds en wanden

a. Is er sprake (geweest) van vochtdoorslag of optrekkend vocht op de vloeren, plafonds en/of wanden? **Nee**

Zo ja, waar? : _____

b. Is er sprake (geweest) van schimmelvorming op de vloeren, plafonds en/of wanden? **Nee**

Zo ja, waar? : _____

Veghtstaete Makelaardij en Taxaties
Van Lentestraat 9
7721 ZS, DALFSEN
Tel: 0529-433352
E-mail: info@veghtstaete.nl
www.veghtstaete.nl

c. Zijn er (gerepareerde) of (verborgen) scheuren en/of beschadigingen in/aan vloeren, plafonds en/of wanden aanwezig? **Nee**

Zo ja, waar? : _____

d. Hebben zich in het verleden problemen voorgedaan met de afwerkingen? (Bijvoorbeeld loszittend tegelwerk, loslatend behang of spuitwerk, holklinkend of loszittend stucwerk, etc.) **Nee**

Zo ja, waar? : _____

e. Is er sprake (geweest) van gebreken aan de vloerconstructie, zoals scheve, doorbuigende, krakende, beschadigde en/of aangetaste vloerdelen? **Nee**

Zo ja, waar? : _____

f. Is er sprake van vloerisolatie? **Niet bekend**

Zo ja, wanneer heeft de isolatie van de vloer plaatsgevonden en met welk isolatiemateriaal? : _____

Heeft u een certificaat of bewijs van het na-isoleren? Ja / Nee

Is er sprake van volledige isolatie? **Niet bekend**

Zo nee, welke delen zijn er niet geïsoleerd? : _____

6 Fundering, kruipruimte en kelder

a. Is er sprake (geweest) van gebreken aan de fundering? **Niet bekend**

Zo ja, waar? : _____

b. Is de kruipruimte toegankelijk? **Nee**

Is de kruipruimte droog? Ja / Nee / Meestal

Zo nee of meestal, toelichting: : _____

c. Is er sprake van vochtdoorslag door de kelderwand? Ja / Nee / Soms

Zo ja of soms, toelichting: : _____

d. Is de grondwaterstand in de afgelopen jaren waarneembaar gewijzigd of is er sprake van wateroverlast geweest? **Nee**

Zo ja, heeft dit tot problemen geleid in de vorm van water in de kruipruimte c.q. kelder? **n.v.t.**

Zo nee, tot wat voor andere problemen heeft dit geleid? : _____

7 Installaties

a. Wat voor warmte-installatie(s) is/zijn er aanwezig in de woning? : **cv installatie, houtkachel en een airco**
(bijvoorbeeld cv-installatie, WTW-systeem, WKO-systeem, (hybride) warmtepomp, airconditioning, zonneboiler, elektrische boiler, pelletkachel dan wel een andere installatie)

Is/zijn de installatie(s) eigendom? **Ja**

Zo nee, toelichting: : _____
(bijvoorbeeld de installatie(s) is/ zijn gehuurd of

Veghtstaete Makelaardij en Taxaties
Van Lentestraat 9
7721 ZS, DALFSEN
Tel: 0529-433352
E-mail: info@veghtstaete.nl
www.veghtstaete.nl

geleased. Tevens huur-/leaseprijs vermelden)

Merk van de installatie(s): : **Intergas Kombi Kompact**

Type(nummer) van de installatie(s): : **HRE28/24 CW**

Installatiedatum van de installatie(s): : **24-09-2024**

Op welke datum is/zijn deze installatie(s) voor het laatst onderhouden? : **n.v.t.**

Is het onderhoud uitgevoerd door een erkend bedrijf? **Ja**

Zo ja, door wie? : **Installatiebedrijf Groen uit Ommen**

b. Zijn er de afgelopen tijd zaken opgevallen ten aanzien van de installatie(s)? **Nee**
(bijvoorbeeld de cv-installatie moet meer dan 1 keer per jaar bijgevuld worden of de installatie functioneert niet goed)

Zo ja, wat is u opgevallen? : _____
_____

c. Zijn er radiatoren die niet warm worden? **Nee**

Zo ja, welke? : _____
_____

d. Zijn er radiatoren of (water)leidingen die lekken? **Nee**

Zo ja, waar en welke? : _____
_____

e. Zijn er radiatoren of (water)leidingen die ooit zijn bevroren? **Nee**

Zo ja, waar? : _____
_____

f. Heeft u vloerverwarming in de woning? **Nee**

Zo ja, betreft dit elektrische vloerverwarming, vloerverwarming met warm water of anders? Ja / Nee
Elektrisch:

warm water: Ja / Nee

overig, namelijk : _____
_____

Waar bevindt zich de elektrische vloerverwarming? : _____
_____

Waar bevindt zich de vloerverwarming met warm water? : _____
_____

Waar bevindt zich de overige vloerverwarming? : _____
_____

g. Zijn er vertrekken die niet (goed) warm worden? **Nee**

Zo ja, welke? : _____
_____

h. Heeft de woning zonnepanelen die uw eigendom zijn? **Ja**

Heeft de woning zonnepanelen die worden gehuurd of geleased? Ja / Nee

Kan het huurcontract/ leasecontract worden overgenomen door koper? Zo ja, dan overnamecontract opvragen. Ja / Nee / Niet bekend

Hoeveel zonnepanelen zijn er aanwezig? Aantal: **6**

Zo ja, blijven de zonnepanelen achter? **Ja**

Wat is de capaciteit van één zonnepaneel? : **450 WP**
(De capaciteit van zonnepanelen wordt uitgedrukt

Veghtstaete Makelaardij en Taxaties
Van Lentestraat 9
7721 ZS, DALFSEN
Tel: 0529-433352
E-mail: info@veghtstaete.nl
www.veghtstaete.nl

in Wattpiek (Wp). Bijvoorbeeld één zonnepaneel levert 390 Wp.

Functioneren alle zonnepanelen? **Ja**

Wat is het merk/ type van de zonnepanelen? : _____

_____

Maakt u gebruik van een app om de opbrengst van de zonnepanelen te bekijken? **Ja**

Zo ja, welke? : **SolarEdge**

In welk jaar zijn de zonnepanelen geplaatst en door wie? Jaar: : **2025 Groen installatie Techniek**

Installateur: : **Groen installatie Techniek**

Is de btw over het aankoopbedrag teruggevraagd van de belastingdienst? **Ja**

Hoeveel stroom heeft u het afgelopen jaar opgewekt? Jaar: : **2026**

Aantal kWh: : **01-01-2026 tot 14-07-2026 695 Kwh**

Hoe lang zit er nog fabrieksgarantie op de zonnepanelen? : **10 jaar**

Zijn de zonnepanelen aangeschaft met subsidie? **Nee**

Zo ja, moet de subsidie worden terugbetaald? Ja / Nee / n.v.t.

Zo ja, welk bedrag moet worden terugbetaald? € _____

i. In welk jaar zijn voor het laatst de aanwezige schoorsteenkanalen/rookgasafvoeren geveegd/gereinigd? : **november 2025**

j. Wanneer heeft u de aanwezige schoorsteenkanalen voor het laatst gebruikt? : **maart 2026**

Is de trek van aanwezige schoorsteenkanalen goed? **Ja**

k. Zijn er onderdelen van de elektrische installatie vernieuwd? (onder de elektrische installatie wordt verstaan alle elektra leidingen/ schakelaars stopcontacten, meterkast e.d.) **Ja**

Zo ja, wanneer en welke onderdelen? : **i.v.m. plaatsen nieuwe keuken**

Zijn er gebreken aan de elektrische installatie? **Nee**

Zo ja, welke? : _____

_____

l. Is er een laadpaal aanwezig voor een elektrische auto? **Nee**

Zo ja, waar bevindt deze zich? : _____

_____

Blijft deze achter? Ja / Nee / n.v.t./Nader overeen te komen

m. Is er mechanische ventilatie of een soortgelijk systeem aanwezig? **Ja**

Zo ja, functioneert dit systeem naar behoren? **Ja**

Zo nee, toelichting: : _____

_____

Wanneer is dit systeem voor het laatst onderhouden? : _____

_____

Hoe oud is dit systeem ongeveer? : **3 jaar**

n. Is er een domoticasysteem of een soortgelijk systeem aanwezig? (Een domoticasysteem bedient de **Nee**

Veghtstaete Makelaardij en Taxaties
Van Lentestraat 9
7721 ZS, DALFSEN
Tel: 0529-433352
E-mail: info@veghtstaete.nl
www.veghtstaete.nl

verwarming, verlichting, verwarming, audio, ventilatie e.d. automatisch)

Zo ja, functioneert dit systeem naar behoren? Ja / Nee

Zo nee, toelichting: : _____

_____

Hoe oud is dit systeem ongeveer? : _____

_____

o. Zijn er rookmelders op iedere verdieping aanwezig? Ja / Nee

Zo ja, hoe oud zijn de rookmelders ongeveer? : _____

_____

8 Sanitair, riolering en keuken

a. Zijn er beschadigingen aan wastafels, douche, bad, toiletten, gootstenen en kranen? **Nee**

Zo ja, welke? : _____

_____

b. Hoe oud is de badkamer ongeveer? : **circa 2021**

c. Lopen de afvoeren van wastafels, douche, bad, toiletten, gootstenen en kranen goed door? **Ja**

Zo nee, welke niet? : _____

_____

d. Is de woning aangesloten op het gemeentelijke riool? **Ja**

e. Zijn er gebreken (geweest) aan de riolering, zoals breuken, stankoverlast, lekkages, etc.? Ja / Nee

Zo ja, welke? : _____

_____

f. Is er een andere voorziening, zoals een septictank, beerput of dergelijk aanwezig? **Nee**

Zo ja, wat is er aanwezig en hoe dient dit te worden onderhouden? : _____

_____

g. Van welk jaar dateert de keukenopstelling ongeveer? : **september 2024**

h. Van welk jaar dateert de inbouwapparatuur ongeveer? : **september 2024**

Functioneert alle inbouwapparatuur? **Ja**

Zo nee, welk inbouwapparaat functioneert niet? : _____

_____

i. Heeft u een kokend water kraan? (bijvoorbeeld een Quooker kraan of een soortgelijke kraan) **Nee**

Zo ja, functioneert deze kraan naar behoren en hoe oud is deze kraan ongeveer? : _____

_____

9 Diversen

a. Wat is het bouwjaar van de woning? : **1970**

b. Zijn er asbesthoudende materialen in/op de woning/ bijgebouw(en) aanwezig? (bijvoorbeeld asbest zeil, een asbestplaat die onder en/of achter de CV ketel is geplaatst, asbesthoudend isolatiemateriaal om de verwarmingsbuis, asbesthoudend koord bij oude cv-ketels/gaskachels, asbestgolfplaten e.d.) **Niet bekend**

Zo ja, welke en waar? : _____

_____

c. Blijft er in de woning zeil achter, al dan niet vastgelijmd, dat is aangeschaft tussen 1955 en 1982? **Nee**

d. Is er sprake van loden leidingen in de woning? **Nee**

Zo ja, waar? : _____

Veghtstaete Makelaardij en Taxaties
Van Lentestraat 9
7721 ZS, DALFSEN
Tel: 0529-433352
E-mail: info@veghtstaete.nl
www.veghtstaete.nl

e. Is er een Japanse duizendknoop aanwezig in de tuin? (Een Japanse duizendknoop is een exotische plant, welke moeilijk te verwijderen is. De sterke wortelstokken en stengels van de Japanse duizendknoop zijn in staat om schade te veroorzaken aan gebouwen, leidingen en wegen) **Nee**

f. Is er in puin/asbest afval in de grond/tuin aanwezig? **Niet bekend**

g. Heeft u elders lekkages gehad? (dus los van het dak/ sanitair/ riolering) **Niet bekend**

h. Is de grond verontreinigd? **Nee**

Zo ja, is er een onderzoeksrapport? Ja / Nee / n.v.t.

Zo ja, heeft de gemeente/provincie een onderzoeks- of saneringsbevel opgelegd? Ja / Nee / n.v.t.

i. Is er een olietank aanwezig of aanwezig geweest? **Nee**

Zo ja, is deze gesaneerd/verwijderd? Ja / Nee / n.v.t.

Als deze is gesaneerd, waar is de olietank op het perceel gesitueerd? : _____

Is er een Kiwa-certificaat aanwezig? Ja / Nee / n.v.t.

j. Is er sprake van overlast door ongedierte in of (rond)om de woning? (Denk aan muizen, ratten, kakkerlakken, etc.) **Nee**

Zo ja, waar? : _____

k. Is de woning aangetast door houtworm, boktor, ander ongedierte of zwam? **Nee**

Zo ja, waar? : _____

Zo ja, is deze aantasting al eens behandeld? Ja / Nee / n.v.t.

Zo ja, wanneer? : _____

Zo ja, door welk bedrijf? : _____

l. Is er sprake van chlorideschade (betonrot)? (Betonrot komt vooral voor in kruipruimtes van woningen gebouwd tussen 1965 en 1981 die voorzien zijn van betonnen vloerelementen van het merk Kwaaitaal of Manta. Ook andere beton- elementen - bijvoorbeeld balkons - kunnen aangetast zijn) **Nee**

Zo ja, waar? : _____

m. Hebben er verbouwingen en/of bijbouwingen plaatsgevonden in en/of om de woning? **Ja**

Zo ja, welke ver-/bijbouwingen? : **niet bekend, door vorige eigenaar gedaan**

Zo ja, in welk jaartal? : _____

Zo ja, door welk bedrijf zijn deze uitgevoerd? : _____

n. Zijn er verbouwingen of uitbreidingen uitgevoerd zonder omgevingsvergunning (voorheen bouwvergunning)? **Niet bekend**

Zo ja, welke? : _____

Veghtstaete Makelaardij en Taxaties
Van Lentestraat 9
7721 ZS, DALFSEN
Tel: 0529-433352
E-mail: info@veghtstaete.nl
www.veghtstaete.nl

o. Is er sprake van glasvezel internet? **Nee**

p. Bent u in het bezit van een definitief energieprestatiecertificaat/energielabel? **Ja**

Zo ja, welke label? : **C**

10 Vaste lasten

a. Hoeveel betaalde u voor de laatste aanslag onroerendezaakbelasting? **€ 210,82**

Belastingjaar? : **2026**

b. Wat is de WOZ-waarde? **€ 288000,00**

Peiljaar? : **2025**

c. Hoeveel betaalde u voor de laatste aanslag waterschapslasten? **€ 332,48**

Belastingjaar? : _____

_____

d. Hoeveel betaalde u voor de laatste aanslag gemeentelijke belastingen? (zoals rioolheffing en afvalstoffenheffing e.d.) **€ 244,00**

Belastingjaar? : **2026**

e. Welke voorschotbedragen betaalt u maandelijks aan de nutsbedrijven? Gas: **€ 65,00**

Elektra: € _____

Water: **€ 10,00**

Stadsverwarming: € _____

Anders: : _____

_____

Te weten: € _____

Wat is uw jaarverbruik voor gas/ elektriciteit en water? Gas (m³): **48**

Elektriciteit hoog (kWh): _____

Elektriciteit laag (kWh): _____

Elektriciteit totaal (kWh): **1456**

Water (m3): **31**

Stadsverwarming (GJ): _____

Anders: _____

Met hoeveel bewoners bewoonde u de woning? Aantal: **1**

f. Zijn er lease- en/of huurkoopcontracten? **Nee**
(Bijvoorbeeld keuken, kozijnen, cv-ketel, etc.)

Zo ja, welke? : _____

_____

Zijn deze contracten overdraagbaar op de koper? **Nee**
Let op! Veel lease- en huurkoopcontracten zijn niet langer overdraagbaar op een koper. Neem hiervoor contact op met de betreffende leverancier.

Hoe lang lopen de contracten nog en wat is de eventuele afkoopsom? Afkoopsom: € _____

Duur: : _____

_____

g. Als er sprake is van erfpacht of opstalrecht hoe hoog is dan de canon per jaar? **€ 1689,55**

Heeft u alle canons betaald? **Ja**

Is de canon afgekocht? **Nee**

Zo ja, tot wanneer? : _____

Veghtstaete Makelaardij en Taxaties
Van Lentestraat 9
7721 ZS, DALFSEN
Tel: 0529-433352
E-mail: info@veghtstaete.nl
www.veghtstaete.nl

_____

h. Heeft u alle gemeentelijke belastingen die u verschuldigd bent al betaald? **Ja**

Zijn er variabele bedragen voor gemeenschappelijke poorten, inritten of terreinen? **Nee**

Zo ja, hoe hoog en waarvoor? : _____
_____

i. Heeft u, om in de straat te parkeren, een parkeervergunning nodig? **Nee**

Hoeveel parkeervergunningen kunnen er maximaal worden aangevraagd? : _____
_____

Wat zijn de kosten voor deze parkeervergunning(en) per jaar? € _____

11 Garanties

a. Zijn er lopende onderhoudscontracten en/of garantieregelingen overdraagbaar aan de koper? **Nee**
(Zoals dakbedekking, cv-installatie, dubbele beglazing, etc.)

Zo ja, welke? : _____
_____

12 Nadere informatie

Overige zaken(Overige zaken die de koper naar uw mening moet weten) : **Parkkosten lid van de VVE circa 400,- per jaar De woning wordt geheel gestoffeerd en gemeubileerd opgeleverd (Let op: de inrichting c.q. het meubilair wat achter blijft en nu aanwezig is in de recreatiewoning wijkt af van het getoonde op de fotoreportage en video).**

Veghtstaete Makelaardij en Taxaties
Van Lentestraat 9
7721 ZS, DALFSEN
Tel: 0529-433352
E-mail: info@veghtstaete.nl
www.veghtstaete.nl

Namens de verkoper willen wij jou hartelijk danken voor de interesse die je in deze woning hebt getoond!

ALGEMENE INFORMATIE

Het kopen van een huis brengt veel vragen met zich mee. Dat is niet verwonderlijk want een huis koop je niet iedere dag. Bovendien zijn er nogal wat aspecten waarvan je op de hoogte moet zijn zodat je weet waar jouw rechten en plichten liggen. Daarin kan onze makelaar Harco Offereins je deskundig adviseren. Op ons kantoor zit een klein team, waardoor de lijnen tussen jou en ons kort zijn. Wij zijn er om jouw wensen en doelen te realiseren, met daarbij de zekerheid dat alles goed geregeld is. Dus heb je nog vragen, je kan ons altijd rechtstreeks bellen, mailen of whatsappen.

BEZICHTIGING

Graag nodigen wij je uit om de woning te bezichtigen. Houd er rekening mee dat (een afspraak voor) een bezichtiging tot geen enkele verplichting leidt, maar dat je hieraan ook geen rechten kunt ontlenen. Dit betekent dat wij vrij zijn om ook met andere partijen afspraken voor bezichtigingen te maken.
Graag horen wij binnen 5 dagen na een bezichtiging een reactie op de woning. De verkoper heeft moeite gedaan om zijn huis zo goed mogelijk te presenteren en een berichtje wordt dan zeer op prijs gesteld!

ONDERHANDELINGEN/BIEDING

Bij het uitbrengen van een bieding zijn naast de prijs ook de voorwaarden waaronder de koop tot stand komt van belang. Hierbij moet je denken aan de oplevertermijn, mee te verkopen goederen en eventuele ontbindende voorwaarden (bijvoorbeeld financieringsvoorbehoud).
Jouw bod wordt aan de verkopers overgebracht en daarop kan een tegenvoorstel volgen. De verkoper kan het bod afwijzen of direct accepteren en is niet verplicht jou een tegenvoorstel te doen. Je bent pas in onderhandeling als de verkoper een tegenvoorstel uitbrengt. Het staat partijen vrij om op elk moment de onderhandeling af te breken.
De verkoper kan meerdere biedingen ontvangen en is gerechtigd om één daarvan te accepteren. Het is daarom raadzaam om een zo goed mogelijke bieding te doen voor wat betreft prijs en voorwaarden. De overeenkomst komt pas tot stand op het moment dat de koopovereenkomst zowel door koper als verkoper is ondertekend. Tenzij in deze brochure anders is vermeld wordt een woning verkocht onder de conditie kosten koper; dit zijn aanvullende kosten die voor rekening van de koper komen. Het betreft de overdrachtsbelasting, notariskosten en de kosten voor inschrijving bij het kadaster.

BANKGARANTIE/WAARBORGSOM

Bij een koopovereenkomst is het gebruikelijk dat koper tot zekerheid voor nakoming van de verplichtingen een waarborgsom stort of een schriftelijke bankgarantie stelt van 10% van de koopsom op het moment dat eventuele ontbindende voorwaarden zijn vervallen.

BEDENKTIJD

De koper heeft de mogelijkheid om de koopakte te ontbinden binnen 3 dagen nadat hij/zij een kopie van de door beide partijen ondertekende koopakte heeft ontvangen.

FINANCIERING

Hoe kan ik die mooie woning betalen? Hoeveel hou ik dan per maand over ?
Er komen veel vragen kijken bij het financieren van een huis. Wij kunnen jou duidelijke antwoorden geven en helpen je bij alle andere zaken die om de hoek komen kijken wanneer je een woning wilt kopen.
Wij doen dit op een eigentijdse manier. Door middel van een online dossier in combinatie met persoonlijke gesprekken, zodat de financiering helder is en je thuis alles nog eens rustig kan doornemen.

Veghtstaete Makelaardij en Taxaties
Van Lentestraat 9
7721 ZS, DALFSEN
Tel: 0529-433352
E-mail: info@veghtstaete.nl
www.veghtstaete.nl

Doordat wij vervolgens de hypotheek voor je regelen, kan jij je bezig houden met alle leuke beslissingen die moeten worden genomen: doen we aanpassingen aan de keuken of de badkamer, waar komt de nieuwe bank te staan? Leuke dingen om mee bezig te zijn!
Je mogelijkheden bespreken? Neem dan contact met ons op!

OVERDRACHT/TRANSPORT
Bij de oplevering van de nieuwe woning is het gebruikelijk dat de partijen eerst nog bij de woning gaan kijken of alles in orde is. Bij deze voor oplevering worden ook de meterstanden genoteerd. Na deze inspectie gaan partijen naar de notaris waar het ondertekenen van de leveringsakte en de sleuteloverdracht plaatsvindt. Ook de financiële afwikkeling tussen partijen wordt door de notaris verzorgd. De notaris is ter keuze van de kopende partij.

EIGEN WONING
Indien je al een eigen woning hebt, dan is vaak de vraag wat de te verwachten verkoopopbrengst zal zijn. Een waardebepaling is de eerste stap op weg naar een succesvolle verkoop. Graag geven wij je geheel vrijblijvend een indicatie van de verkoopopbrengst. Bel ons nu om een afspraak te maken voor een gratis waardebepaling.

VERZEKERINGEN
Als je eigenaar bent geworden van de woning, is dat een waardevol bezit dat je goed wilt verzekeren.
Veghtstaete kan jou in contact brengen met een verzekeringsadviseur die jou een scherpe offerte voor een verzekering kan aanbieden. De koop van een woning luidt een nieuwe periode in. Dat is tevens een geschikt moment om je overige verzekeringen te laten bekijken of ze nog aansluiten bij de nieuwe situatie. Meer weten? Neem dan contact met ons op.

DOCUMENTATIE EN INFORMATIE
De gegevens, zoals die zijn verstrekt, zijn met grote zorgvuldigheid samengesteld. Toch is het mogelijk dat de gegeven informatie en/of tekeningen enigszins afwijken van de werkelijkheid. Wij verzoeken jou dan ook zelf de juistheid van de gegeven informatie te controleren! Wij kunnen hiervoor niet aansprakelijk gesteld worden.

Veghtstaete Makelaardij en Taxaties
Van Lentestraat 9
7721 ZS, DALFSEN
Tel: 0529-433352
E-mail: info@veghtstaete.nl
www.veghtstaete.nl