Wordt dit
jouw droomhuis?



Oude Wed 12

ZUTPHEN

Om de hoek van de IJsselkade ligt de Oude Wed, een historische straat in het oude hart van Zutphen.

EGGINK MAALDERINK GARANTIEMAKELAARS

Eggink Maalderink Garantiemakelaars
Lokenstraat 6 8
7201 MP, ZUTPHEN

(0575) 514 124
zutphen@egginkmaalderink.nl
www.egginkmaalderinkzutphen.nl

Wat leuk dat je interesse hebt
in deze woning!

Waar vroeger een stalhouderij voor rijtuigen en paarden stond, is het nu fantastisch wonen in de luwte van de binnenstad. Dit appartement, op de eerste verdieping, heeft maar liefst drie slaapkamers en een terras op het oosten. De keuken en badkamer zijn vernieuwd, er is een aparte toiletruimte en op de begane grond is een eigen (fietsen)berging.

Vraagprijs € 295.000,- k.k.

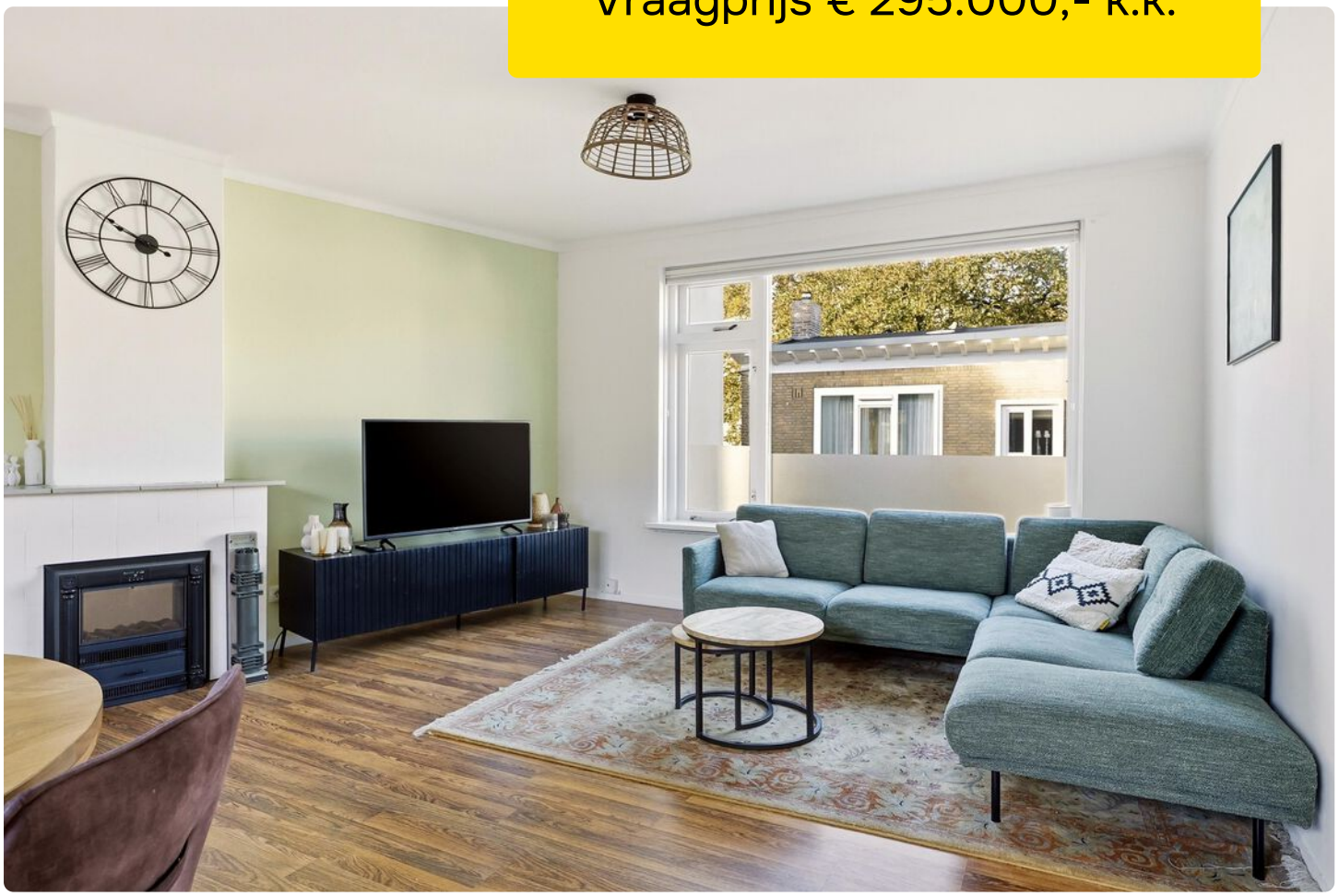



Kenmerken
van deze woning

Soort woning	Portiekflat
Type woning	Appartement
Bouwjaar	1965
Inhoud	231 m³
Woonoppervlakte	71 m²
Energielabel	E
Aantal kamers	4
Aantal slaapkamers	3

Omschrijving van de woning

Om de hoek van de IJsselkade ligt de Oude Wed, een historische straat in het oude hart van Zutphen. Waar vroeger een stalhouderij voor rijtuigen en paarden stond, is het nu fantastisch wonen in de luwte van de binnenstad. Dit appartement, op de eerste verdieping, heeft maar liefst drie slaapkamers en een terras op het oosten. De keuken en badkamer zijn vernieuwd, er is een aparte toiletruimte en op de begane grond is een eigen (fietsen)berging.

Om te winkelen, een avondje uit, een zonnig terras en je favoriete restaurant loop je zo de gezellige binnenstad in. Om de auto te parkeren kun je een vergunning aanvragen en vanaf station Zutphen vertrekken treinen in diverse richtingen. De historie van de stalhouderij is nog zichtbaar, met het voormalige koetshuis iets verder in de straat.

Indeling:
Appartementengebouw:
De gezamenlijke entree van het kleinschalige appartementengebouw is op de begane grond. Eenmaal binnen loop je, via de trap, naar de eerste verdieping. Aan de rechterkant is de voordeur van dit ruime en lichte appartement. Bij het appartement hoort een eigen (fietsen)berging, aan de linkerkant van het gebouw.

Appartement:
In de lange hal ligt, net als in bijna het hele appartement, laminaat op de vloer. Er is toegang tot alle ruimtes van het appartement, waaronder de woonkamer. Deze verrassend grote leefruimte is aan de voorzijde bijna 4 meter breed, en aan de achterzijde circa 5.50 meter. Door de grote ramen aan de oost- en westkant valt veel licht naar binnen en bij de schouw is een elektrische sierhaard geplaatst.
Aan de achterzijde is de dichte keuken, met een lichte tegelvloer en een in 2022 geplaatste dubbele wandopstelling. Fraaie elementen zijn het lichtgrijze aanrechtblad, de groene wandtegels bij het kookgedeelte en de inbouwapparatuur: een inductie kookplaat, afzuigkap, combi-oven, vaatwasser en een koel-/vriescombinatie. In de inbouwkast hangt de HR-ketel en is een prima plek om de wasmachine neer te zetten.
Dit goed ingedeelde appartement heeft maar liefst drie slaapkamers, waarvan twee aan de voorzijde. De slaapkamer aan de achterzijde heeft, net als de hal, een inbouwkast. Vanuit de hal is er ook toegang tot de toiletruimte en de in 2020 vernieuwde badkamer, met een ruime douche en een wastafelmeubel.

Terras:
Verrassend is het terras, te bereiken vanuit de keuken. Het kunstgras markeert ongeveer de grens van deze buitenruimte, met een handige bergkast vlak naast het keukenraam. De ligging is op het oosten, waardoor je de dag begint met een kop koffie of thee in de zon.

Bijzonderheden:
- Houten en kunststof kozijnen met isolerende beglazing;
- Verwarming en warm water via een HR-ketel (Remeha, 2022, eigendom);
- Drie slaapkamers;
- Vernieuwde badkamer (2020) en keuken (2022);
- Ruim terras aan de achterzijde (oost);
- Eigen (fietsen)berging op de begane grond;
- VvE bijdrage € 133,- per maand;
- Energielabel E.

Woonverdieping



Berging

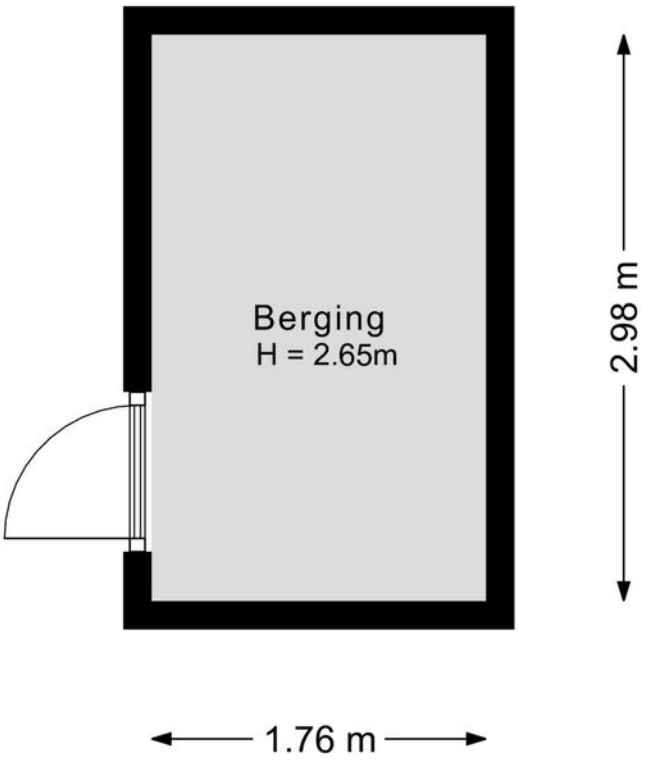









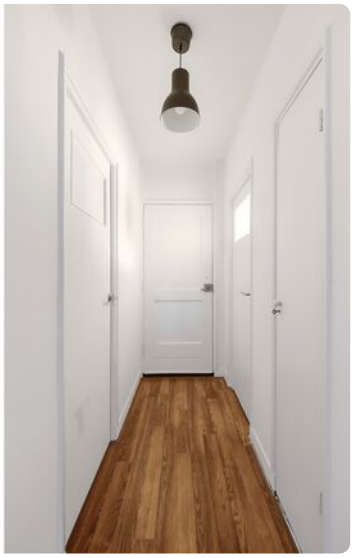





























Lijst van zaken

BESCHRIJVING	BLIJFT ACHTER	GAAT MEE	TER OVERNAME
Woning - Interieur			
(Voorzet) openhaard met toebehoren	X		
Verlichting, te weten			
- inbouwspots/dimmers	X		
- opbouwspots/armaturen/lampen/dimmers	X		
- losse (hang)lampen		X	
Raamdecoratie/zonwering binnen, te weten			
- gordijnrails	X		
- gordijnen	X		
- rolgordijnen		X	
Vloerdecoratie, te weten			
- laminaat	X		
Woning - Keuken			
Keukenblok (met bovenkasten)	X		
Keuken (inbouw)apparatuur, te weten			
- kookplaat	X		
- afzuigkap	X		
- magnetron	X		
- combi-oven/combimagnetron	X		
- koelkast	X		
- koel-vriescombinatie	X		
- vaatwasser	X		
- koffiezetapparaat		X	
Woning - Sanitair/sauna			
Toilet met de volgende toebehoren			
- toilet	X		
- toiletrolhouder	X		
- toiletborstel(houder)		X	
- fontein	X		
Badkamer met de volgende toebehoren			
- douche (cabine/scherm)	X		
- wastafel	X		
- wastafelmeubel	X		
- toiletkast	X		
- toilet	X		
- toiletrolhouder	X		
- toiletborstel(houder)		X	
Woning - Exterieur/installaties/veiligheid/energiebesparing			
Brievenbus	X		
(Voordeur)bel	X		
Rookmelders		X	
(Klok)thermostaat	X		
Telefoonaansluiting/internetaansluiting	X		
Warmwatervoorziening, te weten			
- CV-installatie	X		
Tuin - Inrichting			

Lijst van zaken

BESCHRIJVING	BLIJFT ACHTER	GAAT MEE	TER OVERNAME
Tuinaanleg/bestrating	X		
Beplanting	X		
Tuin - Bebouwing			
Tuinhuis/buitenberging	X		
Kasten/werkbank in tuinhuis/berging	X		

Vragenlijst

VRAAG	ANTWOORD
Bijzonderheden 1 A.	
Zijn er nadat u het appartement in eigendom hebt gekregen nog andere, eventuele aanvullende notariële of onderhandse akten opgesteld met betrekking tot het appartement?	Nee
Zo ja, welke?	
Bijzonderheden 1 B.	
Zijn er mondelinge of schriftelijke afspraken gemaakt over aangrenzende percelen? (Denk hierbij aan regelingen voor het gebruik van een poort, schuur, garage, tuin, overeenkomsten met meerdere buren, toezeggingen, erfafscheidingen.)	Nee
Zo ja, welke zijn dat?	
Bijzonderheden 1 C.	
Wijken de huidige terreinafscheidingen af van de kadastrale eigendomsgrenzen? (Denk hierbij ook aan strookjes grond van de gemeente die u in gebruik heeft, of grond van u die gebruikt wordt door de buren.)	Nee
Zo ja, waaruit bestaat die afwijking?	
Bijzonderheden 1 D.	
Is een gedeelte van uw appartement, schuur, garage of schutting gebouwd op grond van de buren of andersom?	Nee
Zo ja, graag nader toelichten:	
Bijzonderheden 1 E.	
Heeft u grond van derden in gebruik?	Nee
Zo ja, welke grond?	
Bijzonderheden 1 F.	
Rusten er voor zover u weet 'bijzondere lasten en beperkingen' op het appartement? ('Bijzondere lasten en beperkingen' kunnen privaatrechtelijke beperkingen zijn zoals (lijdende) erfdienstbaarheden (bijvoorbeeld een recht van overpad), kwalitatieve verplichtingen, kettingbedingen, vruchtgebruik, voorkeursrecht (bijvoorbeeld een eerste recht van koop), opstalrecht, erfpacht, huurkoop. Het kan ook gaan om publiekrechtelijke beperkingen zoals een aanschrijving van de gemeente in het kader van een illegale verbouwing.)	Nee
Zo ja, welke?	
Bijzonderheden 1 G.	
Is de Wet voorkeursrecht gemeenten van toepassing?	Nee
Bijzonderheden 1 H.	
Is er een anti-speculatiebeding en/of zelfbewoningsplicht van toepassing op het appartement?	Nee
Zo ja, hoe lang nog?	
Bijzonderheden 1 I.	
Is er sprake van een beschermd stads- of dorpsgezicht of loopt er een procedure tot aanwijzing daartoe?	Nee
Is er sprake van een gemeentelijk-, provinciaal-of rijksmonument of loopt er een procedure tot aanwijzing daartoe?	Nee
Is er volgens het bestemmingsplan sprake van een beeldbepalend of karakteristiek object?	Nee
Bijzonderheden 1 J.	
Is er sprake (geweest) van ruilverkaveling?	Nee

Vragenlijst

VRAAG	ANTWOORD
Zo ja, moet u hiervoor ruilverkavelingsrente betalen?	
Zo ja, hoeveel en voor hoe lang? Bedrag:	
Duur:	
Bijzonderheden 1 K.	
Is er sprake van onteigening?	Nee
Bijzonderheden 1 L.	
Is het appartement of de grond geheel of gedeeltelijk verhuurd of bij anderen in gebruik?	Nee
Zo ja: Is er een huurcontract/ gebruiksovereenkomst?	
Indien er geen contract of overeenkomst is, beschrijf hieronder wat (mondeling) met de huurder/ gebruiker is afgesproken:	
Welk gedeelte is verhuurd/ in gebruik gegeven?	
Welke delen vallen onder gezamenlijk gebruik?	
Welke zaken zijn van de huurder en mag hij verwijderen bij ontruiming? (Bijvoorbeeld geiser, keuken, lampen)	
Heeft de huurder een waarborgsom gestort?	
Zo ja, hoeveel?	
Heeft u nog andere afspraken met de huurders gemaakt?	
Zo ja, welke?	
Bijzonderheden 1 M.	
Behoort de gebruikte berging (of een andere ruimte zoals een garage en/of parkeerplaats) ook volgens de splitsingsakte en de splitsingstekening bij het appartement? (Het komt regelmatig voor dat een in gebruik zijnde berging/garage/ parkeerplaats niet de berging is die volgens de splitsingsakte en de splitsingstekening bij het appartement hoort. Men heeft om wat voor reden dan ook de berging geruild. Het is van belang om de berging/garage/parkeerplaats welke conform de splitsingsakte en de splitsingstekening bij het appartement hoort te verkopen)	Nee
Bijzonderheden 1 N.	
Is er over het appartement een geschil/procedure gaande, al dan niet bij de rechter, huurcommissie of een andere instantie? (bijvoorbeeld onteigening/kwesties met buren, zoals erfdienstbaarheden, recht van overpad, erfafscheidingen e.d.)	Nee
Zo ja, welke is/zijn dat?	
Bijzonderheden 1 O.	
Is er bezwaar gemaakt tegen de waardebeschikking WOZ?	Nee
Zo ja, toelichting:	
Bijzonderheden 1 P.	
Zijn er door de overheid of nutsbedrijven verbeteringen of herstellingen voorgeschreven of aangekondigd die nog niet naar behoren zijn uitgevoerd?	Nee
Zo ja, welke?	
Bijzonderheden 1 Q.	
Zijn er in het verleden subsidies of premies verstrekt die bij verkoop van het appartement voor een deel kunnen worden teruggevorderd?	Nee
Zo ja, welke?	
Bijzonderheden 1 R.	
Is het appartement onbewoonbaar verklaard of in het verleden ooit onbewoonbaar verklaard geweest?	Nee
Zo ja, waarom?	

Vragenlijst

VRAAG	ANTWOORD
Bijzonderheden 1 S.	
Is er bij verkoop sprake van een omzetbelastingheffing? (Bijvoorbeeld omdat het een voormalig bedrijfsonroerendgoed is, of een appartement met praktijkgedeelte, of omdat u pas ingrijpend verbouwd hebt.)	Nee
Zo ja, waarom?	
Bijzonderheden 1 T.	
Hoe gebruikt u het appartement nu? (Bijvoorbeeld voor bewoning, praktijk, winkel, opslag.)	Op dit moment bewonen wij het appartement.
Is dat gebruik volgens de splitsingsakte toegestaan?	Ja
Is dat gebruik volgens de gemeente toegestaan?	Ja
Zo nee, heeft de gemeente dit strijdige gebruik wel eens bij u aangekaart?	
Hoe heeft de gemeente dit strijdige gebruik bij u aangekaart?	
Gevels 2 A.	
Is er bij het appartement sprake (geweest) van vochtdoorslag of aanhoudend vochtige plekken op de gevels?	Nee
Zo ja, waar?	
Gevels 2 B.	
Zijn er bij het appartement (gerepareerde) scheuren/beschadigingen in/aan de gevels aanwezig?	Ja
Zo ja, waar?	Bij de buiten muur zit een scheur in de gevel.
Gevels 2 C.	
Zijn de gevels bij het appartement tijdens de bouw geïsoleerd?	Niet bekend
Zo nee, zijn de gevels daarna (deels) geïsoleerd?	Niet bekend
Zo ja, wanneer heeft de isolatie van de gevels plaatsgevonden en met welk isolatiemateriaal?	
Heeft u een certificaat of bewijs van het na-isoleren?	
Is er sprake van volledige isolatie?	Niet bekend
Zo nee, welke delen van de gevels zijn er niet geïsoleerd?	Onbekend
Gevels 2 D.	
Zijn de gevels bij het appartement ooit gereinigd?	Niet bekend
Zo ja, volgens welke methode en wanneer?	Onbekend
Dak(en) 3 A.	
Hoe oud zijn de daken van het appartementencomplex ongeveer? Platte daken:	Onbekend.
Overige daken:	Onbekend.
Dak(en) 3 B.	
Heeft u last van daklekkages (gehad)?	Nee
Zo ja, waar?	
Dak(en) 3 C.	
Zijn er in het verleden in het appartement gebreken geconstateerd aan de dakconstructie zoals scheve, doorbuigende, krakende, beschadigde en/of aangetaste dakdelen?	Nee
Zo ja, waar?	
Dak(en) 3 D.	

Vragenlijst

VRAAG	ANTWOORD
Is het dak van het appartementencomplex al eens (gedeeltelijk) vernieuwd c.q. gerepareerd?	Nee
Zo ja, welk (gedeelte van het) dak en waarom?	
Dak(en) 3 E.	
Is het dak van het appartementencomplex tijdens de bouw geïsoleerd? Platte daken:	Niet bekend
Overige daken:	Niet bekend
Zo nee, is het dak daarna geïsoleerd? Platte daken:	
Overige daken:	
Zo ja, wanneer heeft de isolatie plaatsgevonden en met welk isolatiemateriaal?	Onbekend
Heeft u een certificaat of bewijs van het na-isoleren?	Nee
Is er sprake van volledige isolatie? Platte daken:	Niet bekend
Overige daken:	Niet bekend
Zo nee, welke delen zijn er niet geïsoleerd?	
Dak(en) 3 F.	
Zijn de regenwaterafvoeren van het appartement lek of verstopt?	Nee
Zo ja, toelichting:	
Dak(en) 3 G.	
Zijn de dakgoten lek of verstopt?	Nee
Zo ja, toelichting:	
Kozijnen, ramen en deuren 4 A.	
Van welk materiaal zijn de buitenkozijnen gemaakt? (bijvoorbeeld hout, kunststof of aluminium of een andersoortig materiaal)	hout / Kunststof
Kozijnen, ramen en deuren 4 B.	
Wanneer zijn de buitenkozijnen, ramen en deuren van het appartement voor het laatst geschilderd?	Onbekend
Is dit gebeurd door een erkend schildersbedrijf?	Nee
Zo ja, door wie?	
Kozijnen, ramen en deuren 4 C.	
Functioneren alle scharnieren en sloten in het appartement?	Ja
Zo nee, toelichting:	
Kozijnen, ramen en deuren 4 D.	
Zijn voor alle afsluitbare deuren, ramen etc. sleutels aanwezig?	Ja
Zo nee, voor welke deuren, ramen etc. niet?	
Kozijnen, ramen en deuren 4 E.	
Is er sprake van isolerende beglazing in het appartement?	Ja
Zo ja, welk type glas? (bijvoorbeeld HR, HR+, HR++ of HR+++, zie de glassponning waarin doorgaans staat vermeld welke type glas er is geplaatst)	Onbekend.
Is er sprake van isolerende beglazing in het gehele appartement?	Ja
Zo nee, welke ramen zijn niet geïsoleerd?	
Kozijnen, ramen en deuren 4 F.	
Is er bij de isolerende beglazing sprake van condensvorming tussen het glas? (Denk aan lekkende ruiten.)	Nee
Zo ja, waar?	

Vragenlijst

VRAAG	ANTWOORD
Vloeren, plafonds en wanden 5 A.	
Is er in het appartement sprake (geweest) van vochtdoorslag of optrekkend vocht op vloeren, plafonds en/of wanden?	Nee
Zo ja, waar?	
Vloeren, plafonds en wanden 5 B.	
Is er in het appartement sprake (geweest) van schimmelvorming op de vloeren, plafonds en/of wanden?	Nee
Zo ja, waar?	
Vloeren, plafonds en wanden 5 C.	
Zijn er in het appartement (gerepareerde) of (verborgen) scheuren en/of beschadigingen in/aan vloeren, plafonds en/of wanden aanwezig?	Nee
Zo ja, waar?	
Vloeren, plafonds en wanden 5 D.	
Hebben zich in het verleden in het appartement problemen voorgedaan met de afwerkingen? (Bijvoorbeeld loszittend tegelwerk, loslatend behang of spuitwerk, holklinkend of loszittend stucwerk, etc)	Nee
Zo ja, waar?	
Vloeren, plafonds en wanden 5 E.	
Is er in het appartement sprake (geweest) van gebreken aan de vloerconstructie, zoals scheve, doorbuigende, krakende, beschadigde en/of aangetaste vloerdelen?	Nee
Zo ja, waar?	
Vloeren, plafonds en wanden 5 F.	
Is er in het appartement sprake van vloerisolatie?	Nee
Zo ja, wanneer heeft de isolatie van de vloer plaatsgevonden en met welk isolatiemateriaal?	
Heeft u een certificaat of bewijs van het na-isoleren?	
Is er sprake van volledige isolatie?	Niet bekend
Zo nee, welke delen zijn er niet geïsoleerd?	
Kelder, kruipruimte en fundering 6 A.	
Is er in het appartement sprake (geweest) van gebreken aan de fundering?	Niet bekend
Zo ja, waar?	
Kelder, kruipruimte en fundering 6 B.	
Is de kruipruimte van het appartement toegankelijk?	Ja
Is de kruipruimte droog?	Ja
Zo nee of meestal, toelichting:	
Kelder, kruipruimte en fundering 6 C.	
Is er sprake van vochtdoorslag door de kelderwand?	Nee
Zo ja of soms, toelichting:	
Kelder, kruipruimte en fundering 6 D.	
Is de grondwaterstand in de afgelopen jaren waarneembaar gewijzigd of is er sprake van wateroverlast geweest?	Nee
Zo ja, heeft dit tot problemen geleid in de vorm van water in de kruipruimte c.q. kelder?	
Zo nee, tot wat voor andere problemen heeft dit geleid?	

Vragenlijst

VRAAG	ANTWOORD
Installaties 7 A.	
Wat voor warmte-installatie(s) is/zijn er aanwezig in het appartement? (bijvoorbeeld cv-installatie, WTW-systeem, WKO-systeem, blokverwarming, (hybride) warmtepomp, airconditioning, zonneboiler, elektrische boiler, pelletkachel dan wel een andere installatie)	Cv installatie.
Is/zijn de installatie(s) eigendom?	Ja
Zo nee, toelichting: (bijvoorbeeld de installatie(s) is/ zijn gehuurd of geleased. Tevens huur-/leaseprijs vermelden)	
Merk van de installatie(s):	Remeha
Type(nummer) van de installatie(s):	Avanta Ace.
Installatiedatum van de installatie(s):	2022
Op welke datum is/zijn deze installatie(s) voor het laatst onderhouden?	2024
Is het onderhoud uitgevoerd door een erkend bedrijf?	Ja
Zo ja, door wie?	Warmtethuis.
Installaties 7 B.	
Zijn er de afgelopen tijd zaken opgevallen ten aanzien van de installatie(s)? (bijvoorbeeld de cv-installatie moet meer dan 1 keer per jaar bijgevuld worden of de installatie functioneert niet goed)	Nee
Zo ja, wat is u opgevallen?	
Installaties 7 C.	
Zijn er radiatoren die niet warm worden?	Nee
Zo ja, welke?	
Installaties 7 D.	
Zijn er radiatoren of (water)leidingen die lekken?	Nee
Zo ja, waar en welke?	
Installaties 7 E.	
Zijn er radiatoren of (water)leidingen die ooit zijn bevroren?	Nee
Zo ja, waar?	
Installaties 7 F.	
Heeft u vloerverwarming in het appartement?	Nee
Zo ja, betreft dit elektrische vloerverwarming, vloerverwarming met warm water of anders? Elektrisch:	
warm water:	
overig, namelijk	
Waar bevindt zich de elektrische vloerverwarming?	
Waar bevindt zich de vloerverwarming met warm water?	
Waar bevindt zich de overige vloerverwarming?	
Installaties 7 G.	
Zijn er vertrekken die niet (goed) warm worden?	Nee
Zo ja, welke?	
Installaties 7 H.	
Heeft het appartementencomplex zonnepanelen?	Nee
In welk jaar zijn de zonnepanelen geplaatst? Jaar:	
Waarvoor wordt de energie die wordt opgewekt gebruikt? (Bijvoorbeeld voor de privé-gedeeltes van de bewoners of voor de gemeenschappelijke ruimten)	

Vragenlijst

VRAAG	ANTWOORD
Installaties 7 I.	
In welk jaar zijn voor het laatst de aanwezige schoorsteenkanalen/rookgasafvoeren geveegd/gereinigd?	Onbekend.
Installaties 7 J.	
Wanneer heeft u de aanwezige schoorsteenkanalen voor het laatst gebruikt?	Niet.
Is de trek van aanwezige schoorsteenkanalen goed?	Niet bekend
Installaties 7 K.	
Zijn er onderdelen van de elektrische installatie vernieuwd? (onder de elektrische installatie wordt verstaan alle elektra leidingen/ schakelaars stopcontacten, meterkast e.d.)	Ja
Zo ja, wanneer en welke onderdelen?	De lichtschakelaars zijn vervangen.
Zijn er gebreken aan de (technische) installaties?	Nee
Zo ja, welke?	
Installaties 7 L.	
Is er een laadpaal aanwezig voor een elektrische auto?	Nee
Zo ja, waar bevindt deze zich?	
Blijft deze achter?	
Installaties 7 M.	
Is er mechanische ventilatie of een soortgelijk systeem aanwezig?	Nee
Zo ja, functioneert dit systeem naar behoren?	
Zo nee, toelichting:	
Wanneer is dit systeem voor het laatst onderhouden?	
Hoe oud is dit systeem ongeveer?	
Installaties 7 N.	
Is er een domoticasysteem of een soortgelijk systeem aanwezig? (Een domoticasysteem bedient de verwarming, verlichting, verwarming, audio, ventilatie e.d. automatisch)	Nee
Zo ja, functioneert dit systeem naar behoren?	
Zo nee, toelichting:	
Hoe oud is dit systeem ongeveer?	
Installaties 7 O.	
Zijn er rookmelders op iedere verdieping aanwezig?	Ja
Zo ja, hoe oud zijn de rookmelders ongeveer?	2025.
Sanitair en riolering 8 A.	
Zijn er in het appartement beschadigingen aan wastafels, douche, bad, toiletten, gootstenen en kranen?	Nee
Zo ja, welke?	
Sanitair en riolering 8 B.	
Hoe oud is de badkamer ongeveer?	2020
Sanitair en riolering 8 C.	
Lopen de afvoeren van wastafels, douche, bad, toiletten, gootstenen en kranen in het appartement goed door?	Ja
Zo nee, welke niet?	
Sanitair en riolering 8 D.	

Vragenlijst

VRAAG	ANTWOORD
Is het appartement aangesloten op het gemeentelijke riool?	Ja
Sanitair en riolering 8 E.	
Zijn er in het appartement gebreken (geweest) aan de riolering, zoals breuken, stankoverlast, lekkages, etc.?	Nee
Zo ja, welke?	
Sanitair en riolering 8 F.	
Is er een andere voorziening, zoals een septictank, beerput of dergelijk aanwezig?	Nee
Zo ja, wat is er aanwezig en hoe dient dit te worden onderhouden?	
Sanitair en riolering 8 G.	
Van welk jaar dateert de keukenopstelling ongeveer?	2022
Sanitair en riolering 8 H.	
Van welk jaar dateert de inbouwapparatuur ongeveer?	2022
Functioneert alle inbouwapparatuur?	Ja
Zo nee, welk inbouwapparaat functioneert niet?	
Sanitair en riolering 8 I.	
Heeft u een kokend water kraan? (bijvoorbeeld een Quooker kraan of een soortgelijke kraan)	Nee
Zo ja, functioneert deze kraan naar behoren en hoe oud is deze kraan ongeveer?	
Diversen 9 A.	
Wat is het bouwjaar van het appartement?	1965
Diversen 9 B.	
Zijn er asbesthoudende materialen in het appartement aanwezig? (bijvoorbeeld asbest zeil, een asbestplaat die onder en/of achter de CV ketel is geplaatst, asbesthoudend isolatiemateriaal om de verwarmingsbuis, asbesthoudend koord bij oude cv-ketels/ gaskachels, asbestgolfplaten e.d.)	Nee
Zo ja, welke en waar?	
Diversen 9 C.	
Blijft er in het appartement zeil achter, al dan niet vastgelijmd, dat is aangeschaft tussen 1955 en 1982?	Nee
Diversen 9 D.	
Is er sprake van loden leidingen in het appartement?	Niet bekend
Zo ja, waar?	
Diversen 9 E.	
Is er een Japanse duizendknoop aanwezig in de (gemeenschappelijke)tuin? (Een Japanse duizendknoop is een exotische plant, welke moeilijk te verwijderen is. De sterke wortelstokken en stengels van de Japanse duizendknoop zijn in staat om schade te veroorzaken aan gebouwen, leidingen en wegen)	Nee
Diversen 9 F.	
Heeft u elders lekkages gehad? (dus los van het dak/ sanitair/ riolering)	Nee
Diversen 9 G.	
Is de grond van het appartementencomplex verontreinigd?	Niet bekend
Zo ja, is er een onderzoeksrapport?	

Vragenlijst

VRAAG	ANTWOORD
Zo ja, heeft de gemeente/provincie een onderzoeks- of saneringsbevel opgelegd?	
Diversen 9 H.	
Is er een olietank aanwezig of aanwezig geweest?	Nee
Zo ja, is deze gesaneerd/verwijderd?	
Als deze is gesaneerd, waar is de olietank op het perceel gesitueerd?	
Is er een Kiwa-certificaat aanwezig?	N.v.t
Diversen 9 I.	
Is er sprake van overlast door ongedierte in of (rond)om het appartement? (Denk aan muizen, ratten, kakkerlakken, etc.)	Nee
Zo ja, waar?	
Diversen 9 J.	
Is het appartement aangetast door houtworm, boktor, ander ongedierte of zwam?	Niet bekend
Zo ja, waar?	
Zo ja, is deze aantasting al eens behandeld?	
Zo ja, wanneer?	
Zo ja, door welk bedrijf?	
Diversen 9 K.	
Is er in het appartement sprake van chloridеschade (betonrot)? (betonrot komt vooral voor in kruipruimtes van panden gebouwd tussen 1965 en 1981 die voorzien zijn van betonnen vloerelementen van het merk Kwaaitaal of Manta. Ook andere beton- elementen - bijvoorbeeld balkons - kunnen aangetast zijn.)	Niet bekend
Zo ja, waar?	
Diversen 9 L.	
Hebben er in het appartement verbouwingen en/of bijbouwingen plaatsgevonden?	Nee
Zo ja, welke ver-/bijbouwingen?	
Zo ja, in welk jaartal?	
Zo ja, door welk bedrijf zijn deze uitgevoerd?	
Diversen 9 M.	
Zijn er in het appartement verbouwingen of uitbreidingen uitgevoerd zonder daartoe benodigde omgevingsvergunning (voorheen bouwvergunning)?	Nee
Zo ja, welke?	
Diversen 9 N.	
Zijn er verbouwingen of uitbreidingen uitgevoerd zonder daartoe benodigde toestemming van de VvE?	Nee
Zo ja, welke?	
Diversen 9 O.	
Is er sprake van glasvezel internet?	Nee
Diversen 9 P.	
Bent u in het bezit van een definitief energieprestatiecertificaat/energielabel?	Nee
Zo ja, welke label?	
Vaste lasten 10 A.	
Hoeveel betaalde u voor de laatste aanslag onroerendezaakbelasting?	256
Belastingjaar?	2026

Vragenlijst

VRAAG	ANTWOORD
Vaste lasten 10 B.	
Wat is de WOZ-waarde?	264
Peiljaar?	2025
Vaste lasten 10 C.	
Hoeveel betaalde u voor de laatste aanslag waterschapslasten?	240
Belastingjaar?	2025
Vaste lasten 10 D.	
Hoeveel betaalde u voor de laatste aanslag gemeentelijke belastingen? (zoals rioolheffing en afvalstoffenheffing e.d.)	393
Belastingjaar?	2025
Vaste lasten 10 E.	
Welke voorschotbedragen betaalt u maandelijks aan de nutsbedrijven? Gas:	71
Elektra:	44
Water:	20
Stadsverwarming:	0
Anders:	onbekend
Te weten:	0
Wat is uw jaarverbruik voor gas/ elektriciteit en water? Gas (m³):	641
Elektriciteit hoog (kWh):	0
Elektriciteit laag (kWh):	0
Elektriciteit totaal (kWh):	2472
Water (m3):	66
Stadsverwarming (GJ):	0
Anders:	onbekend
Met hoeveel bewoners bewoonde u de woning? Aantal:	3
Vaste lasten 10 F.	
Zijn er lease- en/of huurkoopcontracten? (Bijvoorbeeld keuken, kozijnen, cv-ketel, etc.)	Nee
Zo ja, welke?	
Zijn deze contracten overdraagbaar op de koper? Let op! Veel lease- en huurkoopcontracten zijn niet langer overdraagbaar op een koper. Neem hiervoor contact op met de betreffende leverancier.	
Hoe lang lopen de contracten nog en wat is de eventuele afkoopsom? Afkoopsom:	
Duur:	
Vaste lasten 10 G.	
Als er sprake is van erfpacht of opstalrecht hoe hoog is dan de canon per jaar?	0
Heeft u alle canons betaald?	N.v.t
Is de canon afgekocht?	N.v.t
Zo ja, tot wanneer?	
Vaste lasten 10 H.	
Heeft u alle gemeentelijke belastingen die u verschuldigd bent al betaald?	Nee
Zijn er variabele bedragen voor gemeenschappelijke poorten, inritten of terreinen?	Nee
Zo ja, hoe hoog?	
Zo ja, waarvoor?	
Vaste lasten 10 I.	
Heeft u, om in de straat te parkeren, een parkeervergunning nodig?	Ja

Vragenlijst

VRAAG	ANTWOORD
Hoeveel parkeervergunningen kunnen er maximaal worden aangevraagd?	1
Wat zijn de kosten voor deze parkeervergunning per jaar?	138
Garanties 11 A.	
Zijn er lopende onderhoudscontracten en/of garantieregelingen overdraagbaar aan de koper? (Zoals dakbedekking, cv-installatie, dubbele beglazing, etc.)	Nee
Zo ja, welke?	
De VvE en onderlinge verhoudingen 12 A.	
Is de VvE ingeschreven in het Handelsregister (Kamer van koophandel)?	Nee
Inschrijvingsnummer Kamer van Koophandel:	
De VvE en onderlinge verhoudingen 12 B.	
Uit hoeveel appartementsrechten bestaat de VvE?	4
De VvE en onderlinge verhoudingen 12 C.	
Is er een eigenaar met 50% of meer dan 50% van het aantal stemmen?	Nee
De VvE en onderlinge verhoudingen 12 D.	
Breukdeel van het aandeel in het appartementencomplex: Woning:	Onbekend
Berging:	Onbekend
Parkeerplaats:	Onbekend
De VvE en onderlinge verhoudingen 12 E.	
Aantal stemmen voor dit appartement:	Onbekend
De bestuurder(s) ('het bestuur') 13 A.	
Is er een professionele bestuurder?	Ja
De bestuurder(s) ('het bestuur') 13 B.	
Zo nee, is de bestuurder lid van de VvE?	
De vergadering van eigenaars 14 A.	
Wordt er ten minste eenmaal per jaar vergaderd?	Ja
De vergadering van eigenaars 14 B.	
Zijn er notulen en/of schriftelijke besluiten en actielijsten van de laatste twee vergaderingen beschikbaar?	Ja
De vergadering van eigenaars 14 C.	
Lopen er procedures tot vernietiging van besluiten?	Nee
Zo ja, om welke besluiten gaat het?	
Verzekeringen 15 A.	
Is er een collectieve opstalverzekering?	Ja
Verzekeringen 15 B.	
Is daar een 'appartementenclausule' in opgenomen?	Ja
Verzekeringen 15 C.	
Is er een collectieve wettelijke aansprakelijkheidsverzekering?	Nee

Vragenlijst

VRAAG	ANTWOORD
Het reservefonds, meerjarenonderhoudsplan (MJOP) en bijdrage VvE 16 A.	
Is er een reservefonds?	Ja
Hoe hoog is het reservefonds en wat is de peildatum? Bedrag:	14509
Datum:	06-09-2026
Het reservefonds, meerjarenonderhoudsplan (MJOP) en bijdrage VvE 16 B.	
Is er een meerjarenonderhoudsplan aanwezig?	Ja
Hoe oud is het meerjarenonderhoudsplan en welke periode bestrijkt het plan? Jaar:	2026
Periode:	Oktober.
Het reservefonds, meerjarenonderhoudsplan (MJOP) en bijdrage VvE 16 C.	
Zo nee, hoe wordt vastgesteld wat moet worden gereserveerd voor groot onderhoud?	Onderhoudsplan word opgesteld per 6 november 2026
Het reservefonds, meerjarenonderhoudsplan (MJOP) en bijdrage VvE 16 D.	
Te betalen maandelijkse bijdrage is in totaal: Waarvan:	133
Exploitatiekosten (servicekosten)	0
Reservering voor onderhoud	7962
Stookkosten (voorschot)	0
Het reservefonds, meerjarenonderhoudsplan (MJOP) en bijdrage VvE 16 E.	
Zijn er eenmalige en/of incidentele bijdragen verschuldigd?	Nee
Zo ja, waarvoor, wat is het bedrag en wanneer moeten deze worden betaald?	
Bedrag:	
Te voldoen per:	
Het reservefonds, meerjarenonderhoudsplan (MJOP) en bijdrage VvE 16 F.	
Zijn alle aan de VvE verschuldigde bedragen betaald?	Ja
Zo nee, welke niet?	
Nadere informatie 17 A.	
Overige zaken(Overige zaken die de koper naar uw mening moet weten)	Niet van toepassing

Locatie op de kaart



502 Bad Gateway

Statistieken

Buurtinformatie - Zutphen / Stadskern

Leeftijd



0 - 14: 6%
15 - 24: 10%
25 - 44: 22%
45 - 64: 26%
65+: 37%

Huishouden



Eenpersoons: 58%
Zonder kinderen: 29%
Met kinderen: 13%

Koop / huur



Koop: 50%
Huur: 50%

47%
man

53%
vrouw

0,8 per huishouden

Gemiddelde woningwaarde:

€ 353.000

Maak kennis
met Zutphen

De geschiedenis van Zutphen bestrijkt meer dan 1700 jaar. In die tijd is Zutphen uitgegroeid van een Germaanse nederzetting via een belangrijk machtscentrum rond 1000 en een succesvolle handelsstad rond 1300 tot een middelgrote stad anno nu. De stad kreeg stadsrechten aan het einde van de 12e eeuw en trad toe tot de Hanze. Het Wapen van Zutphen draagt nog altijd de symbolen van een Hanzestad.
De gemeente Zutphen heeft 48.746 waarvan de stad Zutphen er 39.705 telt.

In 2005 is de voormalige naastgelegen gemeente Warnsveld gefuseerd met Zutphen.



In het sfeervolle centrum vind je unieke winkels. Tijdens een dagje winkelen in Zutphen trekken de met zorg samengestelde etalages ongetwijfeld je aandacht. Let ook op de gevels in de straten en steegjes. De historische binnenstad contrasteert met de moderne winkels en dat maakt een dagje Zutphen tot een beleving waar je niet uitgekeken raakt. Je vindt hier eigentijdse shops, originele boetiekjes en galerieën.

Elke donderdagochtend en zaterdag is er een grote markt.

Ontdek Zutphen met een rondleiding of rondvaart. Met de fluisterboten is het mogelijk om mooie vaartochten te maken op de Berkel en de Zutphense grachten. In ruim een uur geniet je van de historische stad en mooie natuur. De schippers staan te trappelen om hierover mooi verhalen te vertellen. Kies je voor een stadswandeling langs de cultuurhistorie van Zutphen of voor één van de wandelroutes in de groene omgeving rond de Hanzestad? Of plan je fietstocht de Achterhoek in of de Veluwe op, langs Berkel en IJssel geniet je volop van het moois dat de omgeving te bieden heeft.

Van bezichtiging tot aankoop
Volg de route met de vragen



Heb je belangstelling voor de woning?

Nee
We stellen het op prijs als je ons dit laat weten. Dan kunnen wij het aan de verkoper doorgeven.

Ja

Zijn jouw hypotheek-mogelijkheden bekend?

Nee
Vraag jouw Garantiemakelaar naar een hypotheekadviseur.

Ja

Breng je een bod uit?

Nee

Ja

Als je een bod uitbrengt (mondeling of schriftelijk) dan is er nog geen sprake van een onderhandeling. Pas wanneer wij jou namens de verkoper een tegenvoorstel doen is er daadwerkelijk sprake van een onderhandeling. Betrek bij jouw bod ook andere factoren die voor je van belang zijn, zoals aanvaarding, ontbindende voorwaarden, roerende zaken etc.

Is er sprake van overeenstemming?

Nee

Ja

Wij stellen voor je een koopovereenkomst op, dat na ondertekening voor beide partijen, naar de notaris wordt gezonden. Hoewel in de volksmond vaak over een 'voorlopig koopcontract' wordt gesproken is de koop overeenkomst wel degelijk bindend voor beide partijen! De koop kan slechts ontbonden worden, binnen drie dagen na ondertekening door de koper, of als er sprakeis van 'ontbindende voorwaarden'.

De notaris
De notaris zal je enkele dagen na ontvangst van de koopover-eenkomst vragen de waarborgsom te storten of een bank-garantie te deponeren.

De hypotheek
De hypotheek wordt aangevraagd via jouw hypotheek adviseur. Indien noodzakelijk wordt tevens een overbruggingskrediet geregeld.

Laatste inspectie
Wij stellen je graag in de gelegenheid de woning vóór de levering nog een keer te inspecteren om te kijken of alles netjes is geleverd zoals we hadden afgesproken. Tijdens de laatste inspectie dien je ook de meterstanden te noteren.

De overdracht
Je ontvangt een uitnodiging van de notaris om met de verkoper de transport-akte te komen ondertekenen. Voor die tijd krijg je de conceptakten en de nota van afrekening van de notaris toegestuurd. Je ondertekent samen met de verkoper (of met een gevolmachtigde van de verkoper) de leveringsakte bij de notaris.

Gefeliciteerd!

Veelgestelde vragen

1. Wanneer ben ik in onderhandeling?
Je bent officieel in onderhandeling als de verkoper reageert op jouw bod. Bijvoorbeeld als de verkoper een tegenbod doet. Als de verkopende makelaar aangeeft dat hij jouw bod met de verkoper zal overleggen, betekent dat dus nog niet dat je in onderhandeling bent.

2. Mag een makelaar doorgaan met bezichtigen als er al over een bod onderhandeld wordt?
Dat mag. Een onderhandeling hoeft nog niet tot een verkoop te leiden. De verkoper kan daarnaast graag willen weten of er meer belangstelling is. De eerste bieder hoeft nog niet de beste te zijn. Daarom gaan de bezichtigingen door. Er mag ook met meer dan één gegadigde tegelijk worden onderhandeld. De makelaar moet dat dan wel duidelijk gemeld hebben. Vaak zal de verkopende makelaar aan belangstellenden vertellen dat hij, zoals dat heet, 'onder bod' is. Een belangstellende mag dan wel een bod uitbrengen, maar krijgt daar geen antwoord op tot de onderhandeling met de eerste geïnteresseerde beëindigd is. De makelaar zal geen mededelingen doen over de hoogte van biedingen, dit zou overbieden kunnen uitlokken.

3. Kan een verkoper de vraagprijs van een woning tijdens de onderhandeling verhogen?
Het antwoord is ja. Als de vraagprijs alleen een uitnodiging is tot het doen van een bod (zie ook vraag 5), dan kan de verkoper ook besluiten de vraagprijs te verlagen of te verhogen. Tijdens een onderhandeling doen partijen vaak over en weer biedingen. Als de potentiële koper een tegenbod doet wat afwijkt van het bod dat de verkopende partij eerder heeft gedaan, dan vervalt dit eerdere bod van de verkopende partij. Dus ook als partijen 'naar elkaar toekomen' in het biedingproces, kan de verkoper ineens besluiten om toch zijn tegenbod weer te verhogen en de koper om zijn bod weer te verlagen.

4. Hoe komt de koop tot stand?
Als verkoper en koper het eens worden over de belangrijkste zaken bij de koop (prijs, opleveringsdatum en ontbindende voorwaarden) dan legt de verkopend makelaar de afspraken schriftelijk vast in de koopakte. Ontbindende voorwaarden zijn een belangrijk onderwerp. Je krijgt als koper niet automatisch een ontbindende voorwaarde voor de financiering, dit moet je melden bij het uitbrengen van jouw bod. Het is belangrijk dat de partijen het ook eens zijn over aanvullende afspraken en ontbindende voorwaarden voordat de koopakte wordt opgemaakt. Naast de eerder genoemde punten worden meestal nog enkele aanvullende afspraken in de koopakte opgenomen, denk bijvoorbeeld aan een boeteclausule. Zodra verkoper en koper de koopakte hebben ondertekend en de koper (of eventueel de notaris) een kopie van de akte heeft ontvangen, treedt voor de particuliere koper de wettelijke bedenktijd in werking. Binnen deze bedenktijd kan de koper alsnog afzien van de aankoop van de woning. Ziet de koper tijdens deze bedenktijd niet af van de koop, zijn de financiën rond en vormen ook eventuele andere ontbindende voorwaarden geen obstakel meer, dan zal op de afgesproken opleveringsdatum de overdracht plaatsvinden bij de notaris.

5. Als ik de vraagprijs bied, moet de verkoper de woning dan aan mij verkopen?
Over deze vraag bestaan veel misverstanden. Het hoogste rechtscollege, de Hoge Raad, heeft bepaald dat als je de vraagprijs uit een advertentie of een woongids biedt, je dan een bod doet. De vraagprijs wordt dus gezien als een uitnodiging tot het doen van een bod. De verkoper kan dan nog beslissen of hij jouw bod wel of niet aanvaardt of dat hij zijn makelaar een tegenbod laat doen.

6. Mag een makelaar tijdens de onderhandeling het systeem van verkoop wijzigen?
Dat mag. Één van de partijen mag de onderhandeling beëindigen. Soms zijn er zoveel belangstellenden die de vraagprijs bieden of benaderen, dat het moeilijk is te bepalen wie de beste koper is. In dat geval kan de verkopende makelaar, natuurlijk in overleg met de verkoper, besluiten de lopende onderhandeling af te breken en de biedprocedure te wijzigen. Uiteraard dient hij eerst de eventueel gedane toezeggingen na te komen (zie ook vraag 8 en 9). De makelaar kiest vervolgens bijvoorbeeld voor een inschrijvingsprocedure. Alle bieders hebben dan een gelijke kans om een hoogste bod uit te brengen.

Algemene informatie

Uw mening

De verkoper is benieuwd naar uw mening. We stellen hetdan ook bijzonder op prijs, indien u op zo kort mogelijketermijn uw reactie aan ons kenbaar maakt. Ook als u geenbelangstelling meer heeft

.Vrijblijvende aanbieding

Hoewel deze objectinformatie met de grootst mogelijke zorgis samengesteld blijft de mogelijkheid bestaan dat er foutenen/of onvolledigheden in de omschrijving aanwezig zijn.Noch de verkoper noch ons kantoor aanvaardt in dit gevalenige aansprakelijkheid. Alle verstrekte informatie dientgezien te worden als een uitnodiging om in onderhandelingte treden en bevat derhalve slechts een vrijblijvendeaanbieding. Bij het vermelden van maten die zijnovergenomen uit (bouw)tekeningen kan de maatvoeringafwijken van de werkelijkheid. Hieraan kan door de kopersgeen enkel recht worden ontleend.

Meetinstructie NEN2580

De Meetinstructie is gebaseerd op NEN2580 en is bedoeldom een meer eenduidige manier van meten toe te passenvoor het geven van een indicatie van degebruiksoppervlakte.De Meetinstructie sluit verschillen inmeetuitkomsten niet volledig uit, door bijvoorbeeld interpretatieverschillen, afrondingen of beperkingen bij hetuitvoeren van de meting. Hoewel de woning zorgvuldig door Zibber is ingemeten, wordt noch door Eggink Maalderink noch door de verkoper enige aansprakelijkheid aanvaardvoor afwijkingen in de opgegeven maten. Koper verklaart inde gelegenheid te zijn gesteld om de opgegeven maten te (laten) controleren.

Onderzoeksplicht

Ondanks het feit dat de eigenaar/verkoper eenmeldingsplicht heeft, vermeldt het Burgerlijk Wetboek ook deonderzoeksplicht van een koper. Dit houdt in dat de koperzijn eigen verantwoordelijkheid c.q. onderzoeksplicht heeftvoor o.a. datgene dat voor hem of haar belangrijk is bij de aankoop

Bouwkundige risico's

Indien de woning gebouwd of verbouwd is in de periode tot 1993 zijn er mogelijkerwijs asbesthoudende materialen verwerkt. Bij de eventuele verwijdering van deze materialendienen op grond van de geldende milieuregelingen specialemaatregelen genomen te worden, die extra verwijderingskosten met zich mee kunnen brengen. Koper verklaart hiermee bekend te zijn en vrijwaart verkoper vooralle aansprakelijkheid die uit de aanwezigheid en eventueleverwijdering van asbesthoudende materialen kan voortvloeien.

Voorwaarden bij aankoop van de woning

Zodra er overeenstemming is bereikt over de prijs, deopleverdatum en eventuele andere voorwaarden zal er door Eggink Maalderink een koopovereenkomst conform het NVM model worden opgemaakt. De koop komt tot stand op hetmoment dat beide partijen deze schriftelijke overeenkomsthebben getekend. Na ontvangst van de door beide partijengetekende koopakte heeft koper een wettelijke bedenktijdvan drie (werk-)dagen. Tenzij anders is aangegeven is dekeuze van de notaris voorbehouden aan de koper. In dekoopovereenkomst wordt verder de verplichting voor koperopgenomen tot het stellen van een bankgarantie of waarborgsom te grootte van 10% van de koopsom, tedeponeren of te storten bij de notaris.

Overdrachtsbelasting artikel 13 WBR

(Eventueel voordeel voor verkoper)
Indien van toepassing, zal voor de vaststelling van deoverdrachtsbelasting in de koopovereenkomst wordenopgenomen dat de heffingsgrondslag van deoverdrachtsbelasting wordt verminderd op grond van artikel 13 Wet op Belastingen (WBR). Koper zal aan verkoper welhet verschil uitkeren(artikel 2.2 van de NVMkoopovereenkomst).

Financieringsvoorbehoud

Indien overeengekomen kan in de koopovereenkomst voorde koper een voorbehoud ten behoeve van het verkrijgen vaneen hypotheek worden opgenomen.

Algemene informatie

Bouwkundige keuring

Koper heeft het recht om een bouwkundige keuring te laten uitvoeren om inzicht te verkrijgen in de bouwkundige staat.Indien u een keuring wilt laten uitvoeren, dient u dit voor oftijdens de onderhandelingen aan te geven.

Onderzoeksplicht

Ondanks het feit dat de eigenaar/verkoper een meldingsplicht heeft, vermeldt het BurgerlijkWetboek ook deonderzoeksplicht van een koper. Dit houdt in dat de koper zijn eigen verantwoordelijkheid c.q. onderzoeksplicht heeftvoor o.a. datgene dat voor hem of haar belangrijk is bij de aankoop.

De kosten koper

De kosten koper zijn de kosten die de koper voor deoverdracht van de woning dient te betalen. Onder de kostenkoper vallen nooit de makelaarskosten. Onder de kostenkoper vallen de overdrachtsbelasting, notariskosten voor de opmaak van de akte van levering en de kadasterkosten voorinschrijving akte van levering (koopakte)

Ouderdomsclausule

Wanneer het een oudere woning betreft zullen wij in de koopakte altijd de volgende clausule opnemen: “koper verklaart ermee bekend te zijn dat het verkochte meer dan ..... jaar oud is, wat betekent dat de eisen die aan de bouwkwaliteit gesteld mogen worden aanzienlijk lager liggen dan bij nieuwere woningen. Verkoper staat niet in voor fundering, vloeren, leidingen van elektriciteit, water en gas, riolering en de afwezigheid van doorslaand en/of optrekkend vocht.

Bouwkundige gebreken worden niet geacht belemmerend te werken op het in artikel 6.3 van de koopakte omschreven woongebruik en met ingang van de datum van de eigendomsoverdracht vrijwaart de koper de verkoper voor bekende en onbekende, zichtbare en onzichtbare gebreken”.

Brochure

Aan de samenstelling van deze brochure is uiterste zorg besteed, desondanks kunnen er aan vermelde gegevens geen rechten worden ontleend.



Zorgeloos van
je nieuwe woning genieten

7. Wat is een optie?

Een optie in juridische zin geeft een partij de keuze om door een eenzijdige verklaring een koopovereenkomst met een andere partij te sluiten. Partijen zijn het dan wel eens over de voorwaarde van de koop, maar de koper krijgt bijvoorbeeld nog een week bedenktijd. Bij de aankoop van een nieuwbouwwoning is zo'n optie nog wel gebruikelijk. Bij het aankopen van een bestaande woning niet. Het begrip 'optie' wordt daarbij vaak ten onrechte gebruikt. Dan heeft het de betekenis van bepaalde toezeggingen die een verkopende NVM-makelaar kan doen aan een belangstellende koper tijdens het onderhandelingsproces. Zo'n toezegging kan bijvoorbeeld inhouden dat een belangstellende koper een paar dagen de tijd krijgt om na te denken over een bod. De NVM-makelaar zal in de tussentijd proberen niet met een andere partij in onderhandeling te gaan. De belangstellende koper kan deze tijd gebruiken om een beter inzicht te krijgen in zijn financiering of in de gebruiksmogelijkheden van de woning. Een optie kun je niet eisen; de verkoper en verkopende NVM-makelaar beslissen zelf of er in een onderhandelingsproces bepaalde toezeggingen worden gedaan.

8. Dient de NVM makelaar met mij in onderhandeling te gaan, als ik als eerste een bezichtiging aanvraag of als eerste een bod uitbreng?

Het antwoord op deze vraag is nee. De verkopende NVM-makelaar bepaalt samen met de verkoper de verkoop-procedure. De verkopende NVM-makelaar heeft wel de verplichting je daarover te informeren. Het is verstandig als je serieus belangstelling hebt de NVM-makelaar te vragen wat jouw positie is. Dat kan veel teleurstelling voorkomen. Doet de NVM-makelaar je een toezegging, dan dient hij die na te komen.

Deze informatie is met de grootst mogelijke zorg samengesteld. Toch kunnen wij niet altijd voorkomen dat de informatie enigszins afwijkt van hetgeen je in of rond de woning ziet of heeft gezien. Dit kan met name gelden voor (bouw) tekeningen, schetsen, afmetingen en maatvoeringen. Hieraan kunnen dan ook geen rechten worden ontleend. Door ons wordt geen aansprakelijkheid aanvaard behoudens voor zover de door ons verplicht afgesloten beroepsaansprakelijkheidsverzekering in voorkomend geval aanspraak op een uitkering geeft. Vraagprijzen zijn kosten koper. Alle verstrekte informatie dien je in het kader van het BW niet te beschouwen als een aanbod, doch als een uitnodiging om in onderhandeling te treden. Voor een eventuele vermelding van onjuiste gegevens aanvaarden wij geen enkele aansprakelijkheid.

Aantekeningen



Eggink Maalderink
jouw Garantiemakelaar

Aangenaam:
Eggink Maalderink, full-service makelaarskantoor.
We ondersteunen je in het hele verkoop- of aankooptraject. Van kennismaking tot overdracht: je kunt alles aan ons overlaten. Zo weet je zeker dat je niks over het hoofd ziet. En, nog belangrijker: je weet zeker dat je geen juridische fouten maakt of geld laat liggen.

Kansrijk in de hele Achterhoek én overig Nederland.
Onze dienstverlening houdt niet op bij de gemeentegrens. Met kantoren in Aalten, Terborg én Zutphen kennen we de hele Achterhoekse huizenmarkt als onze binnenzak.

Op ons kantoor werkt een team van gemotiveerde en enthousiaste medewerkers die kennis hebben van de lokale en regionale onroerend goed markt. Allen hebben ervaring én een gedegen opleiding in de makelaardij, wat maakt dat zij u op een professionele en klantgerichte manier begeleiden bij de aankoop of verkoop van uw woning.

We begeleiden de koop en verkoop van onroerend goed, zodat jij geruisloos een van de belangrijkste keuzes in je leven kunt maken: het (ver)kopen van je huis, bedrijfspand of boerderij.

Wil je een keer kennismaken? Heb je een vraag? Wees welkom en neem contact op voor een kop koffie en een vrijblijvend adviesgesprek.

Gecertificeerd en aangesloten bij:
NRVT (Nederlands Register Vastgoed Taxateurs)
NWWI (valideert taxatierapporten)
NVM (Nederlandse Vereniging van Makelaars o.g.)
Stichting VastgoedCert (kwaliteitsregister van makelaars en taxateurs)

EGGINK MAALDERINK GARANTIEMAKELAARS

Adresgegevens
Lokenstraat 6-8
7201 MP Zutphen

Wij zijn bereikbaar via:
0575-514124
zutphen@egginkmaalderink.nl
www.egginkmaalderink.nl



Interesse
in deze woning?

Neem contact met ons op voor meer informatie.

(0575) 514 124

zutphen@egginkmaalderink.nl

www.egginkmaalderinkzutphen.nl

EGGINK MAALDERINK GARANTIEMAKELAARS

Eggink Maalderink Garantiemakelaars
Lokenstraat 6 8
7201 MP, ZUTPHEN

(0575) 514 124
zutphen@egginkmaalderink.nl
www.egginkmaalderinkzutphen.nl

NVM