PUUR makelaars

Passage 3 F 37
Zandvoort

PUUR makelaars

Omschrijving

Wonen in een appartement waar het uitzicht nooit verveelt?

Op de 8e verdieping van een verzorgd appartementencomplex vind je dit royale 2 kamer hoekappartement met een geweldig panoramisch uitzicht. Door de hoekligging en de grote raampartijen is het appartement lekker licht en heb je zowel vanuit het appartement als vanaf het rondom liggende balkon een uniek vrij uitzicht over Zandvoort, de achterliggende duinen, het strand en de zee.
De balkons, toegankelijk vanuit zowel de woonkamer als de keuken, zijn gelegen op het zuiden en het westen en lopen over de volle breedte van het appartement. Hier wil je rustig ontbijten, een boek lezen, in de zon zitten of de dag afsluiten met een spectaculaire zonsondergang.

Het appartement is netjes onderhouden, met een fraaie houten vloer en biedt verder de mogelijkheid om deze volledig naar eigen smaak en woonwensen te moderniseren.

De berging in de onderbouw is tevens bereikbaar via de lift en via meerdere entree's waarvan een met een talud voor de fietsen. Rondom het complex zijn er genoeg mogelijkheden om te parkeren op de openbare weg met een bewonersparkeervergunning. Daarnaast bestaat er eventueel de mogelijkheid om een parkeerplaats te huren/kopen in de parkeergarage aan de overzijde van het complex.

De ligging van dit appartement is werkelijk uniek, zodra je de deur uitstapt, sta je zo goed als op het prachtige uitgestrekte strand. Het complex staat nagenoeg aan de wandelboulevard dus je woont heel dichtbij het strand en de zee. Ook ben je zo in het gezellige centrum van Zandvoort met diverse boetieks, leuke terrasjes, restaurants, uitgaansgelegenheden en supermarkten waarvan er een op slechts 1 minuut lopen te vinden is. Het NS-Station (met directe verbindingen naar o.a. Haarlem en Amsterdam) en diverse busverbindingen liggen op nog geen 3 minuten lopen. Maar ook de duinen en vele andere mooie natuurgebieden, sportfaciliteiten, het F1 circuit en uitvalswegen liggen dichtbij.

Indeling:
Parterre: entree, hal met bellentableau en videofooninstallatie, afgesloten hal met twee liften en trappenhuis aan west- en oostkant. Berging in onderbouw bereikbaar via lift en twee entree's waarvan een met talud voor fietsen

8e Verdieping: entree appartement, hal met meterkast en net toilet met fontein, zeer lichte woonkamer met veel raampartijen, vrij uitzicht en deur naar balkon over de volle breedte op het zuiden, eenvoudige keuken en deur naar balkon over de volle breedte op het westen, slaapkamer met podium met bergruimte en deur naar badkamer voorzien van ligbad/douchecombinatie, wastafel en wasmachine/droger aansluiting

Bijzonderheden:
* Woonoppervlakte ca. 65 m^2, inhoud ca. 223 m^3
* Vrij uitzicht
* Zeezicht
* Hoekappartement
* Balkon op het zuiden en westen
* Zeer licht
* 2 Liften aanwezig
* Eigen berging
* Videofooninstallatie
* Parkeren d.m.v. vignettensysteem
* Servicekosten thans € 443,13 per maand inclusief € 119,47 voorschot stookkosten en € 189,11 voorschot groot onderhoud
* Voor indeling en maatvoering zie plattegronden
* Snelle oplevering mogelijk

Kenmerken

Object gegevens	
Soort appartement	Portiekflat
Open portiek	Nee
Bouwjaar	Ca. 1972

Maten object	
Aantal kamers	2 kamers
Aantal slaapkamers	1 slaapkamer(s)
Inhoud woning	ca. 223 m^3
Gebruiksoppervlakte woonfunctie	ca. 65 m^2

Details	
Ligging	Aan rustige weg, in woonwijk, vrij uitzicht, zeezicht
Verwarming	Blokverwarming
Isolatie	Dubbel glas
Warmwater	Centrale voorziening
Schuur / berging	Inpandig in het gebouw
Kabel	Ja

Balkon gegevens	
Balkon	Zuiden en westen

PUUR makelaars

Passage 3 F 37 - ZANDVOORT

PUUR makelaars

PUUR makelaars

PUUR*
makelaars

PUUR makelaars

PUUR makelaars

PUUR makelaars

PUUR makelaars

Passage 3 F 37 - ZANDVOORT

PUUR makelaars

Passage 3 F 37 - ZANDVOORT

PUUR makelaars

PUUR makelaars

PUUR makelaars

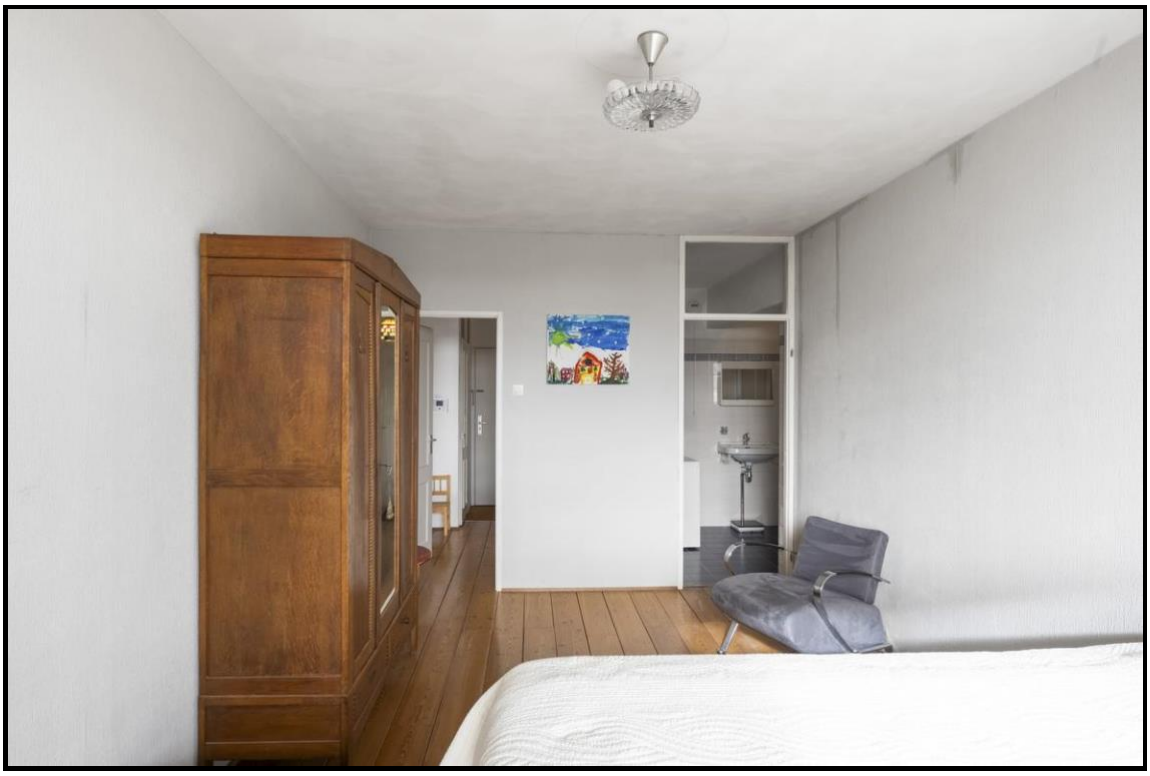

PUUR makelaars

Passage 3 F 37 - ZANDVOORT

PUUR makelaars

Passage 3 F 37 - ZANDVOORT

PUUR makelaars

Passage 3 F 37 - ZANDVOORT

PUUR makelaars

Passage 3 F 37 - ZANDVOORT

PUUR makelaars

Passage 3 F 37 - ZANDVOORT

PUUR makelaars

Passage 3 F 37 - ZANDVOORT

PUUR makelaars

Passage 3 F 37 - ZANDVOORT

Kadaster

Kadastrale gegevens	
Adres	Passage 3 F 37
Postcode / Plaats	2042 KR ZANDVOORT
Gemeente	Zandvoort
Sectie / Perceel	C / 6016
Oppervlakte	m^2
Soort	Volle eigendom

Kadastrale kaart

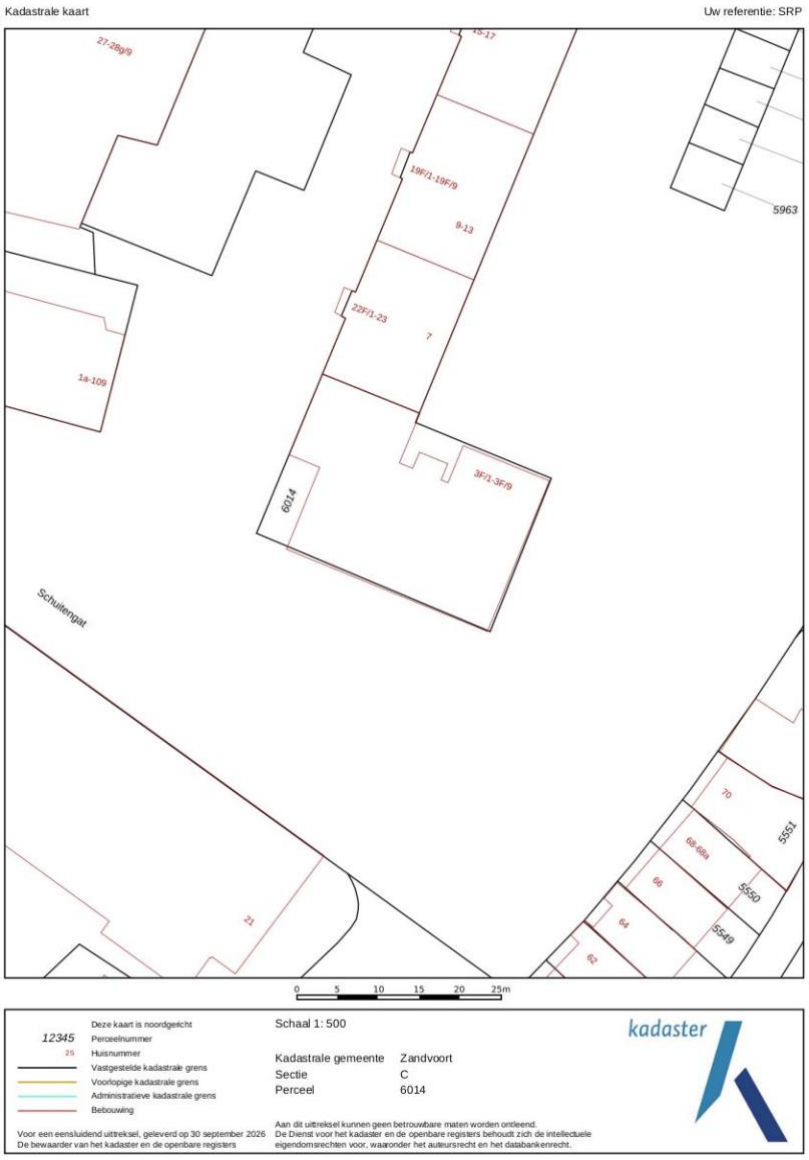

PUUR makelaars

Energielabel woningen

Registratienummer	Datum registratie	Geldig tot
828811349	22-09-2026	22-09-2036

Deze woning heeft energielabel E

298,41 kWh/m² (energie uit fossiele brandstoffen)

G | F (380) | E (335) | D (290) | C (250) | B (190) | A (160) ++++

Isolatie van uw woning

Gevels	–
Daken	Niet van toepassing
Vloeren	+/-
Ramen	+
Buitendeuren	+/-
Gevelpanelen	+/-

Installaties in uw woning

Verwarming	HR-107 ketel
Warm water	Indirect gestookte boiler
Zonneboiler	Geen zonneboiler
Ventilatie	Natuurlijke toevoer met mechanische afzuiging
Koeling	Geen koeling
Zonnepanelen	Geen zonnepanelen
Batterijopslag	Geen batterijopslag

Verbetermogelijkheden over isolatie en installaties vindt u op pagina 3.

Warmteverlies

Uw woning 149,48 kWh/m²

veel warmte verlies — 51 doel: Standaard voor woningisolatie — weinig warmte verlies

CO_2-uitstoot [kg CO_2 eq/m²]	64,63
Aandeel hernieuwbare energie [%]	0,0
Kans op hoge binnentemperaturen in de zomer	groot

Toelichting op alle indicatoren vindt u op pagina 2.

Over deze woning

Adres
Passage 3 F-37
2042KR Zandvoort

Bouwjaar
1972

Woningtype
Hoekwoning op tussenverdieping

Gebruiksoppervlakte
65 m²

Energieadviseur
JMM Castien

PUUR makelaars

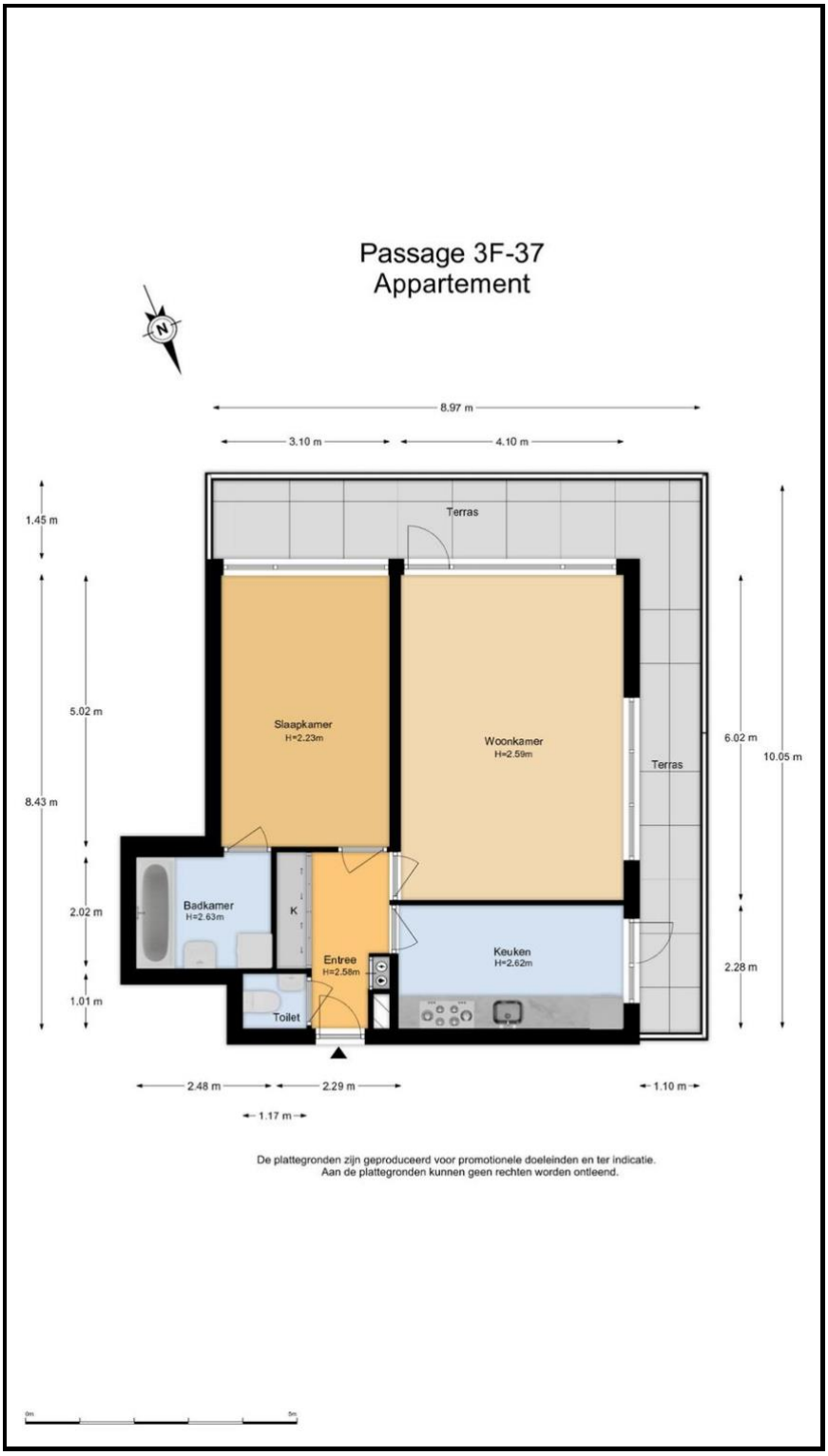

Passage 3 F 37 - ZANDVOORT

PUUR makelaars

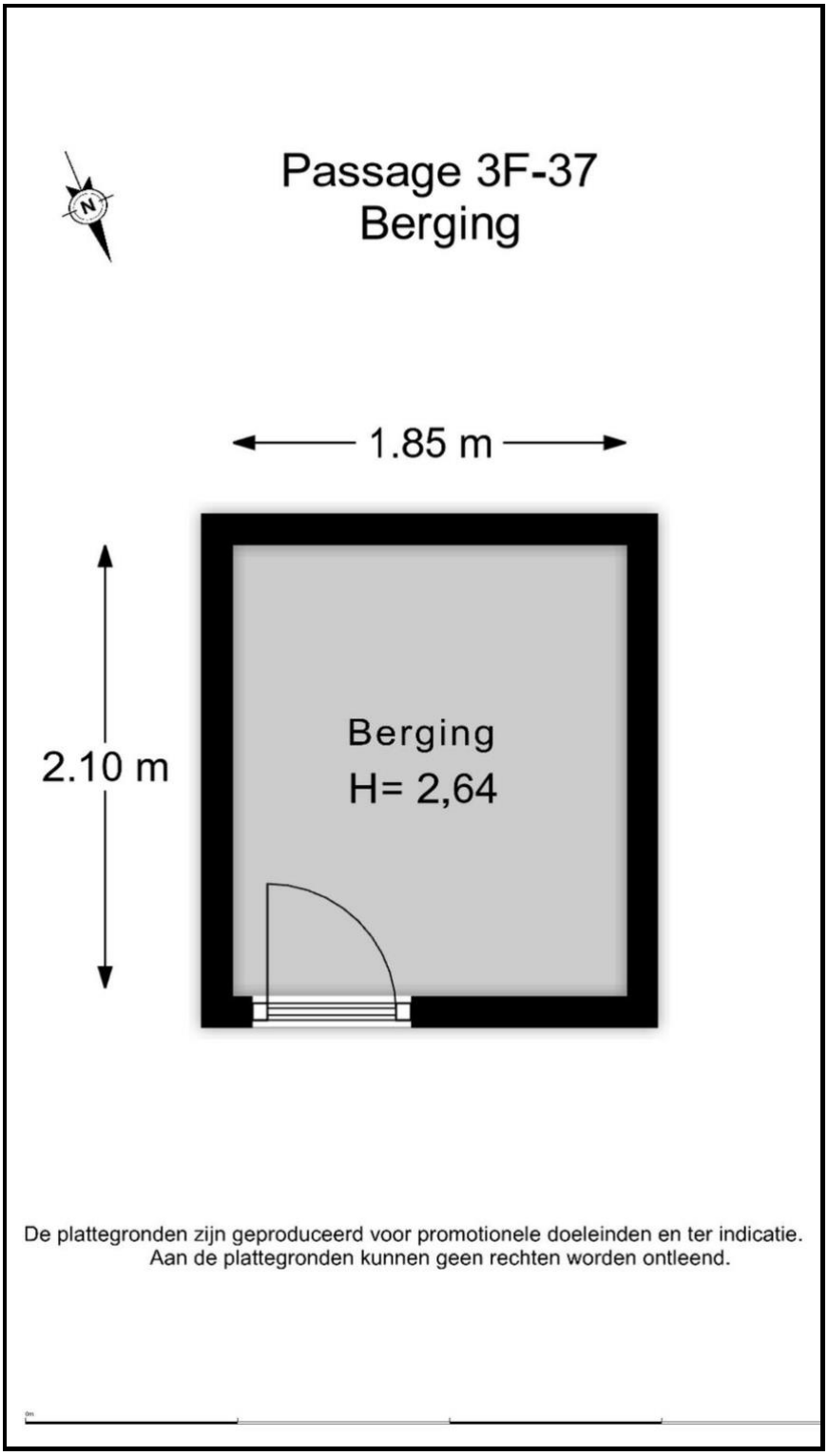

PUUR*
makelaars

VERKOOPPROCEDURE

Verkoop geschiedt conform het Amsterdamse biedsysteem
Het Amsterdamse biedsysteem wordt gehanteerd. De procedure bij de onderhandelingen over de verkoop van onroerend goed is als volgt; Er is pas sprake van onderhandelingen als op het eerste bod van een kandidaat-koper een tegenvoorstel van verkoper volgt. In deze fase wordt niet met andere gegadigden onderhandeld. Er wordt wel bezichtigd. Bij de bezichtiging moet gemeld worden dat men in onderhandeling is en dat er bij interesse een éénmalig bod kan worden uitgebracht. De makelaar mag pas met derden onderhandelen als de onderhandelingen met de eerste kandidaat-koper gegadigde op niets zijn uitgelopen. Wel kan een derde een eenmalig, maximaal bod doen. Indien dit een beter bod is dan het laatste voorstel van de eerste kandidaat-koper, wordt deze in de gelegenheid gesteld om zijn beste bod te doen. Men koppelt terug naar 1e bieder dat er een bod binnen is en dat hij zijn uiterste bod mag neerleggen. De 1e bieder kan ook bij zijn huidige bod blijven. De makelaar verstrekt geen gegevens aan derden over de hoogte van de geboden bedragen. Zolang er geen overeenstemming is, zijn partijen niet aan elkaar gebonden. Is men in onderhandeling dan moet het dus duidelijk zijn voor de 3e partij dat hij een eenmalig bod mag uitbrengen en dat dat zijn enige kans is.

Bieden
Een bod dient te allen tijde, binnen 1 werkdag, schriftelijk te worden bevestigd aan ons kantoor.

Bereikbaarheid
Bieders dienen ervoor te zorgen dat zij tijdens de onderhandeling te allen tijde bereikbaar zijn.

Gunning
Verkoper behoudt zich uitdrukkelijk het recht voor om het object te gunnen aan de gegadigde van zijn keuze.

Onderzoeksplicht
Hoewel gestreefd is naar een zo nauwkeurig mogelijke inventarisatie van de beschikbare gegevens, moet ervan uit gegaan worden dat het bovenstaande slechts indicatief is. De gegevens (bedragen, jaartallen, omschrijvingen etc.) zijn soms verkregen door mondelinge informatie, soms zijn ze uit het geheugen opgediept. De verkoper is nadrukkelijk gevraagd bij hem bekende gebreken te melden. De koper heeft echter zijn eigen onderzoeksplicht naar alle zaken die voor hem van belang kunnen zijn en kan zich nimmer beroepen op onbekendheid met feiten die hij zelf had kunnen waarnemen of die kenbaar waren uit de openbare registers. Uw makelaar kan u hierover informeren.

Erfdienstbaarheden en bijzondere bepalingen
Aan elke onroerende zaak kunnen bijzondere bepalingen verbonden zijn. Deze worden dan aan elke opvolgende eigenaar opgelegd. Ze staan gewoonlijk in het eigendomsbewijs. In het eigendomsbewijs van de huidige eigenaar kunnen erfdienstbaarheden, kettingbedingen of bijzondere bepalingen vermeld staat. Kopie van het eigendomsbewijs is op te vragen bij PUUR* Makelaars.

Bezichtiging
U kunt een vrijblijvende bezichtiging aanvragen bij ons kantoor. De makelaar verzorgt graag een rondleiding door de woning en geeft u daarbij alle mogelijke informatie. Wij zijn benieuwd naar uw reactie, laat ons dus gerust weten wat u van de woning vindt. Ook als de woning niet aan uw eisen voldoet horen wij dit graag om de verkoper hiervan op de hoogte te brengen, of u verder te helpen met het zoeken naar een geschikte woning.

NVM en MVA
Wij zijn lid van de Nederlandse Vereniging van Makelaars (NVM) en de Makelaarsvereniging Amsterdam (MVA). Al onze werkzaamheden worden verricht volgens de voorwaarden van de NVM.

KOOPAKTE

Koopovereenkomst/koopakte
De tussen verkoper en koper te sluiten koopovereenkomst komt pas tot stand zodra beide partijen een schriftelijke koopakte hebben ondertekend. Behoudens nadere afspraken gelden de standaardregels, zoals deze voorkomen in de modelkoopakte die is opgesteld door de Nederlandse Vereniging van Makelaars NVM, de Consumentenbond en de Vereniging Eigen Huis. De waarborgsom (of bankgarantie) is gebruikelijk 10 % van de koopsom en wordt voldaan aan de notaris. Eventueel door de koper te maken voorbehouden (zoals voor het verkrijgen van woonvergunning, hypotheek, nationale hypotheek garantie) worden alleen vermeld als deze in de onderhandelingen zijn afgesproken. Voor zover hieronder aanvullende clausules zijn vermeld, worden deze opgenomen in de koopakte.

Notaris
Het maken van de koopakte en leveringsakte geschiedt in Amsterdam bij de notaris. In de regio Haarlem verzorgt PUUR* Makelaars de koopakte, de notaris alleen de leveringsakte. Aangezien de kosten van de notaris in de kosten koper zijn inbegrepen en dus voor rekening koper komen, mag de koper de notaris kiezen. Voor alle transacties via ons kantoor geldt dat uitsluitend gewerkt wordt met notarissen die gevestigd zijn in de regio Amsterdam en Haarlem. Indien koper de notaris kiest buiten deze regio zal extra (reis-) tijd gedeclareerd worden op basis van uurtarief en kilometervergoeding. Onze opdrachtgevers behouden zich het recht voor eveneens aanspraak te maken op deze regeling.

Notaris kosten
De notariële eigendomsoverdracht zal plaatsvinden bij de notaris van de kopers keuze, mits deze is gelegen in een straal van 10km rondom de woning. Verkopers eventuele meerkosten (zoals reiskosten, notariële volmacht, e.d.) als gevolg van kopers notariskeuze buiten dit gebied komen volledig voor rekening van koper.

Uitdrukkelijk wijzen wij koper erop dat de koop tot stand komt onder de voorwaarde kosten koper. Hieronder dient te worden verstaan dat door de notaris bij de verkoper geen kosten in rekening worden gebracht als kadasterkosten, kosten voor het opvragen van een uittreksel Kamer van Koophandel, kantoorkosten, kosten voor het opmaken van een volmacht. Door de notaris mag bij verkoper (maximaal) in rekening worden gebracht:
• circa € 240,-- incl. BTW en kadasterkosten, ten behoeve van het opstellen van een royementsakte (heel royement)
• circa € 375,-- incl. BTW en kadasterkosten, ten behoeve van het opstellen van een royementsakte (gedeeltelijk royement)
• circa € 20,-- incl. BTW ten behoeve van het telefonisch overmaken (spoed overboeking)
De koper verplicht zich om de notaris over het bovenstaande te informeren.

Bankgarantie/waarborgsom
De bankgarantie/waarborgsom is gebruikelijk 10% van de koopsom en dient door de koper te worden voldaan aan de notaris, binnen drie weken na het tot stand komen van de overeenkomst.

Registreren koopakte
Tenzij anders wordt overeengekomen wordt de koopovereenkomst ingeschreven in de openbare registers (Dienst van het kadaster en de Openbare registers). De kosten van deze inschrijving zijn voor rekening koper.

Bedenktijd
De koper die een natuurlijke persoon is en niet handelt in de uitoefening van een beroep of bedrijf heeft bedenktijd om deze koopovereenkomst te ontbinden. De bedenktijd duurt drie dagen en begint om 0.00 uur van de dag die volgt op de dag dat de tussen partijen opgemaakte akte (in kopie) aan de koper ter hand gesteld is. Ontvangst van (een kopie van) de akte bij het notariskantoor wordt aangemerkt als terhandstelling aan koper. Indien de bedenktijd op een zaterdag, zondag of algemeen erkende feestdag eindigt, wordt deze verlengd tot en met de eerstvolgende dag die niet een zaterdag, zondag of algemeen erkende feestdag is. De bedenktijd wordt, zo nodig, zoveel verlengd, dat daarin ten minste twee dagen voorkomen die niet een zaterdag, zondag of algemeen erkende feestdag zijn.

Schriftelijke vastlegging
De partij die deze akte als eerste ondertekent, doet dit onder voorbehoud dat hij uiterlijk op de tweede werkdag nadat hij de akte ondertekend heeft (een kopie van) de door beide partijen ondertekende akte heeft ontvangen. Indien de eerste ondertekenaar niet tijdig (een kopie van) de door beide partijen ondertekende akte heeft ontvangen, heeft hij het recht zich op het voorbehoud te beroepen, waardoor hij niet (meer) gebonden is. Dit recht vervalt als daar niet uiterlijk op de tweede werkdag nadat alsnog (een kopie van) de door beide partijen ondertekende akte is ontvangen, gebruik van is gemaakt.

Goed gedocumenteerd
"Goed gedocumenteerd" zoals opgenomen in de koopakte betekent dat de koper, indien hij/zij een beroep doet op de ontbindende voorwaarden financiering hij/zij dan een schriftelijke afwijzing van een officieel erkende financieringsinstelling dient te overleggen.

Financiering
Koper zal vanaf de dag van ondertekening van de koopovereenkomst tot en met de dag van eigendomsoverdracht geen andere financiële verplichting(en) (leningen) aangaan dan ten behoeve van de financiering van de woning tenzij deze financiële verplichting(en) niet aan de financiering van de woning in de weg staat. Indien er 2 of meer kopers zijn, zullen de inkomens van alle kopers in de financiering worden betrokken tenzij kopers dit ten tijde van der onderhandelingen uitdrukkelijk hebben bedongen.

Voorbehouden koper
Eventueel door de koper te maken voorbehouden (zoals het verkrijgen van financiering, woonvergunning, Nationale Hypotheek Garantie of een bouwkundige keuring) worden alleen in de koopakte vermeld als deze in de onderhandelingen zijn afgesproken.

Inroepen van een voorbehoud
Indien er een voorbehoud is opgenomen in de koopakte en een van de partijen hiervan gebruik moet maken, dient dit uiterlijk op de in de koopakte genoemde datum ingeroepen zijn.

Verdere informatie
Alle belangrijke documentatie zijn bij de verkopend makelaar tijdens kantooruren ter inzage. In veel gevallen kunnen fotokopieën worden verkregen of kunnen de gegevens aan u verzonden, gemaild of gefaxt worden. Uiteraard kunt u bij de makelaar alle verdere informatie krijgen. Deze informatie wordt aan meerdere personen verstrekt. Aan deze gegevens kunnen geen rechten ontleend worden. De aanbieding van dit object dient te worden gezien als een uitnodiging tot het doen van een bieding. PUUR* Makelaars raadt geïnteresseerden aan, voor het doen van een bieding een eigen NVM-makelaar in te schakelen voor de begeleiding bij de aankoop.

CLAUSULES

Onderstaande clausules zullen worden toegevoegd aan de model-koopakte.

Algemene ouderdomsclausule:
Koper verklaart ermee bekend te zijn dat de woning tenminste 50 jaar oud is, wat betekent dat de eisen die aan de bouwkwaliteit gesteld mogen worden lager liggen dan bij nieuwe woningen. Tenzij de verkoper de kwaliteit ervan gegarandeerd heeft, staat verkoper niet in voor o.a. het dak, de fundering, de vloeren, de leidingen voor elektriciteit, water en gas, de riolering, rookkanalen, de afwezigheid van aantasting door houtworm en/of ander ongedierte c.q. schimmels en de afwezigheid van doorslaand en/of optrekkend vocht. Bouwkundige kwaliteitsgebreken worden geacht niet belemmerend te werken op het in de koopakte omschreven "woongebruik".

Milieuclausule (bodemgesteldheid)
Tussen verkoper en koper gelden de volgende bepalingen ter zake van mogelijke verontreiniging van de onroerende zaak: De verkoper verklaart dat hem betreffende eventuele bodem- en/of grondwaterverontreiniging niets anders bekend is dan: zie bericht van de Omgevingsdienst IJmond d.d. 21 juli 2026 (afgegeven t.b.v. Passage 3 F27) (op te vragen bij verkopend makelaar), welke onverbrekelijk verbonden is aan onze koopakte. Elke aansprakelijkheid van de verkoper voor bodem- en/of grondwaterverontreiniging wordt uitgesloten. Koper zal verkoper niet voor enige vorm van bodem- en/of grondwaterverontreiniging aanspreken dan alleen in het geval er sprake is van verwijtbaar toerekenbaar handelen, nalaten of verzwijgen van verkoper.

Maatvoering
De woning is opgemeten conform de branchebrede meetinstructie. De meetinstructie is bedoeld om een meer eenduidige manier van meten toe te passen voor het geven van een indicatie van de gebruiksoppervlakte. De meetinstructie sluit verschillen in meetuitkomsten niet volledig uit, door bijvoorbeeld interpretatieverschillen, afrondingen of beperkingen bij het uitvoeren van de meting. Koper vrijwaart verkoper alsmede (de medewerkers van) PUUR* Makelaars van alle aansprakelijkheid ter zake van eventueel later te constateren verschillen in maatvoering van zowel gebruiksoppervlakte als inhoud van de woning.

Funderingsclausule (funderingsgesteldheid)
Verkoper kan niet instaan voor de kwaliteit van de fundering en koper vrijwaart verkoper voor alle aansprakelijkheid met betrekking tot eventuele funderingsproblematiek. (Indien de fundering informatie bekend is zal deze worden verstrekt. Dit slechts een indicatie van de fundering. Alleen nader onderzoek kan uitsluitsel bieden over de aard en de staat van de fundering. Dit betekent dan ook dat geen enkele aansprakelijkheid wordt aanvaard ter zake van de juistheid van de verstrekte informatie).

Asbestclausule
In de onroerende zaak kunnen asbesthoudende stoffen/ materialen aanwezig zijn. Indien deze worden verwijderd dienen door koper maatregelen en voorzieningen te worden getroffen die de wetgeving voorschrijft. Koper verklaart met deze wetgeving bekend te zijn en aanvaardt alle aansprakelijkheid en gevolgen die uit de aanwezigheid van asbest en/of de verwijdering van asbest uit de onroerende zaak kan voortvloeien. In afwijking van artikel 6.3. van deze koopakte en artikel 7:17 lid 1 en 2 BW komt het geheel of ten dele ontbreken van één of meer eigenschappen van de onroe-rende zaak voor normaal en bijzonder gebruik en het eventueel anderszins niet-beantwoorden van de zaak aan de overeenkomst als gevolg van de aanwezigheid van enig asbest in welke samenstelling en/of op welke plaats dan ook voor rekening en risico van koper.

Zuiveringsclausule
Koper verleent bij deze volmacht aan verkoper, alsmede aan iedere afzonderlijke medewerker van de notaris die bij deze akte is aangewezen voor het verlijden van de akte van levering, namens koper mee te werken aan de akte waarbij de inschrijving van de onderhavige koopovereenkomst in de daartoe bestemde openbare registers waardeloos worden verklaard. Deze volmacht is alleen geldig, als koper als gevolg van bijvoorbeeld vernietiging, ontbinding, tijdsverloop of andere oorzaak ieder belang rechtens heeft verloren bij bedoelde inschrijving.

Overbruggingshypotheek
Koper verleent bij deze onherroepelijk toestemming aan de verkoper om het verkochte desgewenst tijdelijk -tot uiterlijk de overeengekomen dag van levering- te bezwaren met een overbruggingshypotheek. Indien deze koopakte eerder in de openbare registers mocht zijn ingeschreven zal het bepaalde in artikel 3 lid 3 boek 7 BW derhalve niet van toepassing zijn ten nadele van de desbetreffende hypotheekhouder. Het vorenstaande laat uitdrukkelijk onverlet de verplichting van verkoper om het verkochte aan de koper op de overeengekomen datum te leveren vrij van hypotheken, welke dan ook.

Lijst van (roerende) zaken
Uitgangspunt is dat de (roerende) zaken volgens de 'lijst van zaken' (op te vragen bij verkopend makelaar) in de koopsom zijn begrepen en achterblijven. Indien volgens deze lijst zaken ter overname zijn, dan dient de koper de overname c.q. overnameprijs rechtstreeks met verkoper overeen te komen en uiterlijk bij de oplevering te voldoen.

Energielabel
Koper is ermee bekend dat het energielabel is geregistreerd. Koper vrijwaart verkoper, PUUR* Makelaars en diens makelaars en/of medewerkers, van iedere aansprakelijkheid die betrekking heeft op onjuistheden, alsmede van de eventuele gevolgen hiervan. Verkoper vrijwaart PUUR* Makelaars en diens makelaars en/of medewerkers, van iedere aansprakelijkheid die betrekking heeft op onjuistheden, alsmede van de eventuele gevolgen hiervan.

Waterhuishoudingsclausule:
Koper verklaart bekend te zijn met de lokale problemen betreffende het grondwaterpeil mogelijk ontstaan als gevolg van gewijzigd duinwaterbeheer. Indien nu of in de toekomst hinder ondervonden wordt van de stand van het grondwater, vrijwaart koper verkoper van iedere aansprakelijkheid en schade hieruit voortvloeiende.

Clausule inzake evt. toekomstige besluiten van de Vereniging van Eigenaren (VvE)
Eventuele extra bijdragen c.q. verhogingen van de servicekosten waartoe door de VvE kan worden besloten ná het tot stand komen van de koopovereenkomst maar vóór de datum van overdracht komen voor rekening en risico van koper. Van deze afspraak zal in de akte van levering melding worden gemaakt, van welke melding mededeling zal worden gedaan aan de VvE c.q. haar administrateur/bestuurder.

Vereniging van Eigenaars
Koper verklaart er tevens mee bekend te zijn dat een VvE per 1 mei 2008 dient te voldoen aan een aantal wettelijke verplichtingen, waaronder onder meer begrepen het vormen en handhaven van een adequaat en voldoende reservefonds. Een nadere toelichting op en uitwerking van de hiervoor bedoelde wettelijke verplichtingen is te vinden op de website van de Kamer van Koophandel, www.kvk.nl. Koper vrijwaart verkoper van alle eventuele aansprakelijkheid voortvloeiende uit het feit dat de VvE thans niet voldoet aan de hiervoor bedoelde wettelijke verplichtingen.

Verkoopbrochure
Koper verklaart zich op de hoogte te hebben gesteld van de inhoud van de verkoopbrochure van de betreffende woning.

PUUR* Makelaars

PUUR* Makelaars is in een relatief korte tijd uitgegroeid tot één van de toonaangevende makelaarskantoren in de regio. Kernwoorden voor dit succes zijn: de deskundigheid van de medewerkers, de nieuwe inspiratie en creativiteit in het vakgebied en een transparante, persoonlijke werkwijze. Onze naam draagt onze visie!

De gebieden waarbinnen PUUR* Makelaars opereert zijn de regio's Zuid-Kennemerland en Groot-Amsterdam, oftewel het noordelijk deel van Randstad. De nauwe samenwerking tussen onze vestigingen in Haarlem, Bloemendaal, Heemstede, Amsterdam en Bussum biedt onze relaties een direct voordeel van een breed netwerk aan contacten.

PUUR* Makelaars bestaat uit een team van enthousiaste en ervaren makelaar-taxateurs en commerciële binnendienstmedewerkers. Wij zijn lid van de Nederlandse Vereniging van Makelaars (NVM) en de Makelaarsvereniging Amsterdam (MVA). Onze makelaars-taxateurs zijn VastgoedCert gecertificeerd en al jaren actief in ons werkgebied.

PUUR* Makelaars houdt zich dagelijks bezig met het aankopen, verkopen en taxeren van onroerend goed voor particulieren en bedrijven. Naast de advisering voor de bestaande bouw heeft PUUR* Makelaars zich ook ontwikkeld als specialist op het gebied van nieuwbouw.

Onze vestigingen:

Kantoor Haarlem
Zijlweg 36
2013 DJ Haarlem
Tel: 023-542 35 42

Kantoor Bloemendaal
Bloemendaalseweg 123-B
2061 CH Bloemendaal
Tel: 023-541 09 00

Kantoor Heemstede
Binnenweg 170a
2101 JR Heemstede
Tel: 023-528 85 50

Kantoor Amsterdam
Ceintuurbaan 356-hs
1073 EL Amsterdam
Tel: 020-640 23 87

Kantoor Haarlem Noord
Jan Gijzenkade 181
2025 MA Haarlem.
Tel: 023-531 96 00

Kantoor 't Gooi
Zwarteweg 10 K
1412 GD Naarden
Tel: 035-712 10 00

Wij zijn van maandag tot en met vrijdag geopend van 08.30 tot 17.30 uur. Buiten kantooruren werken wij graag op afspraak.