Burgemeester Hogguerstraat 173

1064 CM Amsterdam

Vraagprijs € 415.000,- k.k.

Nanninga & Burger Makelaardij
Spaarndammerstraat 41 -H
1013 ST, AMSTERDAM
Tel: +31202250042
E-mail: info@nanningaburger.nl
www.nanningaburger.nl

Omschrijving

English translation below

Wonen met uitzicht over de Sloterplas, een ruim balkon én de mogelijkheid van een eigen garage!

Op de vijfde woonverdieping van gebouw 1 ligt dit lichte en praktisch ingedeelde drie (voorheen vier)kamerappartement met twee slaapkamers, een ruim balkon en een eigen berging in de onderbouw.
De erfpacht is vanaf 1 januari 2036 eeuwigdurend afgekocht! Vanuit de woning geniet je van een fraai en vrij uitzicht over de Sloterplas en het omliggende groen.

De ligging van gebouw 1 is bijzonder aantrekkelijk. Het gebouw bevindt zich het dichtst bij de Sloterplas, waardoor je vanuit de woning een prachtig uitzicht hebt over het water en het Sloterpark. Een heerlijke plek om te wonen, met volop groen en recreatiemogelijkheden direct voor de deur.

De woning is netjes onderhouden en biedt een goede basis om geheel naar eigen smaak te moderniseren en in te richten.

Indeling
Via de gemeenschappelijke entree met lift en trappenhuis bereik je de vijfde woonverdieping.
Entree van het appartement met hal die toegang geeft tot de verschillende vertrekken.

De lichte woonkamer heeft grote raampartijen en biedt een prachtig uitzicht over de Sloterplas en de groene omgeving. Er is voldoende ruimte voor zowel een comfortabele zithoek als een ruime eethoek. Vanuit de woonkamer is het balkon bereikbaar, waar je heerlijk buiten kunt zitten en van het uitzicht kunt genieten.

De keuken bevindt zich in een afzonderlijke ruimte en beschikt over een eenvoudige, maar functionele inrichting. De huidige keuken is nog goed bruikbaar en biedt tegelijkertijd de mogelijkheid om deze (op termijn) geheel naar eigen smaak en wensen te vernieuwen.

Het appartement beschikt over twee slaapkamers van een prettig formaat. De badkamer is functioneel ingericht en biedt mogelijkheden om deze geheel naar eigen smaak te moderniseren.

In de onderbouw bevindt zich een eigen berging, ideaal voor fietsen en extra opslag.

Vereniging van Eigenaren
Het gebouw wordt goed onderhouden door en actieve VVE met de Newomij als externe administrateur. Er is ook een complexbeheerder aanwezig.
De servicekosten voor het appartement bedragen € 294,47 per maand exclusief het voorschot stookkosten € 168,- per maand (voor warm water en verwarming).

Garage 23
Bij het appartement wordt tevens een garage aangeboden, gelegen in de onderbouw van het complex.
De garage is circa 20 m² groot en beschikt over een elektrisch bedienbare garagedeur. Een bijzonder praktische aanvulling voor wie zijn auto veilig en droog wil parkeren of extra bergruimte zoekt.
De erfpacht bedraagt tot en met 31 december 2035 € 33,87 per jaar en is vanaf 1 januari 2036 eeuwigdurend afgekocht. De servicekosten bedragen € 32,72 per maand, inclusief zakelijke lasten.
De garage wordt afzonderlijk aangeboden voor een vraagprijs van € 52.500 k.k.

Omgeving
De Burgemeester Hogguerstraat ligt op een prachtige locatie aan de Sloterplas, midden in het groene Amsterdam Nieuw-West.
De Sloterplas en het omliggende Sloterpark vormen samen een van de grootste recreatiegebieden van Amsterdam. Hier kun je heerlijk wandelen, hardlopen, fietsen, zwemmen of gewoon genieten van het water en de natuur. Op warme dagen is het een levendige plek waar volop wordt gerecreëerd. Op korte afstand bevindt zich het Sloterstrand, waar je in de zomer heerlijk aan het water kunt ontspannen. Ook zijn er verschillende horecagelegenheden rondom de plas.

Voor de dagelijkse boodschappen en overige voorzieningen kun je terecht bij winkelcentrum Osdorpplein,

met een uitgebreid aanbod aan winkels, supermarkten en horeca. Ook Theater De Meervaart bevindt zich hier.

De bereikbaarheid is uitstekend. Met het openbaar vervoer zijn onder andere station Amsterdam Lelylaan, het centrum van Amsterdam en Schiphol goed bereikbaar. Met de auto ben je binnen enkele minuten op de Ring A10 en de A4.

Hier woon je met alle voorzieningen van de stad binnen handbereik, maar tegelijkertijd met rust, ruimte, groen en water voor de deur.

Verkoopvoorwaarden
Bij deze verkoop wordt er gewerkt met een vaste notaris Lubbers & Dijk Notarissen te Amsterdam en in de koopakte worden de volgende clausules opgenomen:
Een ouderdomsclausule, een asbestclausule (beide o.a. vanwege het bouwjaar) en de clausules dat verkopers niet zelf in het verkochte hebben gewoond.

Bijzonderheden
- Gelegen op de vijfde woonverdieping;
- Fraai uitzicht over de Sloterplas;
- Twee slaapkamers, mogelijkheid tot drie;
- Balkon op het westen;
- Dubbele beglazing;
- Energielabel volgt spoedig;
- Eigen berging in de onderbouw;
- Lift aanwezig;
- Erfpacht eeuwigdurend afgekocht vanaf 1 januari 2036;
- Oplevering in overleg.

English translation
Living with views over Sloterplas Lake, a spacious balcony and the option of purchasing your own private garage!

Situated on the fifth residential floor of Building 1, this bright and well-laid-out three-room apartment (originally four rooms) offers two bedrooms, a spacious balcony and a private storage room on the ground floor.
The ground lease has been bought off in perpetuity from 1 January 2036! The apartment enjoys beautiful, unobstructed views over Sloterplas Lake and the surrounding greenery.

The location of Building 1 is particularly appealing. Being the closest building to Sloterplas Lake, it offers beautiful views of the water and Sloterpark from the apartment. A wonderful place to live, with an abundance of greenery and recreational opportunities right on your doorstep.

The apartment has been well maintained and provides an excellent opportunity to create a more modern home that reflects your personal taste.

Layout
The communal entrance provides access to the lift and staircase leading to the fifth residential floor.
The apartment entrance opens into a hallway providing access to the various rooms.

The bright living room features large windows and beautiful views over Sloterplas Lake and the surrounding greenery. There is ample space for both a comfortable seating area and a generous dining area. The west-facing balcony is accessible from the living room and offers a wonderful spot to relax outdoors while enjoying the views.

The kitchen is located in a separate room and features a simple yet functional layout. The existing kitchen remains perfectly usable, while also offering the opportunity to update or replace it entirely to suit your personal taste and preferences, either now or in the future.

The apartment has two comfortably sized bedrooms. The bathroom is functional and offers the opportunity to

modernise it entirely to your own taste.

A private storage room is located on the ground floor, ideal for bicycles and additional storage.

Owners' Association (VvE)
The building is well maintained by an active Owners' Association (VvE), with Newomij acting as the external property administrator. There is also an on-site building manager.
The monthly service charges for the apartment amount to €294,47 excluding the advance payment of €168 per month for heating and hot water.

Garage 23
A private garage is also available for purchase, located on the ground floor of the complex. The garage measures approximately 20 m² and is fitted with an electrically operated garage door. A particularly practical addition for anyone wishing to park their car securely and under cover or requiring extra storage space.

The annual ground rent amounts to €33.87 until 31 December 2035. From 1 January 2036, the ground lease has been bought off in perpetuity. The monthly service charges are €32.72 including property-related charges.

The garage is offered separately at an asking price of €52,500, costs payable by the purchaser.

Location
Burgemeester Hogguerstraat enjoys a wonderful location beside Sloterplas Lake, in the green surroundings of Amsterdam Nieuw-West.
Sloterplas Lake and the surrounding Sloterpark together form one of Amsterdam's largest recreational areas. Whether you enjoy walking, jogging, cycling, swimming or simply relaxing by the water, there is something for everyone. During the warmer months, the area comes alive with people enjoying the outdoors. Sloterstrand, the local urban beach, is just a short distance away and offers a lovely place to relax by the water during summer. There are also several cafés and restaurants around the lake.

For everyday shopping and other amenities, Osdorpplein shopping centre offers a wide selection of shops, supermarkets and restaurants. The Meervaart Theatre is also located here.
Accessibility is excellent. Public transport provides convenient connections to Amsterdam Lelylaan station, Amsterdam city centre and Schiphol Airport. By car, the A10 ring road and A4 motorway can be reached within minutes.

This is a wonderful opportunity to enjoy the convenience of city living while being surrounded by peace, space, greenery and water.

Conditions of Sale
For this sale, Lubbers & Dijk Notarissen in Amsterdam has been appointed as the designated civil-law notary.

The purchase agreement will include an age clause and an asbestos clause (both partly due to the age of the building), as well as a non-owner-occupancy clause, as the sellers have not personally occupied the property.

Key Features
- Situated on the fifth residential floor;
- Beautiful views over Sloterplas Lake;
- Two bedrooms, with the possibility of creating a third;
- West-facing balcony;
- Double glazing;
- Energy label follows quickly;
- Private storage room on the ground floor;
- Lift available;
- Ground lease bought off in perpetuity from 1 January 2036;
- Transfer date by mutual agreement.

Disclaimer
Deze informatie is door ons met de nodige zorgvuldigheid samengesteld. Onzerzijds wordt echter geen enkele aansprakelijkheid aanvaard voor enige onvolledigheid, onjuistheid of anderszins, dan wel de gevolgen daarvan. Alle opgegeven maten en oppervlakten zijn indicatief. Koper / huurder heeft zijn eigen onderzoeksplicht naar alle zaken die voor hem of haar van belang zijn. Met betrekking tot deze woning is de makelaar adviseur van verkoper/ verhuurder. Wij adviseren u een deskundige (NVM-)makelaar in te schakelen die u begeleidt bij het aankoopproces/aanhuurproces. Indien u specifieke wensen heeft omtrent de woning, adviseren wij u deze tijdig kenbaar te maken aan uw aankopend / aanturend makelaar en hiernaar zelfstandig onderzoek te (laten) doen. Indien u geen deskundige vertegenwoordiger inschakelt, acht u zich volgens de wet deskundige genoeg om alle zaken die van belang zijn te kunnen overzien.

Kenmerken

Vraagprijs	€ 415.000,00
Soort	Appartement
Open portiek	Nee
Aantal kamers	4 kamers waarvan 2 slaapkamers mogelijkheid tot 3
Inhoud woning	246 m^3
Gebruiksoppervlakte woonfunctie	78 m^2
Soort appartement	Galerijflat
Bouwjaar	1965
Ligging	Aan water, aan rustige weg, in woonwijk, vrij uitzicht
Tuin	Geen tuin
Garage	Garage mogelijk 20 m^2
Verwarming	Blokverwarming, Stadsverwarming
Isolatie	Dubbel glas
Voorzieningen	TV kabel, Buitenzonwering, Lift, Natuurlijke ventilatie

Locatie

Burgemeester Hogguerstraat 173
1064 CM AMSTERDAM

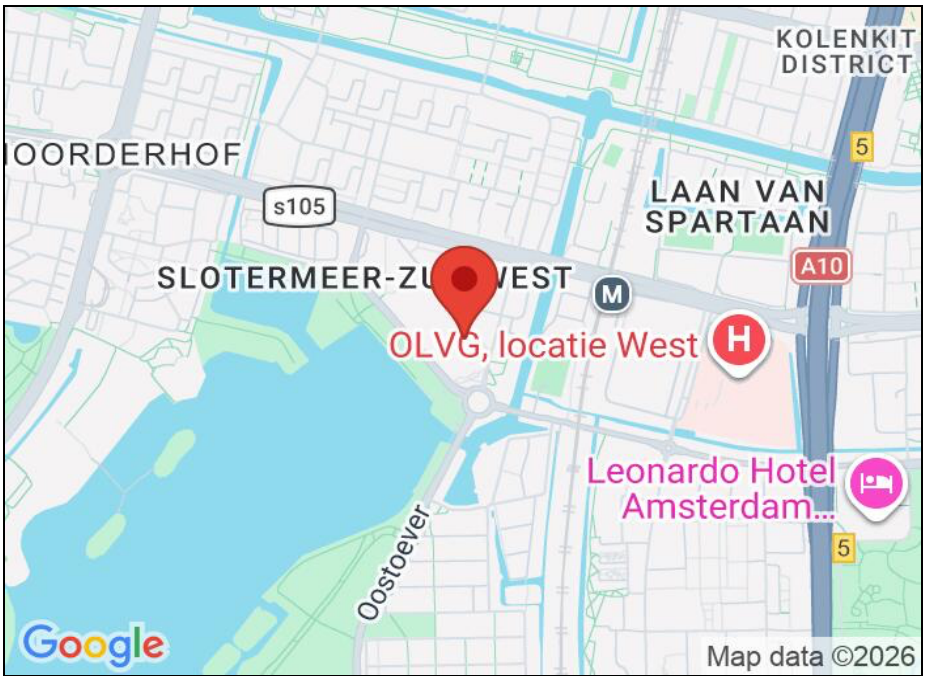

Foto's

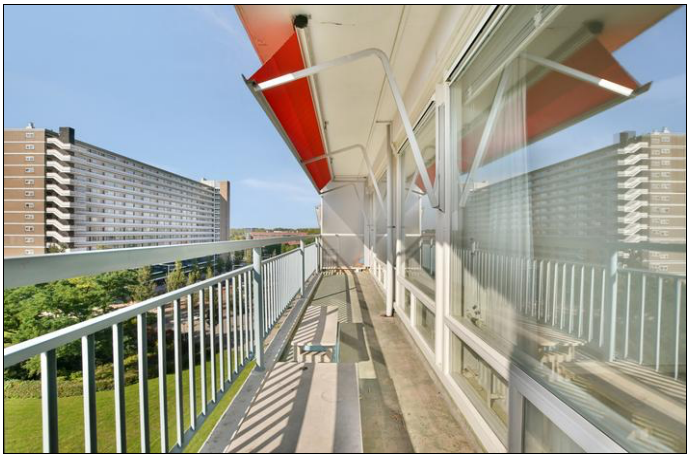

Foto's

Foto's

Foto's

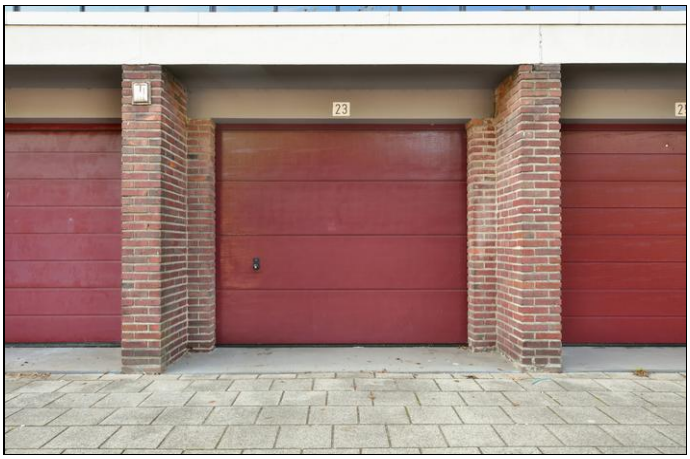

Foto's

Plattegrond

Plattegrond

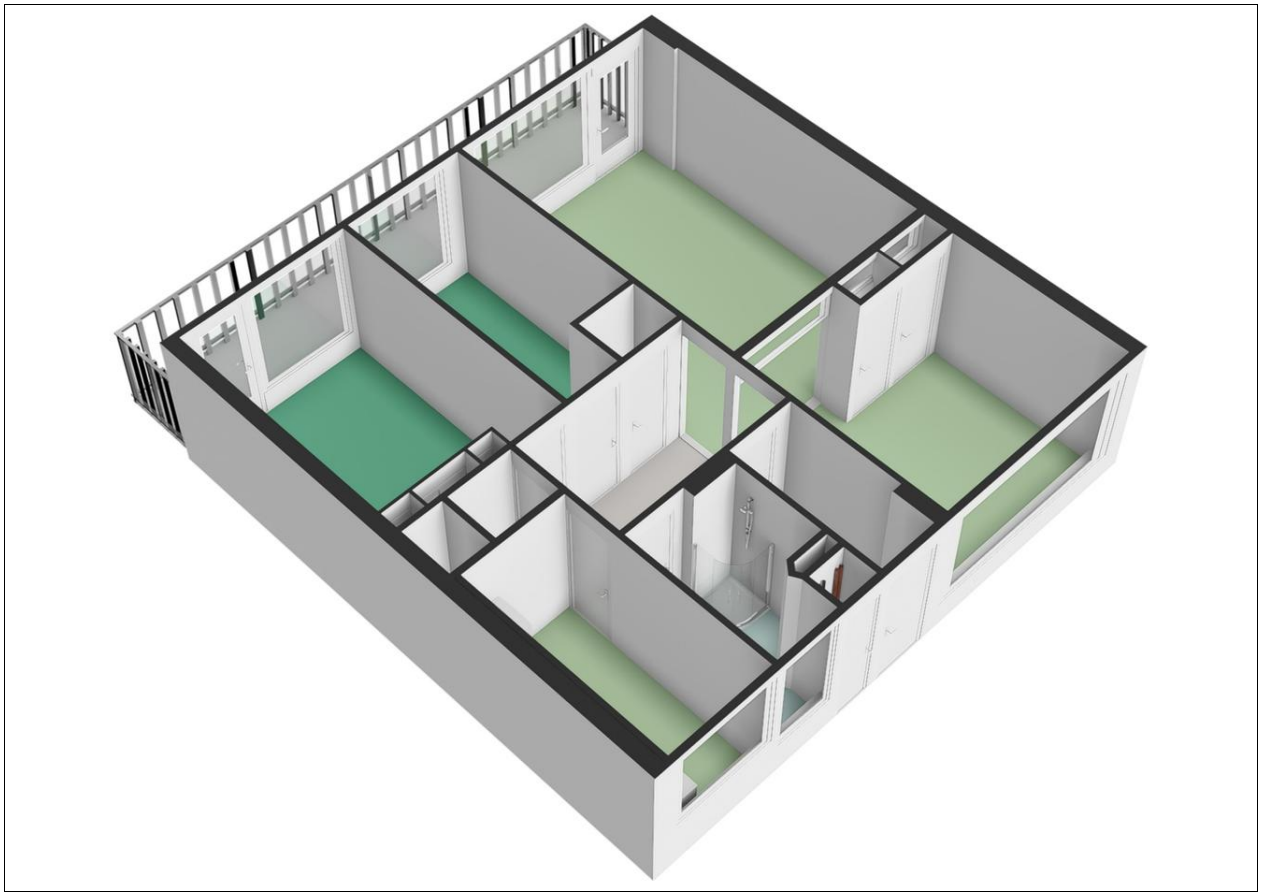

Plattegrond

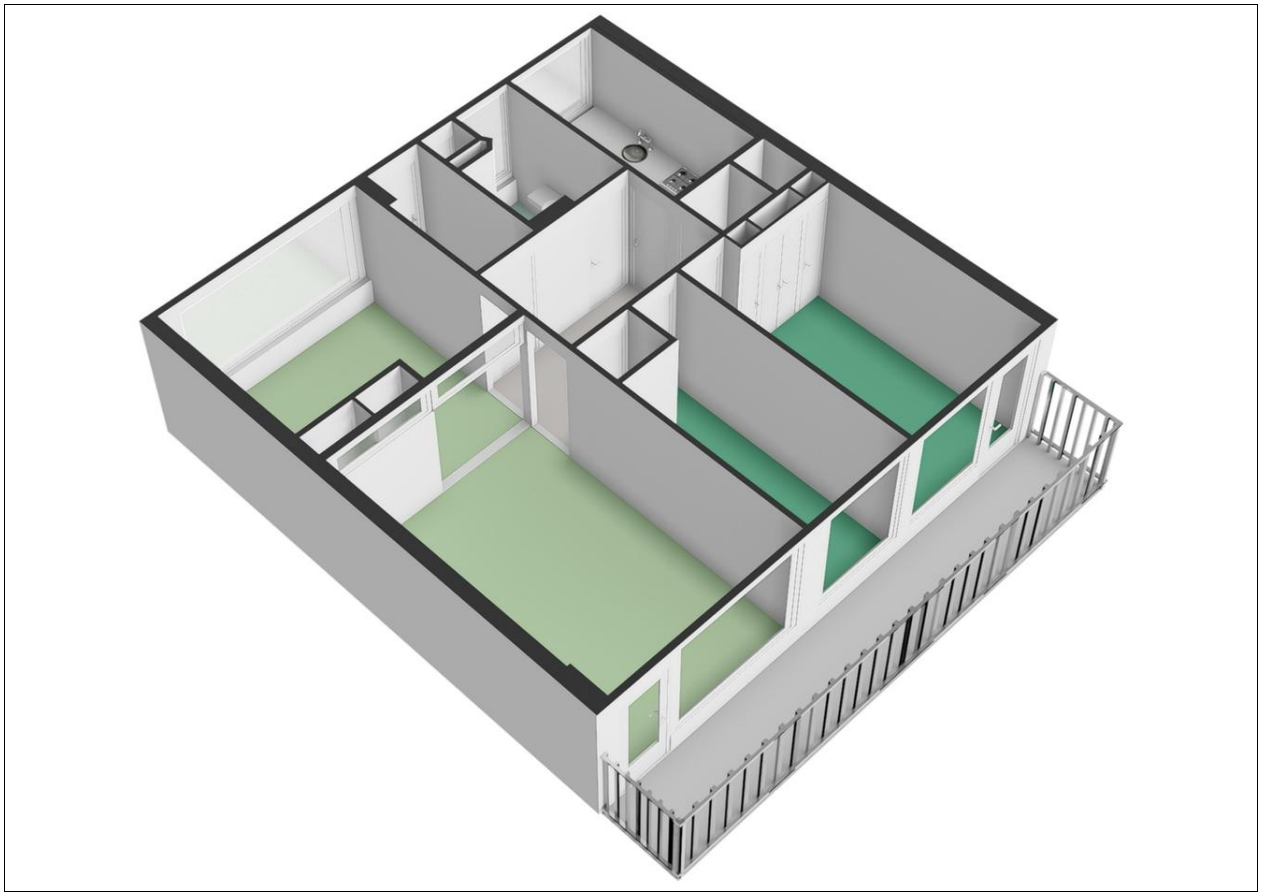

Plattegrond

Burgemeester Hogguerstraat 173 - Amsterdam
Berging

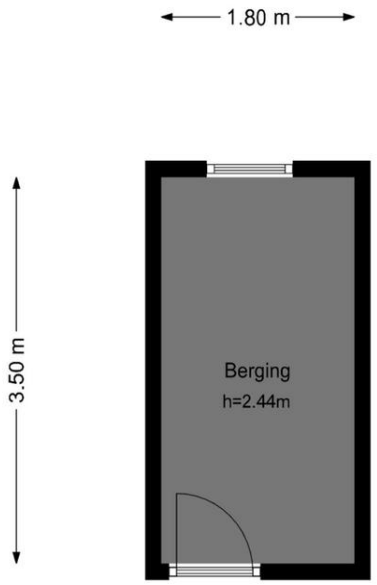

De plattegronden zijn geproduceerd voor promotionele doeleinden en ter indicatie.
Aan de plattegronden kunnen geen rechten worden ontleend.
© www.woningmedia.nl

Plattegrond

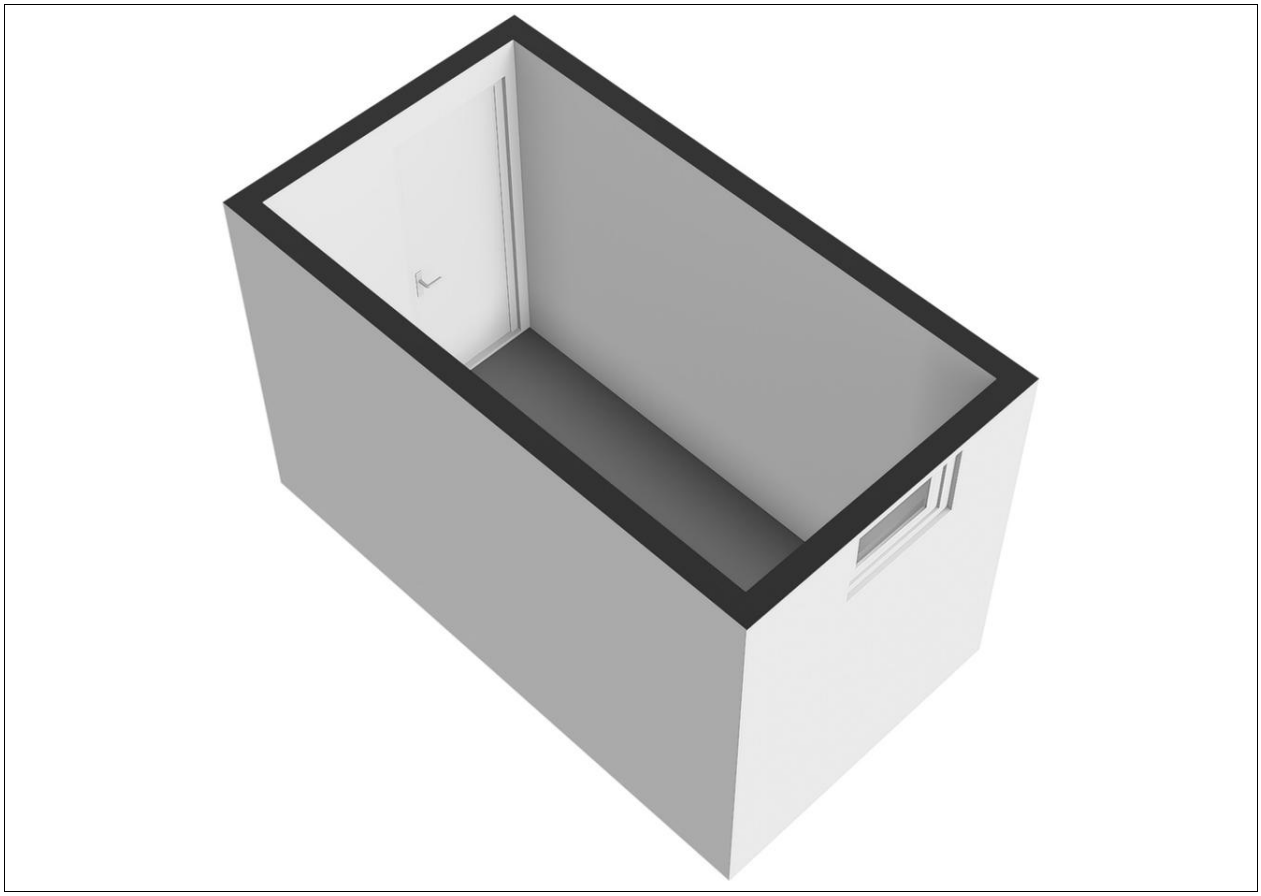

Plattegrond

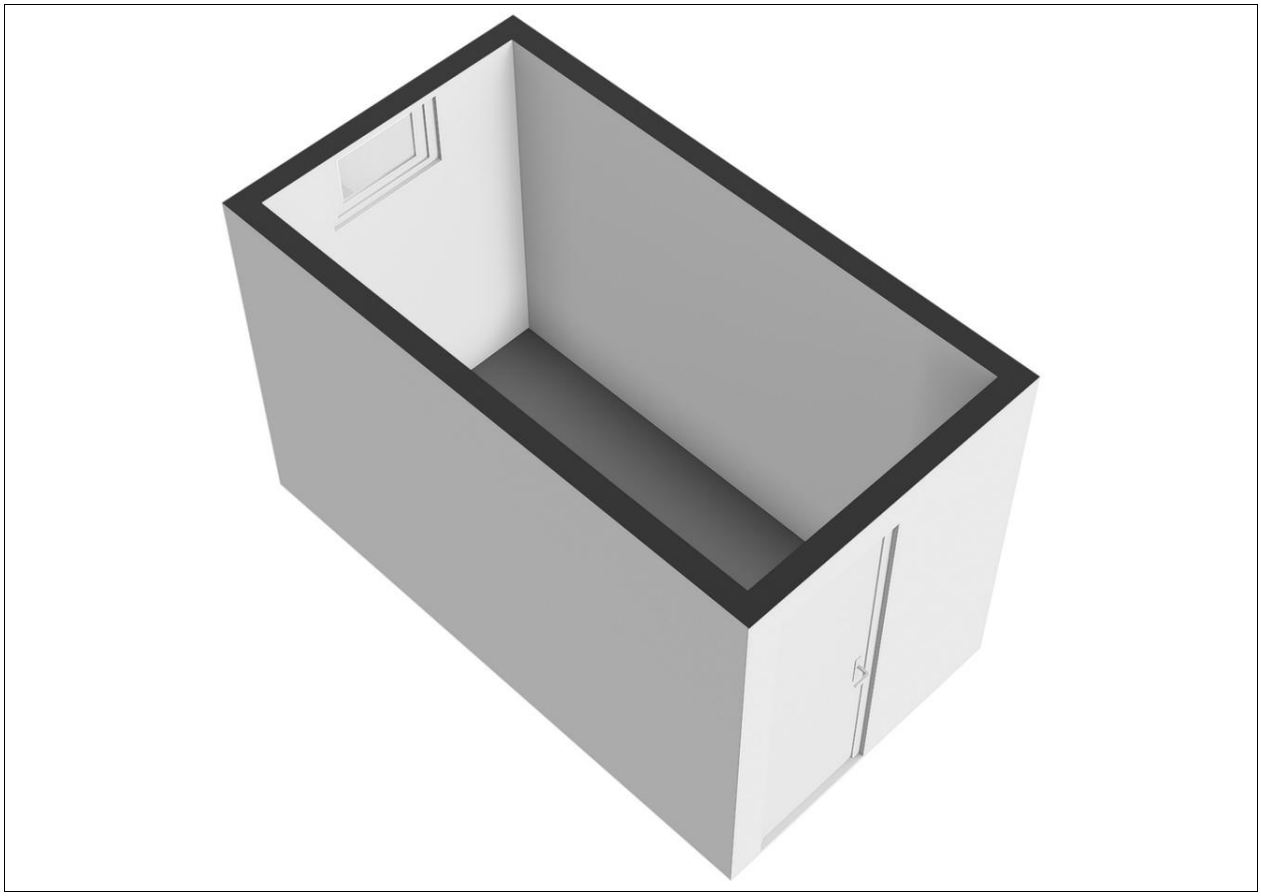

Plattegrond

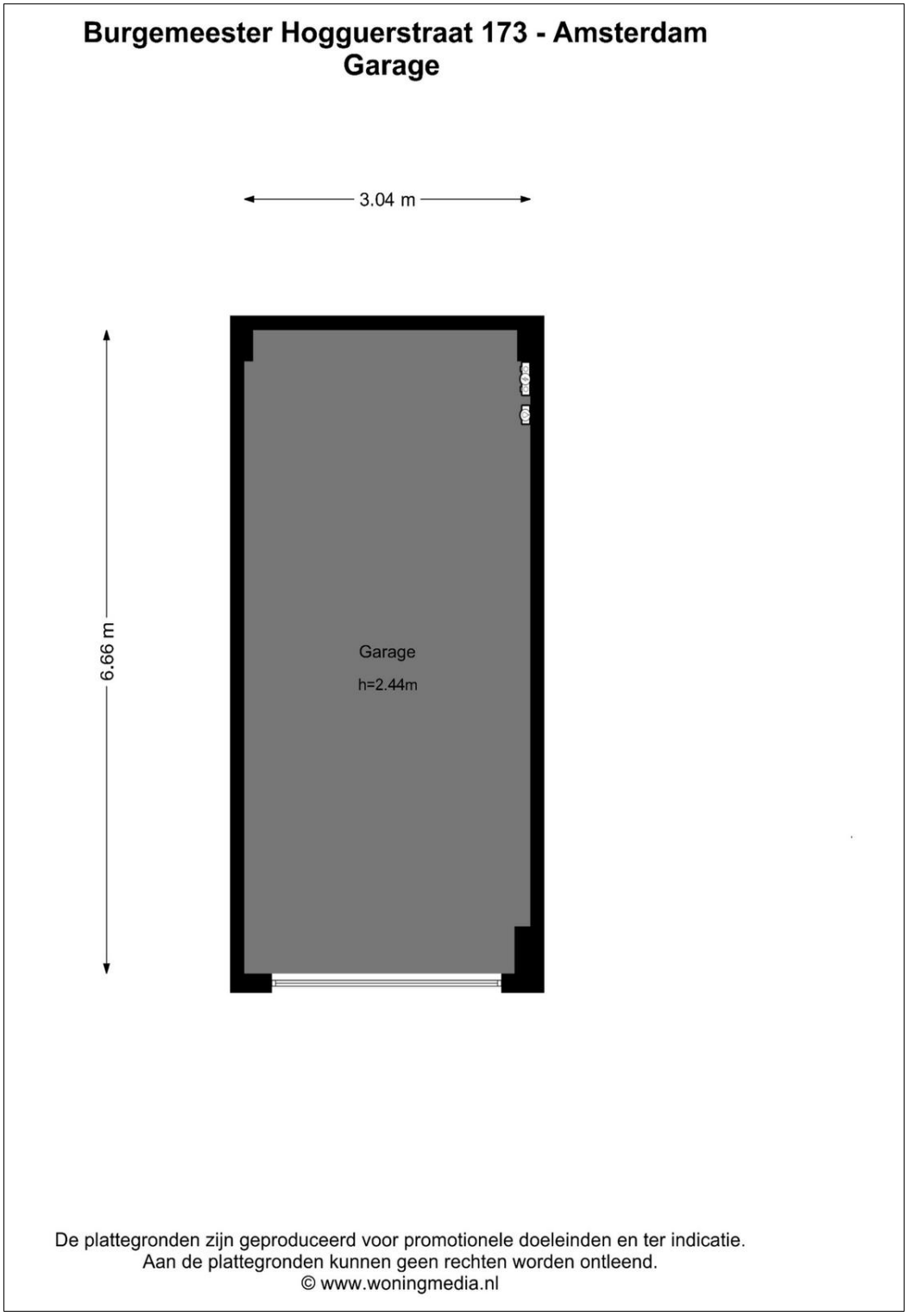

Plattegrond

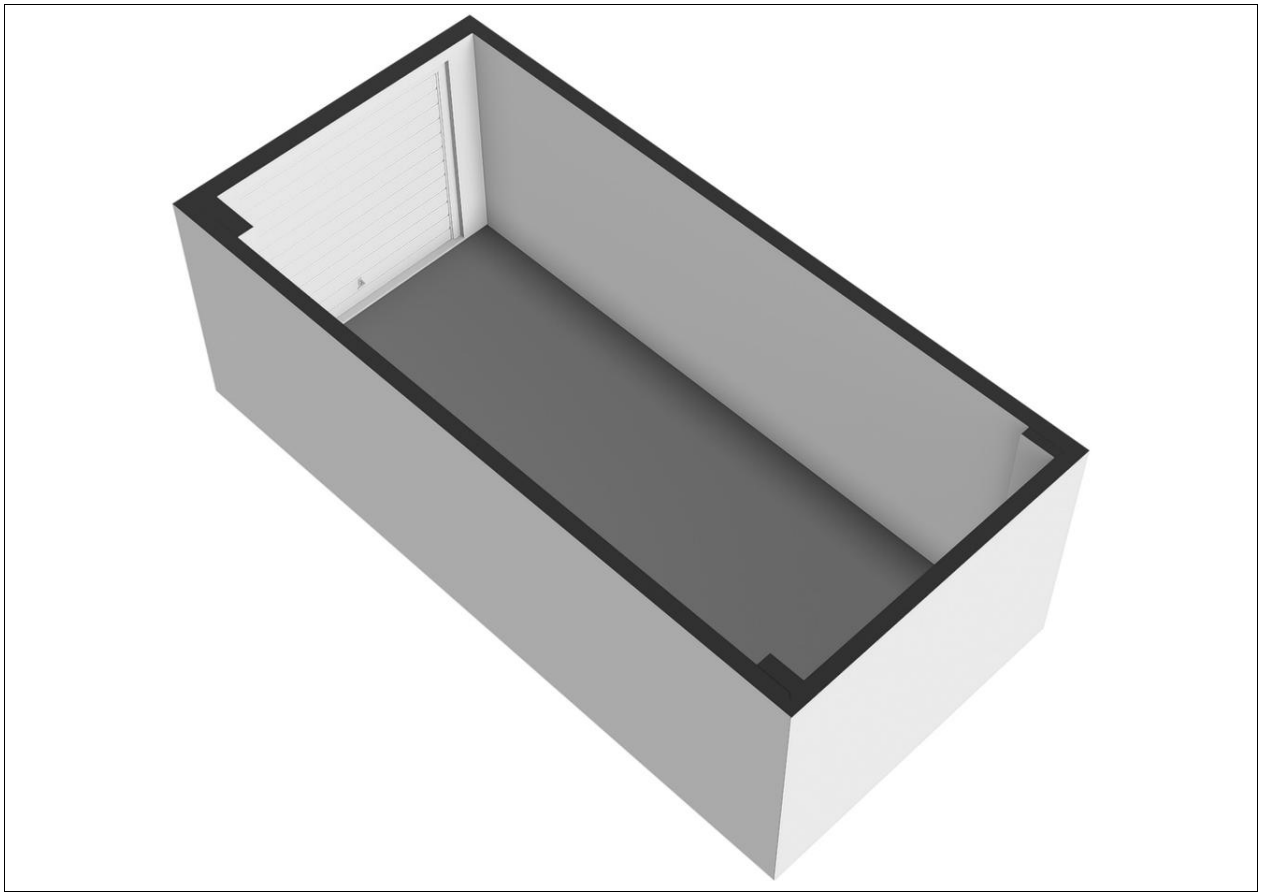

Plattegrond

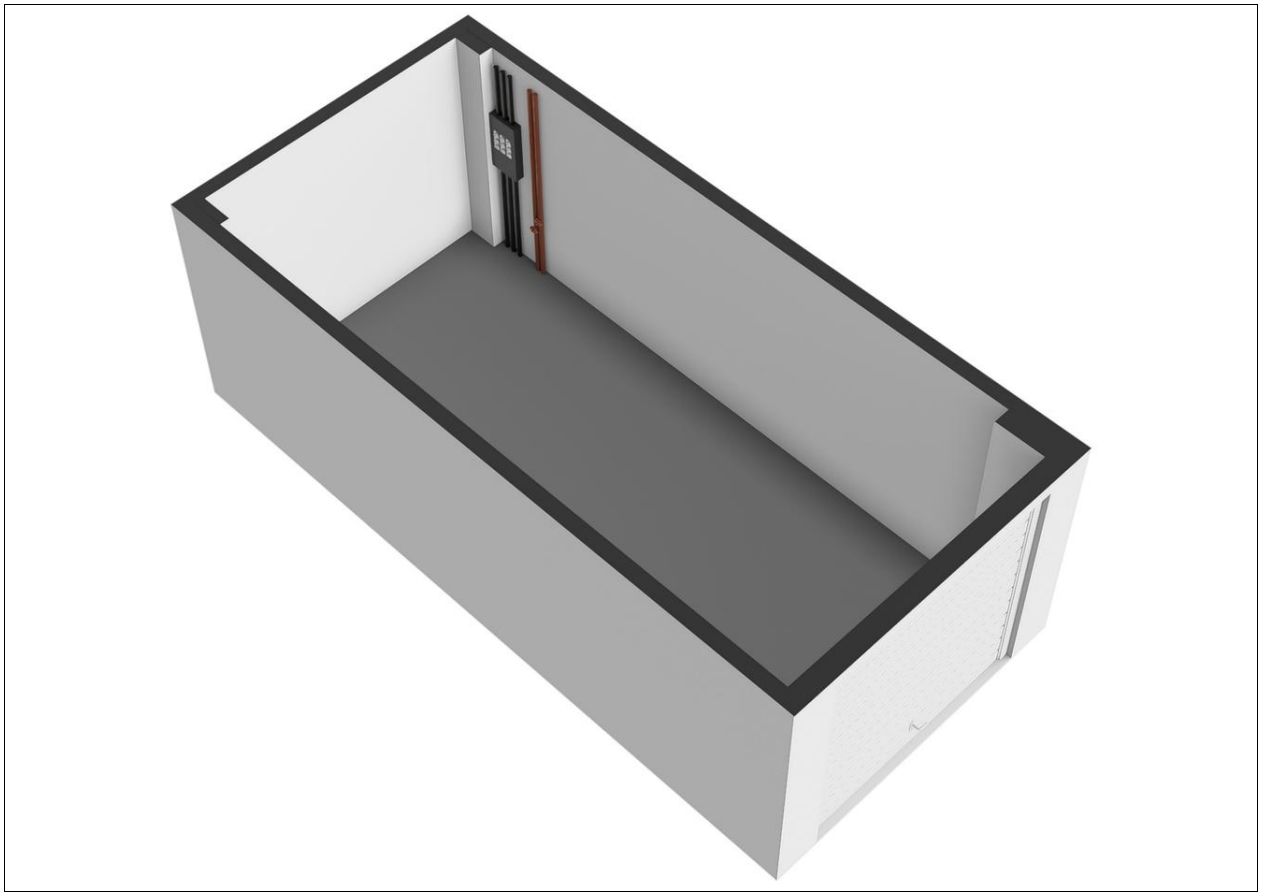

Plattegrond

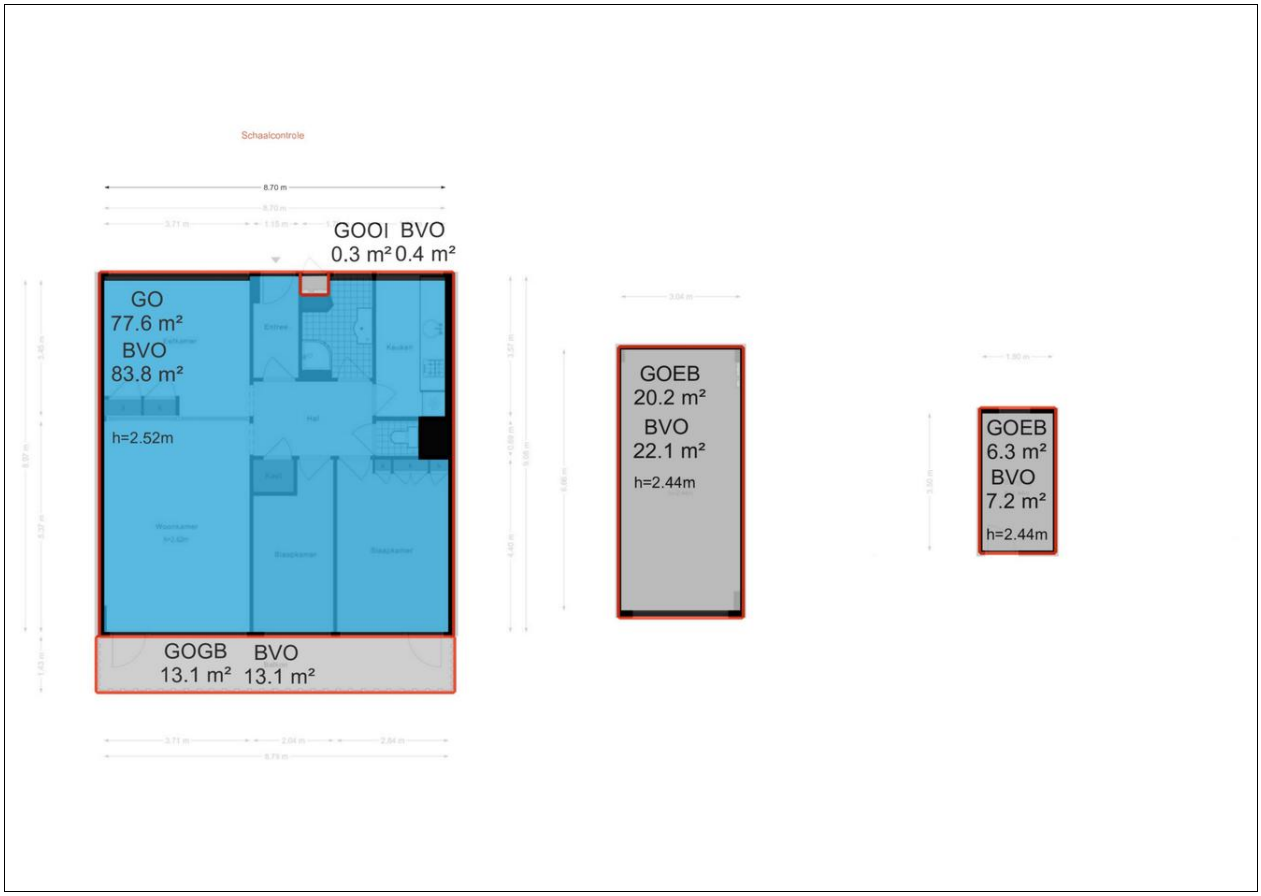

Kadaster

Kadastrale gegevens	
Adres	Burgemeester Hogguerstraat 173
Postcode / Plaats	1064 CM Amsterdam
Gemeente	Sloten N-H
Sectie / Perceel	D / 5742
Oppervlakte	78 m^2
Indexnummer	63
Soort	Erfpacht, vanaf 2036 eeuwigdurend afgekocht

Privacy en Disclaimer

Aansprakelijkheid
Deze informatie is door ons met de nodige zorgvuldigheid samengesteld. Onzerzijds wordt echter geen enkele aansprakelijkheid aanvaard voor enige onvolledigheid, onjuistheid of anderszins, dan wel de gevolgen daarvan. Alle opgegeven maten en oppervlakten zijn indicatief. Koper heeft zijn eigen onderzoeksplicht naar alle zaken die voor hem of haar van belang zijn. Met betrekking tot deze woning is de makelaar adviseur van verkoper.Aan de informatie op de website en de brochures welke worden getoond of verspreid ,kunnen geen rechten worden ontleend. Het dient slechts tot aanvullende en vrijblijvende informatie. Henk Burger Makelaardij og bv / Nanninga & Burger Makelaardij og BV aanvaardt geen enkele aansprakelijkheid voor de inhoud van deze site en de daarop verstrekte informatie.

Privacybeleid website
Henk Burger Makelaardij og bv / Nanninga & Burger Makelaardij og BV respecteert de privacy van alle bezoekers van haar website. U kunt deze website anoniem bezoeken. Bij bezoek aan deze website zal Henk Burger Makelaardij / Nanninga & Burger Makelaardij, met inachtneming van hetgeen hierna is bepaald, geen gegevens van u verzamelen en/of op enigerlei wijze verwerken.
Wanneer u deze website bezoekt, wordt het IP-adres vastgelegd met behulp van een zogenaamde statistic server. Deze server genereert gegevens die anoniem worden verwerkt en alleen voor statistische doeleinden worden gebruikt.
Indien u persoonlijke gegevens invult, behandelt Henk Burger Makelaardij og bv / Nanninga & Burger Makelaardij og BV deze informatie vertrouwelijk. We gebruiken uw gegevens om aan u de voor u gevraagde en relevante informatie te verstrekken en u tevens aan te melden voor onze eigen digitale nieuwsbrief. U kunt zich te allen tijde afmelden voor deze nieuwsbrief. Wij verstrekken deze informatie alleen aan derden die wij hebben ingeschakeld om u van de door u gevraagde informatie te kunnen voorzien. Door uw gegevens in te voeren gaat u hiermee akkoord.
Deze privacy statement is niet van toepassing op websites van derden die via links op deze website kunnen worden bezocht.
Henk Burger Makelaardij og bv / Nanninga & Burger Makelaardij behoudt zich het recht voor wijzigingen aan te brengen in deze privacy statement. Het is daarom aan te raden deze privacy statement regelmatig te raadplegen, zodat u van deze wijzigingen op de hoogte bent.

Copyright
Niets van deze website mag zonder schriftelijke en voorafgaande toestemming van Henk Burger Makelaardij og bv / Nanninga & Burger Makelaardij og BV worden gereproduceerd of gebruikt, anders dan het downloaden, het bekijken daarvan op een enkele computer en/of het printen van een enkele hardcopy ten behoeve van persoonlijk, niet zijnde bedrijfsmatig gebruik.

Gebruik van Cookies
Henk Burger Makelaardij og bv / Nanninga & Burger Makelaardij og BV maakt bij het aanbieden van haar elektronische diensten gebruik van cookies. Een cookie is een eenvoudig klein bestandje dat op de harde schijf van de computer wordt opgeslagen. Henk Burger Makelaardij og bv / Nanninga & Burger Makelaardij og BV maakt gebruik van tijdelijke cookies. Deze cookies bevatten geen persoonsgegevens en worden enkel gebruikt om het gebruik van de site gemakkelijker te maken.

Advies adviseur voor koper
Wij adviseren u een deskundige (NVM-)makelaar in te schakelen die u begeleidt bij het aankoopproces. Indien u specifieke wensen heeft omtrent de woning, adviseren wij u deze tijdig kenbaar te maken aan uw aankopend makelaar en hiernaar zelfstandig onderzoek te (laten) doen. Indien u geen deskundige vertegenwoordiger inschakelt, acht u zich volgens de wet deskundige genoeg om alle zaken die van belang zijn te kunnen overzien.