Noorderstraat 8
Utrecht
utrecht@puntmakelaars.nl
030 273 74 64

PUNTMAKELAARS.NL

Woning
Breedstraat 8 B.

UTRECHT | € 499.000,- k.k.

Omschrijving.

Ben je op zoek naar een fantastisch en modern appartement met een zonnig en ruim dakterras, midden in de binnenstad van Utrecht? Dan is dit driekamerappartement aan de Breedstraat 8 B jouw kans! Op een steenworp afstand van de Neude woon je hier in een tot in detail afgewerkte woning, met een ruim dakterras op het zuidwesten als absolute blikvanger.

De huidige eigenaar heeft het appartement in 2024 met veel oog voor detail volledig gemoderniseerd, dus je kunt hier zo intrekken en je spullen neerzetten. Bij binnenkomst valt direct de moderne uitstraling op, met een naadloze beton ciré gietvloer die alle ruimtes mooi met elkaar verbindt. De lichte woonkamer gaat over in een stijlvolle open keuken die van alle gemakken is voorzien, en vanuit de brede vensterbank kijk je uit over de levendige Breedstraat. De ruime slaapkamer ligt aan de rustige achterzijde en kijkt uit op een binnentuin en de bijzondere watertoren. Één van de hoogtepunten van dit appartement is het ruime dakterras: met de mogelijkheid tot een buitenkeuken, een loungeplek en ruimte voor een grote eettafel heb je hier een van de mooiste buitenplekken van de stad.

De Breedstraat ligt in het hart van de Utrechtse binnenstad. Winkels, terrassen, koffietentjes, musea, theaters en bioscopen vind je om de hoek. Utrecht Centraal ligt op korte loopafstand, dus ook met de trein ben je overal snel. Met de auto zit je binnen 10 minuten op de ring van Utrecht, parkeren is in de ruime straat en omgeving geen enkel probleem. Zo woon je midden in de bruisende stad en heb je thuis toch je eigen zonnige plek om tot rust te komen.

Word je net zo enthousiast van dit appartement als wij? Neem contact met ons op, we laten je de Breedstraat 8 B graag zien!

Indeling
Begane grond: gemeenschappelijke entree via een afgesloten portiek met video intercom en een trapopgang naar de tweede verdieping.

Tweede verdieping: eigen entree en hal met trapopgang naar de woonverdieping en trap naar het dakterras. De lichte woonkamer heeft een brede vensterbank met zitje en uitzicht op de Breedstraat & in de herfst en winter ook uitzicht op de Domtoren. De open keuken uit 2024 is voorzien van een inductiekookplaat, vaatwasser, combimagnetron oven, geïntegreerde afzuiging, Quooker, koelkast en vriezer. De badkamer is in 2024 vernieuwd en heeft een inloopdouche, wastafel, toilet en is voorzien van mechanische ventilatie en afzuiging. Een aparte wasruimte met aansluitingen voor de wasmachine en droger. Ruime slaapkamer aan de achterzijde met uitzicht op de rustige binnentuin en een tweede slaapkamer die ook goed te gebruiken is als werkkamer. De gehele woning is voorzien van een betonciré gietvloer met vloerverwarming, tevens is er een airco in de woonkamer en slaapkamer.

Dakterras: ruim dakterras op het zuidwesten met genoeg ruimte om een fraaie buitenkeuken te realiseren, een loungeplek en ruimte voor een grote eettafel. Hier geniet je de hele dag van de zon.

Bijzonderheden:
- Verwarming en warm water door middel van een c.v.-combiketel (bouwjaar: 2024);
- Volledig voorzien van dubbel glas;
- Vloer & dak volledig geïsoleerd;
- Beton ciré gietvloer met vloerverwarming door de gehele woning;
- Voorzien van airconditioning in de woonkamer en slaapkamer;
- Mechanische ventilatie en afzuiging in de badkamer;
- In 2024 volledig gemoderniseerd en tot in detail afgewerkt appartement;
- Keuken en badkamer in 2024 vernieuwd;
- Elektra in 2024 vernieuwd;
- Dakterras op het zuidwesten met mogelijkheid tot buitenkeuken, gerealiseerd met vergunning;
- Gebouw voorzien van een video intercominstallatie (geplaatst in 2026);
- Actieve Vereniging van Eigenaren met drie leden, de maandelijkse bijdrage bedraagt € 80,-;
- In de koopovereenkomst wordt een ouderdomsclausule opgenomen;
- Oplevering in overleg.

Aankoopmakelaar inschakelen:
Je NVM-aankoopmakelaar komt op voor jouw belang en bespaart je tijd, geld en zorgen. Adressen van collega NVM-aankoopmakelaars in Utrecht vind je op nvmaankoopmakelaars.nl.

Website
Meer zien? Via breedstraat8b.nl kom je op de website van deze woning. Bij het inplannen van de bezichtiging, krijg je toegang tot het Move account waar de documentatie in te zien is.

Belangrijk om te weten:
- Alle moeite is genomen om de informatie in de aanmelding zo accuraat en actueel mogelijk weer te geven. Fouten zijn echter nooit uit te sluiten. Vertrouw daarom niet alleen op deze informatie, maar controleer bij de aankoop van deze woning de zaken die uw beslissing zouden kunnen beïnvloeden;
- Verkoper behoudt zich te allen tijde nadrukkelijk het recht van gunning voor;
- We gebruiken voor de koopovereenkomst de NVM-koopakte. Daarin staan soms ook extra clausules zoals: meetinstructie, energielabel, nutsbedrijven, voorbehoud financiering en notariskosten. De tekst van de NVM-koopakte en het document met de extra clausules kun je opvragen bij ons.

Kenmerken.

VRAAGPRIJS	€ 499.000,- k.k.
WOONOPPERVLAKTE	66 m²
GEBOUW GEBONDEN BUITENRUIMTE	38 m²
PERCEELOPPERVLAKTE	-
INHOUD	210 m³
BOUWJAAR	1930
ENERGIELABEL	D
VERWARMING	Cv ketel, vloerverwarming geheel
WARM WATER	Cv ketel

Foto's
Breedstraat 8 B.

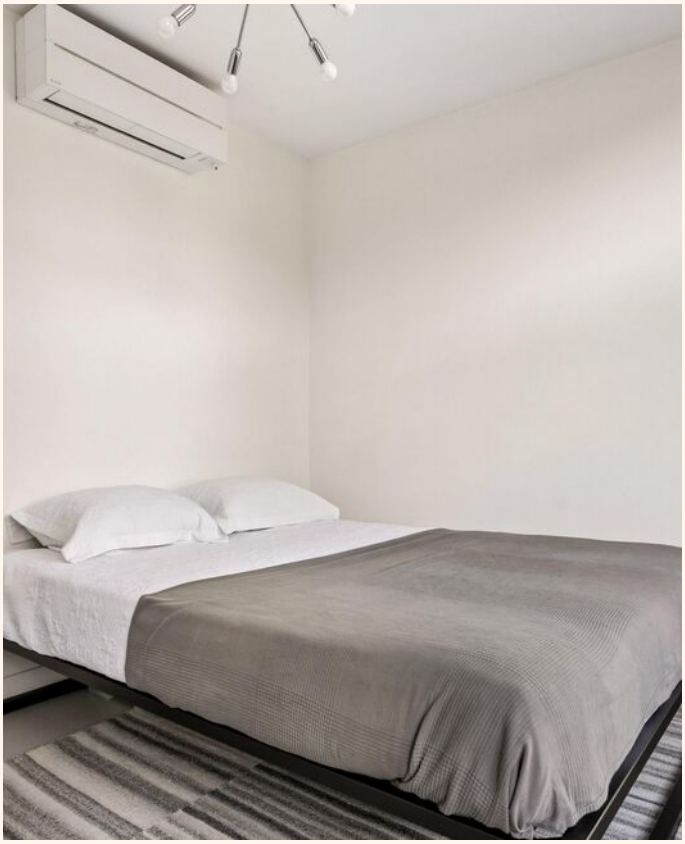

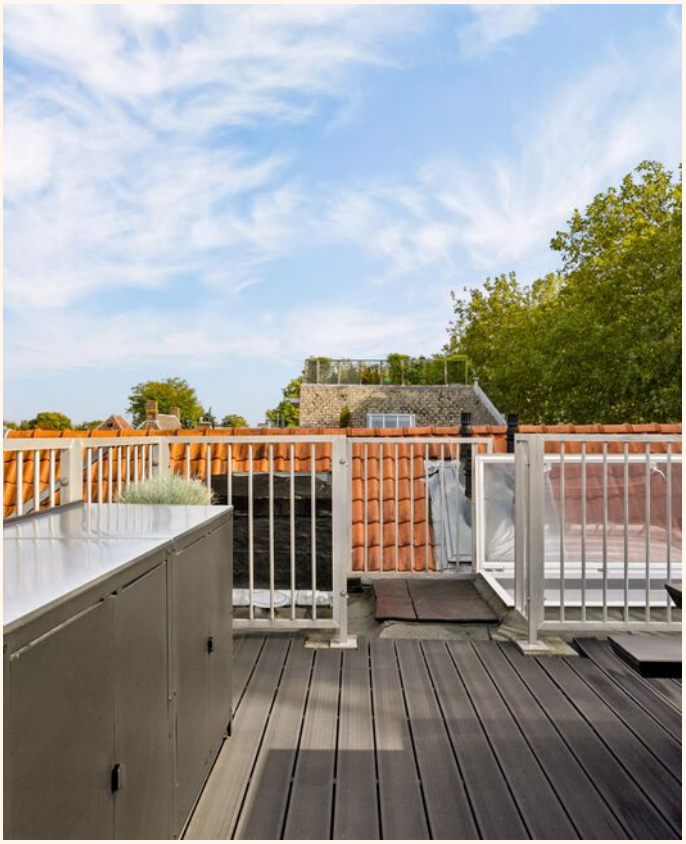

8 B
8 A

Heineken

Heineken

Heineken

Heineken

Plattegrond
Breedstraat 8 B.

Breedstraat 8B - Utrecht
Eerste Verdieping

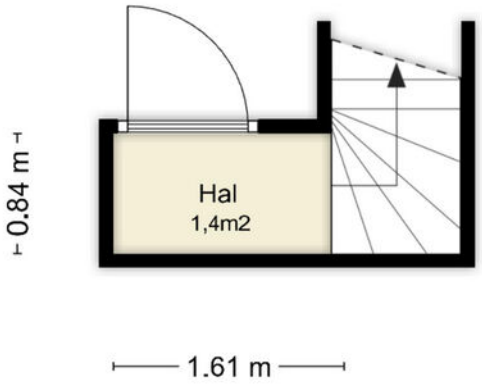

Deze plattegronden zijn uitsluitend bedoeld als indicatie van de woningindeling. De symbolen voor (dak)ramen, deuren, keuken- en sanitaire onderdelen tonen alleen de positie van de voorziening, niet het exacte type of de exacte afmetingen; al deze elementen zijn bij benadering geplaatst.

Alle (oppervlakte)maten zijn vereenvoudigd. Getoonde oppervlaktematen bij schuine daken zijn berekend tot de 150 cm-hoogtelijn.

© HUUB House Visuals 2026

Plattegrond
Breedstraat 8 B.

Deze plattegronden zijn uitsluitend bedoeld als indicatie van de woningindeling. De symbolen voor (dak)ramen, deuren, keuken- en sanitaire onderdelen tonen alleen de positie van de voorziening, niet het exacte type of de exacte afmetingen; al deze elementen zijn bij benadering geplaatst.

Alle (oppervlakte)maten zijn vereenvoudigd. Getoonde oppervlaktematen bij schuine daken zijn berekend tot de 150 cm-hoogtelijn.

© HUUB House Visuals 2026

Plattegrond
Breedstraat 8 B.

Breedstraat 8B - Utrecht
Derde Verdieping

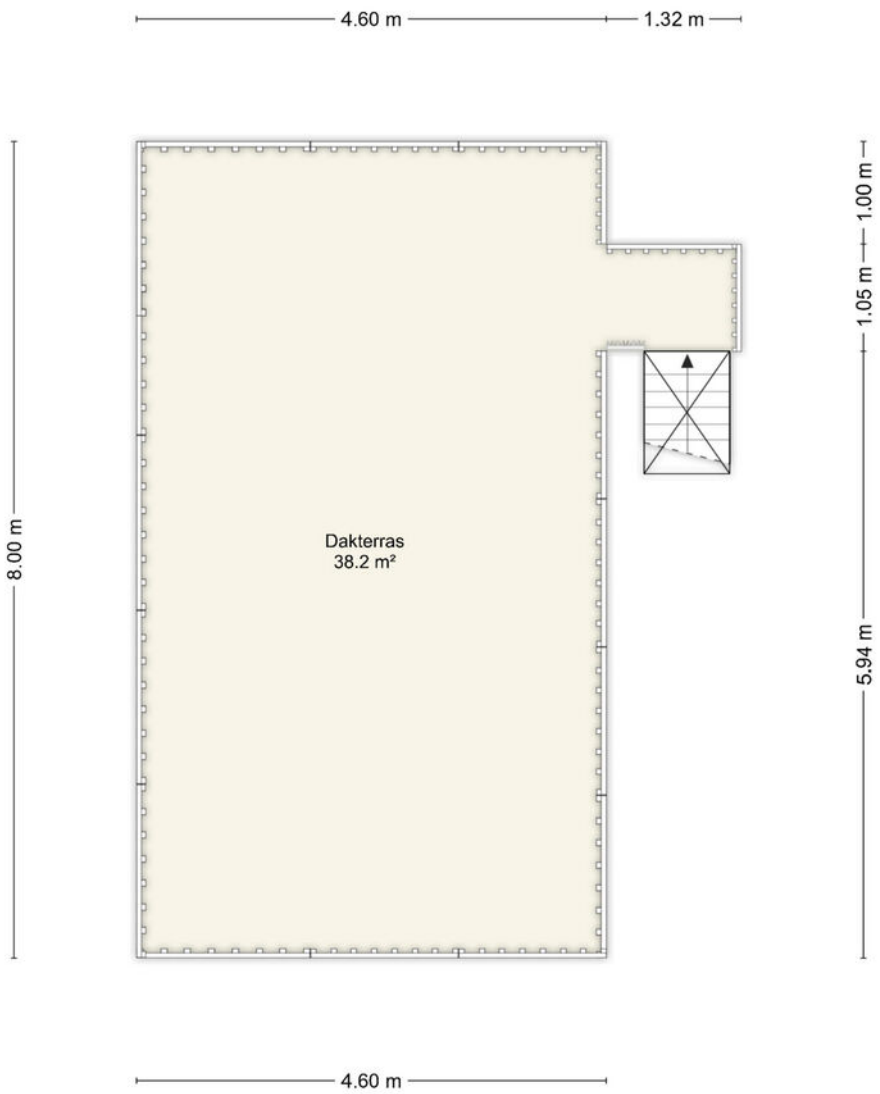

Deze plattegronden zijn uitsluitend bedoeld als indicatie van de woningindeling. De symbolen voor (dak)ramen, deuren, keuken- en sanitaire onderdelen tonen alleen de positie van de voorziening, niet het exacte type of de exacte afmetingen; al deze elementen zijn bij benadering geplaatst.

Alle (oppervlakte)maten zijn vereenvoudigd. Getoonde oppervlaktematen bij schuine daken zijn berekend tot de 150 cm-hoogtelijn.

© HUUB House Visuals 2026

Kadastrale kaart
Breedstraat 8 B.

Kadastrale kaart

Uw referentie: Breedstraat 8 B

Deze kaart is noordgericht
12345 Perceelnummer
25 Huisnummer
Vastgestelde kadastrale grens
Voorlopige kadastrale grens
Administratieve kadastrale grens
Bebouwing

Voor een eensluidend uittreksel, geleverd op 12 oktober 2026
De bewaarder van het kadaster en de openbare registers

Schaal 1: 500

Kadastrale gemeente	Utrecht
Sectie	A
Perceel	149

Aan dit uittreksel kunnen geen betrouwbare maten worden ontleend.
De Dienst voor het kadaster en de openbare registers behoudt zich de intellectuele eigendomsrechten voor, waaronder het auteursrecht en het databankenrecht.

kadaster

Lijst van *zaken*.

Omschrijving	Blijft achter	Gaat mee	Ter overname
Verlichting			
Inbouwspots/dimmers	x		
Opbouwspots/armaturen/lampen/ dimmers	x		
Losse (hang)lampen		x	
(/losse) kasten, legplanken			
Kledingkasten		x	
Raamdecoratie/zonwering binnen			
Gordijnrails	x		
Gordijnen			x
Gordijnrails slaapkamer	x		
Gordijnen slaapkamer		x	
Vloerdecoratie			
Gietvloer	x		
Interieur			
(Voorzet) openhaard met toebehoren		x	
Designradiator(en)	x		
Keuken			
Keukenblok (met bovenkasten)	x		
Keuken (inbouw)apparatuur			
Kookplaat	x		
Afzuigkap	x		
Combi-oven/combimagnetron	x		
Koelkast	x		
Vriezer	x		
Vaatwasser	x		
Quooker	x		
Koffiezetapparaat		x	
Keukenaccessoires			
Zeepomp	x		
Toilet			
Toilet	x		
Toiletrolhouder	x		
Fontein	x		
Badkamer			
Douche (cabine/scherm)	x		
Wastafel	x		
Wastafelmeubel	x		
Toilet	x		
Toiletrolhouder	x		

Omschrijving	Blijft achter	Gaat mee	Ter overname
Exterieur/installaties/veiligheid/ energiebesparing			
(Voordeur)bel	x		
(Veiligheids)sloten en overige inbraakpreventie	x		
Rookmelders	x		
(Klok)thermostaat			x
Airconditioning	x		
Warmwatervoorziening			
CV-installatie	x		
Tuin			
Tuinaanleg/bestrating	x		
Beplanting	x		
Schutting	x		
Buitenkeuken / kastenblok		x	
(Sier)hek	x		
Loungebank en salontafel	x		
Picknicktafel		x	

Locatie op de kaart
Breedstraat 8 B.

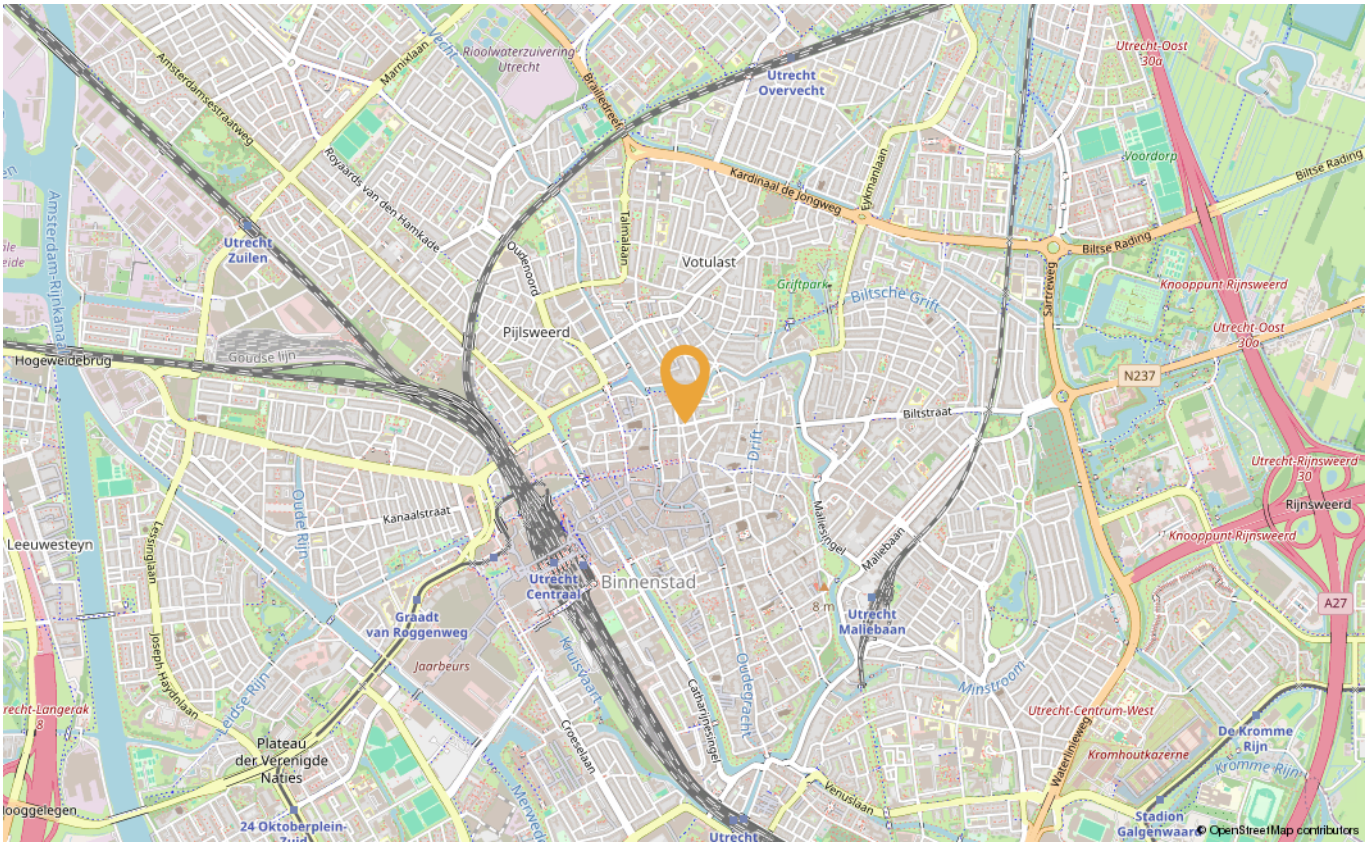

Algemene verkoopvoorwaarden.

Koopovereenkomst
De koopovereenkomst wordt gesloten op basis van een NVM-koopakte volgens het laatste model vastgelegd door de NVM, de Consumentenbond en de Vereniging Eigen Huis. Voor de verkoop zijn verkoopvoorwaarden gesteld die hieronder zijn opgenomen. Bij het uitbrengen van een bieding en het sluiten van een koopovereenkomst wordt men geacht bekend te zijn met deze verkoopvoorwaarden en deze te aanvaarden.

Waarborgsom
Tot zekerheid voor de nakoming van de verplichtingen van koper wordt uiterlijk binnen 7 weken na het sluiten van de koopovereenkomst een waarborgsom gestort bij de notaris, een bedrag ter grootte van 10% van de koopsom. In plaats van de waarborgsom kan koper ook een schriftelijke bank-garantie doen stellen, mits deze bankgarantie onvoorwaardelijk is afgegeven door een in Nederland gevestigde bankinstelling.

Bouwtechnische keuring
Koper wordt in de gelegenheid gesteld de woning voor het sluiten van de koopovereenkomst te laten keuren door een erkend bouwtechnisch bureau om eventuele bouwkundige gebreken vast te stellen, dan wel de woning te laten controleren op de aanwezigheid van asbesthoudende materialen en/of grond op enige verontreiniging te laten onderzoeken. De kosten van deze keuring komen voor rekening van de koper.

Oplevering
In de huidige staat met alle daarbij behorende rechten, aanspraken, zichtbare en onzichtbare gebreken (voor zover bij de verkopende partij niet bekend) heersende-/leidende erfdienstbaarheden, kwalitatieve rechten en vrij van hypotheken, beslagen en inschrijvingen daarvan.

Notaris
Volgens keuze van de koper (tenzij anders vermeld).

Ouderdomsclausule
Koper verklaart ermee bekend te zijn dat deze woning meer dan 15 jaar oud is, wat betekent dat de eisen die aan de bouwkwaliteit gesteld mogen worden aanzienlijk lager liggen dan bij nieuwe woningen. Tenzij de verkoper de kwaliteit ervan gegarandeerd heeft, staat verkoper niet in voor de vloeren, de leidingen voor elektriciteit, water en gas, de riolering en de afwezigheid van doorslaand of optrekkend vocht. Bouwkundige kwaliteitsgebreken worden niet geacht belemmerend te werken op het in artikel 5.3 van de koop-overeenkomst en in artikel 7.17, lid 2 BW omschreven gebruik.

Asbest
Aan verkoper is niet bekend dat in de onroerende zaak asbest is verwerkt, anders dan, in de tijd waarin de onroerende zaak vervaardig werd, te doen gebruikelijk was. Bijvoorbeeld in de colocinyltegels in de gang, toilet, keuken en badkamer. Bij eventuele verwijdering van de genoemde materialen dienen op grond van de milieuwet speciale maatregelen te

worden genomen. Koper verklaart hiermee bekend te zijn en vrijwaart verkoper voor alle aansprakelijkheid die uit de aanwezigheid van enig asbest in de woning kan voortvloeien.

Bedenktijd
Een aspirant koper, die in zijn hoedanigheid van consument een woning koopt, krijgt drie dagen bedenktijd om de koopovereenkomst te ontbinden. Deze bedenktijd begint om 0:00 uur van de dag die volgt op de dag dat de tussen partijen opgemaakte en door beide partijen ondertekende akte (in kopie) aan aspirant koper ter hand is gesteld, voor welke ontvangst aspirant koper een ontvangstbevestiging ondertekent. Deze bedenktijd eindigt tegen 24:00 uur van de laatste dag die van de bedenktijd deel uitmaakt. Indien de bedenktijd op een zaterdag, zondag of algemeen erkende feestdag eindigt, wordt deze verlengd tot en met de eerstvolgende dag die niet een zaterdag, zondag of algemeen erkende feestdag is.

Biedlogboek
Per 1 januari 2023 is het gebruik van het digitale bied logboek bij verkoop van woningen verplicht voor leden van de NVM, VBO en Vastgoedpro. Dat betekent dat als je biedt op een huis, je inzicht kunt krijgen in de uitgebrachte biedingen. Alle biedingen van kandidaatkopers worden automatisch vastgelegd in een geanonimiseerd Biedlogboek via Move. Daardoor is het koopproces bij een NVM-makelaar transparant voor iedereen.

Het biedlogboek bevat alle biedingen (met roerende zaken) met tijdstip van ontvangst, eventuele voorbehouden en of er een persoonlijke boodschap door de kandidaatkoper is toegevoegd. De inhoud van de voorbehouden en/of persoonlijke boodschap wordt niet in het biedlogboek opgenomen. De makelaar heeft de mogelijkheid een door hem/haar of verkoper ontvangen bod (schriftelijk of telefonisch) handmatig aan het biedlogboek toe te voegen. In het biedlogboek is zichtbaar dat de makelaar dit namens kandidaat-koper heeft ingevoerd. Het biedlogboek is na afloop van de bedenktijd en/of ontbindende voorwaarden beschikbaar voor kandidaatkopers (de kopers die een bod hebben uitgebracht).

Het biedlogboek is van toepassingen bij de verkoop van woningen/appartementen (bestaande bouw) en wanneer de (kandidaat) koper en/of de verkoper een particulier is. Het biedlogboek is niet van toepassing bij de verkoop van nieuwbouw, recreatiewoningen, bedrijfswoningen, garageboxen, bouwkavels, woon-/bedrijfspanden en (agrarische) bedrijfsobjecten zonder woonbestemming.

Handelzeker | Vidua
Als makelaar moeten wij aan de verplichtingen uit de Wet ter voorkoming van witwassen en financieren van terrorisme (Wwft) voldoen bij de aankoop en verkoop van panden. De te volgen stappen bij de Wwft check zullen hierna worden toegelicht.

De eerste stap van deze Wwft check omvat het identificeren van degene(n) waarmee zaken wordt gedaan. Het betreft een cliëntenonderzoek van alle partijen die onderdeel zijn van de overeenkomst. Het kan hierbij gaan om natuurlijke personen en rechtspersonen. In het geval van een natuurlijk persoon wordt middels een origineel identiteitsbewijs de identiteit van de cliënt vastgesteld. Bij rechtspersonen wordt de identiteit van de Ultimate Beneficia! Owner (UBO) geverifieerd en tekenen belanghebbende(n) een UBO verklaring. Naast de identificatie wordt ook de aard van de transactie, de herkomst en bestemming van financiële middelen vastgelegd. Op basis van deze informatie wordt een risicobeoordeling uitgevoerd. Hierbij wordt nagegaan of er een laag dan wel hoog risico gemoeid is met de beoogde transactie. Bij een laag risico is de initiële gegevensverzameling voldoende, maar het kan ook zijn dat nader onderzoek moet worden gedaan naar de financiële middelen van uw cliënt of dat u - in het geval van een hoog risicoprofiel - een verscherpt cliëntenonderzoek moet uitvoeren. Hierbij checkt u onder andere of uw cliënt gerelateerd aan of zelf een Politically Exposed Person (PEP) is, op sanctielijsten voorkomt of negatief in de media is verschenen. Met onze Customer Due Diligence oplossing worden alle

relevante risicofactoren van de cliënt gecheckt.

Wanneer het cliëntenonderzoek mislukt of wanneer er op basis van eerdere stappen kan worden vastgesteld dat de beoogde transactie een ongebruikelijk karakter heeft, moet de transactie gemeld worden bij de FIU. De transactie wordt ook gemeld wanneer er voorgenomen wordt om te betalen in contanten, met cheques en met prepaid card of ander vooraf betaald betaalinstrument. De laatste stap uit de Wwft check is het vastleggen van alle resultaten in een dossier en het monitoren van eventuele veranderingen in risicoprofiel van de cliënt. Er geldt een bewaarplicht van minimaal vijf jaar na het beëindigen van de zakelijke relatie.

Meetrapport NEN2580
De oppervlakte van de woning is opgemeten aan de hand van de Meetinstructie. De Meetinstructie is gebaseerd op de NEN2580. De Meetinstructie is bedoeld om een meer eenduidige manier van meten toe te passen voor het geven van een indicatie van de gebruikersoppervlakte. De Meetinstructie sluit verschillen in meetuitkomsten niet volledig uit, door bijvoorbeeld interpretatieverschillen, afrondingen of beperkingen bij het uitvoeren van de meting. De oppervlakte is een indicatie en de juistheid ervan wordt niet gegarandeerd. Koper is in de gelegenheid gesteld de woning en het perceel na te meten.

Funderingsrisico en eventueel onderzoek
Per 1 april 2026 gelden er nieuwe landelijke regels voor het beoordelen van funderingen bij woningen. Voor iedere woning wordt bij taxatie gekeken naar een zogenoemd funderingsrisico, gebaseerd op een officieel funderingsrapport.Wanneer uit dit rapport blijkt dat er een verhoogd risico op funderingsproblemen is, kan het nodig zijn om aanvullend (beperkt) funderingsonderzoek te laten uitvoeren voordat een taxatie kan worden afgerond. Dit onderzoek geeft meer duidelijkheid over de staat van de fundering en eventuele herstelkosten.Het uitvoeren van aanvullend onderzoek kan invloed hebben op de doorlooptijd van het verkoopproces en in sommige gevallen op de financieringsmogelijkheden van de koper.

Wij adviseren verkopers en kopers om zich hier tijdig van bewust te zijn en – indien er sprake is van een mogelijk risico – voorafgaand aan de verkoop of aankoop nader onderzoek te overwegen, om vertraging en verrassingen tijdens het proces te voorkomen."

De meest gestelde *vragen*.

Wanneer ben ik in onderhandeling?
U bent pas in onderhandeling als de verkopende partij reageert op uw bod door een tegenbod te doen. U bent echter nog niet in onderhandeling als de verkopende makelaar aangeeft dat hij uw bod met de verkoper zal bespreken.

Mag een makelaar doorgaan met bezichtigingen als er al over een bod onderhandeld wordt?
Ja, dat mag. Een onderhandeling hoeft namelijk nog niet tot een verkoop te leiden. Bovendien kan het zijn dat de verkoper graag wil weten of er meer belangstelling is. Overigens mag ook met meer dan één gegadigde tegelijk worden onderhandeld. Een NVM-makelaar moet dit wel duidelijk melden. Vaak zal de verkopende NVM-makelaar aan belangstellenden vertellen dat een pand, zoals dat heet, 'onder bod' is. Als belangstellende mag u dan wel een bod uitbrengen, maar de makelaar mag dan pas met u in onderhandeling treden als de onderhandeling met de eerste geïnteresseerde beëindigd is. De NVM- makelaar doet geen mededelingen over de hoogte van biedingen. Dit zou namelijk overbieden kunnen uitlokken.

Wanneer ik de vraagprijs bied, moet de verkoper de woning dan aan mij verkopen?
Nee. De Hoge Raad heeft bepaald dat de vraagprijs moet worden gezien als een uitnodiging tot het doen van een bod. Ook als u de vraagprijs biedt, kan de verkoper dus nog beslis-sen of hij uw bod aanvaardt of niet, of dat hij zijn makelaar een tegenbod laat doen.

Kan de verkoper de vraagprijs van een woning tijdens de onderhandeling verhogen?

Ja, de verkoper kan besluiten de vraagprijs te verhogen of te verlagen. Daarnaast kunt u als potentiële koper echter ook besluiten om tijdens de onderhandelingen uw bod weer te verlagen. Zodra de verkopende partij een tegenbod doet, vervalt namelijk uw eerder gedane bod.

Hoe komt de koop tot stand?
Als verkoper en koper het eens zijn over de belangrijkste zaken (zoals de prijs, de opleveringsdatum en de ontbindende voorwaarden), legt de verkopende makelaar de afspraken schriftelijk vast in een koopakte. Ontbindende voorwaarden zijn hierin een belangrijk onderwerp. U krijgt als koper niet automatisch een ontbindende voorwaarde. Wilt u bijvoorbeeld een ontbindende voorwaarde voor de financiering, dan moet u dit melden bij het uitbrengen van uw bod. Het is dan ook belangrijk dat de partijen het eens zijn over aanvullende afspraken en ontbindende voorwaarden voordat de koopakte wordt opgemaakt. Zodra beide partijen de koopakte hebben ondertekend en de koper een afschrift van deze akte heeft ontvangen, treedt voor u als particuliere koper de wettelijke bedenktijd van drie dagen in werking. Binnen deze tijd kunt u als koper alsnog afzien van de aankoop. Doet u dit niet, zijn de financiën rond en vormen ook eventuele andere ontbindende voorwaarden geen obstakel meer, dan zal op de afgesproken opleveringsdatum de overdracht plaatsvinden bij de notaris.

Mag een makelaar van de nvm tijdens de onderhandeling het systeem van verkoop wijzigen?
Ja, dat mag. Soms zijn er zo veel belangstellenden die de vraagprijs bieden of benaderen, dat het moeilijk te bepalen is wie de beste koper is. In dat geval kan de verkopende makelaar - in overleg met de verkoper - besluiten de lopende onderhandelingen af te breken en de biedprocedure te wijzigen om vervolgens te kiezen voor bijvoorbeeld een inschrijvingsprocedure. Hierbij hebben alle bieders een gelijke kans om het hoogste bod uit te brengen.

Alvorens het systeem te wijzigen, dient de makelaar uiteraard eerst de eventueel gedane toezeggingen na te komen.

Hoe zit het met de zelfbewoningsplicht?
In Utrecht geldt er een 'zelfbewoningsplicht' voor nieuwbouw. Wie een nieuwbouwhuis koopt, moet er zelf in gaan wonen en kan het niet meteen verhuren aan iemand anders. Voor bestaande woningen geldt de 'opkoopbescherming'. Bij woningen met een WOZ-waarde tot‹ 611.000 is het verboden na de koop deze te verhuren.

Er zijn vijf uitzonderingen op de opkoopbescherming:
- iemand mag een gekocht huis nog wel verhuren aan eerste- en tweedegraadsfamilie (ouders, kinderen, broers en zussen)
- iemand mag een gekocht huis tijdelijk verhuren, voor maximaal twaalf maanden, bijvoorbeeld als de eigenaar lang op reis gaat
- iemand mag een gekocht huis verhuren als bedrijfswoning
- Nieuwbouwprojecten waarin afspraken over verhuur zijn gemaakt
- Gevallen waarin het verhuren van een huis heel belangrijk is (collega van B&W beslist hierover), voor zo'n uitzondering is een vergunning nodig

Voor meer informatie verwijzen wij u graag naar de site van de gemeente Utrecht (www.utrecht.nl/wonen-en-leven/wonen)

Water
Vitens levert drinkwater in alle gemeenten in o.a. de provincie Utrecht. Hieronder kunt u zien hoe de prijs van drinkwater is opgebouwd (tarieven 2023):
Prijs per kubieke meter (m3) € 1,03
Belasting op leidingwater (Bol) € 0,382
per m3 tot en met 300 m3 per WOZ object
Vastrecht (365 dagen) € 71,26

Inlichtingen
Vitens, tel. 030 248 72 11, www.vitens.nl

Nutsvoorzieningen
U kunt zelf kiezen bij welke aanbieder u uw energie afneemt. Via www.energieprijzen.nl kunt u alle aanbieders in Nederland vergelijken. Ook kunt u zich hier vervolgens bij het energiebedrijf van uw keuze aanmelden.

Inlichtingen
Voor meer informatie kunt u kijken op de speciale site van het Ministerie van Economische Zaken www.kiesenergie.nl

Belangrijke bedragen 2026
- NHG grens € 470.000
- NHG grens met verduurzaaming € 498.000
- Startersvrijstelling tot € 555.000
- Betaalbare koop nieuwbouw € 420.000
- Zelfbewoningsplicht tot € 686.000

Diensten.

Een woning kopen
Punt Makelaars weet dat een huis kopen een hele beleving is. Want hoe groot of klein, hoe oud of jong, een nieuwe plek om in te wonen is bijzonder spannend. iedereen heeft een beeld van het huis waar hij of zij naar op zoek is. Het echte droom-huis of een pand met leuke details met kenmerken van dat droomhuis. Er komt veel emotie kijken bij kijken. Dromen over de inrichting begint vaak al bij de eerste bezichtiging ...

Punt Makelaars weet dat en voegt daaraan een flinke portie ratio toe. Is het huis in goede staat? Is de prijs in verhouding tot de staat van het huis, de grootte en de omgeving? Wat zijn de alternatieve en is het huis in de toekomst wel weer goed te verkopen? Zijn er wellicht andere buurten die aanspreken met leuke en gezellige straten? Met een goed gevoel maar ook wel overwogen een huis kopen!

Een woning verkopen
Prettig wonen is je thuis voelen, in een omgeving waar je graag bent. Toch zijn er van die momenten waardoor je verder moet. Samenwonen, een kindje opkomst, wellicht gelijkvloers wonen of juist weer vrijstaand. Een nieuwe fase in je leven die er toe kan leiden dat je woning verkocht moet worden.
In een open gesprek willen wij samen met jou de woning karakteriseren en de markt van dit moment bespreken om tot een goed voorbereide verkoop van de woning over te gaan. Samen zullen wij de juiste vraagprijs vaststellen welke zal leiden tot een goede verkoop. Funda en onze eigen internet-site zullen natuurlijk worden ingezet om de juiste mensen te bereiken, maar ook andere verkoopinstrumenten. De hoogste verkoopopbrengst maar wel op een prettige manier!

Taxeren
Het Taxeren van een woning of bedrijfspand is een vak apart. Vaak wil een bank alvorens zij een hypotheek verstrekt een taxatierapport met de waarden van het pand. Meestal heb je een taxatie nodig voor een grote verbouwing, voor de belastingdienst of voor de opstalverzekering waarbij de herbouw-waarde een belangrijke rol spelt. Om inzicht te krijgen in de verschillende waarden komen wij graag langs om met een deskundige blik naar de woning of het bedrijfspand te kijken. Onze bevindingen zullen wij vervolgens in een heldere en verzorgde rapportage vastleggen.

PUNT
TAXATEURS

Hypotheken.

De hypotheek
In de wirwar van mogelijkheden is het een prettig gevoel als je een betrouwbare en professionele hypotheekadviseur hebt. Iemand die je niet alleen vertelt over het enorme bedrag dat je aan hypotheek kunt krijgen. Wij houden juist rekening met al je wensen en toekomstige plannen. Wil je naast mooi wonen ook nog veel leuke dingen, denk aan reizen, wil je vroeg stoppen met werken of juist het avontuur aangaan. Een persoonlijk advies waarbij jouw belangen voorop staan. Een onafhankelijk advies is dan van groot belang. Maakt gewoon een vrijblijvende afspraak om een persoonlijk, duidelijk en snel advies te krijgen. Een goed startpunt naar een passende financiering!

Wij zoeken voor jou!
Bij de financiering van een huis komt heel wat kijken. Daar kunt je onze deskundige hulp bij inroepen. Via ons kun je kiezen uit vele vooraanstaande hypotheekaanbieders (zowel banken als ook verzekeraars)!!

Persoonlijke advisering
De hypotheek moet bij je passen wat betreft wensen en mogelijkheden. Maar de keuze van jouw hypotheek heel persoonlijk. Onze dienstverlening sluit hierop aan: persoonlijk, duidelijk en snel!

Onafhankelijk hypotheekadvies
Als je op zoek gaat naar een hypotheek merk je direct dat het aantal adviseurs talrijk is. Je kijkt wat rond, stelt hier en daar vragen, leest een offerte door, wikt en weegt en neemt een besluit voor tientallen jaren.

Heb je dan ...
- De hypotheekvorm gekozen die het beste bij je past?
- Een objectieve vergelijking gezien van de beste aanbiedingen in de markt?
- Woonlasten die je van het begin af aan voor ogen stonden?
- De rente waarop je hoopte?
- De zekerheid dat je over 10 jaar nog tevreden bent met jouw keuze?
- Een goed gevoel over jouw adviseur?

Omdat wij ons in jou willen verdiepen voor er een advies wordt uitgebracht, maken we hiervoor graag een afspraak. Bovendien willen we je laten zien dat een onafhankelijk advies - zoals je dat bij ons krijgt - beter is dan een gebonden advies.

Punt bouwt zijn adviezen op actuele kennis van de hypotheekmarkt. Dat combineren we met jouw wensen en financiële doelstellingen. De uitkomst is een hypotheek waaronder je met liefde jouw handtekening zet en wij ervan uit kunnen gaan dat jij gedurende de looptijd van de hypotheek een tevreden mens bent.

Afspraak maken?
Je vindt bij Punt Hypotheken dé hypotheekadviseur. Bel voor het maken van een afspraak **030 273 74 64**

DE HYPOTHEEK SHOP

Bekijk deze woning *online*!

Woning Breedstraat 8 B

Heeft u *interesse* in deze woning?

PUNT MAKELAARS

Noorderstraat 8
Utrecht
utrecht@puntmakelaars.nl
030 273 74 64

PUNTMAKELAARS.NL