

HOFLAAN 69

MIDDELHARNIS

DRVM. WAAR JE WOONT IS WIE JE BENT.

Wij zijn DRVM Makelaars. Wij doen het bewust anders. Geen standaard makelaardij, maar een visie op wonen.

Wij geloven dat een huis meer is dan een plek, het vertelt wie je bent. Met een bewezen marketingstrategie, een sterk netwerk en een persoonlijk aanbod zorgen we dat elke woning opvalt. Daarom positioneren we elke woning als een merk op zichzelf: krachtig, onderscheidend en herkenbaar.

We zorgen dat een woning niet alleen gezien wordt, maar ook gevoeld. Vanuit het hart van Rotterdam werken we met lef, betrokkenheid en een scherp oog voor karakter. Bijzondere huizen, sprekende appartementen en markante locaties, dat is waar wij voor gaan. Met onze ervaring en mentaliteit zorgen we dat alles klopt. Zodat jij vol trots kunt zeggen: waar ik woon is wie ik ben.





HOFLAAN 69

MIDDELHARNIS

Wonen met karakter, werken met ruimte en genieten van privacy

Achter de statige gevel uit 1928 ontvouwt zich een bijzondere vrijstaande villa waar authentieke charme en eigentijds wooncomfort samenkomen. Glas-in-loodramen, verfijnde ornamentenplafonds en karakteristiek houtwerk vertellen het verhaal van bijna een eeuw historie. De hoge plafonds, royale vertrekken en lange zichtlijnen zorgen voor een lichte, ruimtelijke woonbeleving, waarin de oorspronkelijke details op natuurlijke wijze samengaan met het comfort van nu.

Met circa 266 m· woonoppervlakte en een fraai aangelegde tuin rondom, op een perceel van ruim 1.050 m·, biedt Hoflaan 69 een bijzondere combinatie van ruimte, rust en privacy. De sfeervolle woonkamer, lichte serre en keuken met directe verbinding naar het terras vormen het hart van de woning. Een afzonderlijk kantoor- en studiogedeelte voegt daar de vrijheid aan toe om wonen en werken op stijlvolle wijze te combineren. Een karaktervolle villa met een rijke historie, klaar voor een nieuw hoofdstuk.







KARAKTER IN ELK DETAIL

De bijzondere architectuur uit 1928 geeft de villa haar tijdloze uitstraling. Van het sierlijke glas-in-lood en de originele houtdetails tot de karakteristieke daklijnen: overal zijn sporen van de rijke historie zichtbaar, met hedendaags comfort als vanzelfsprekende aanvulling.







Via het sfeervolle entreepad, omringd door groen, bereik je de karakteristieke voordeur. Een eerste kennismaking met de charme.

EEN ENTREE VOL HISTORIE



De originele terrazzo vloer, karakteristieke wandtegels en sierlijke plafondornamenten geven de entree haar authentieke uitstraling. Een stijlvolle binnenkomst waarin de historie van de villa direct voelbaar is.









EEN HUIS VOL KARAKTER EN SFEER

De hoge plafonds, sierlijke ornamenten en glas-in-loodramen geven de woonkamer haar authentieke uitstraling. De ensuite deuren verbinden de twee sfeervolle leefvertrekken, waar warme houtkleuren, veel daglicht en klassieke details samenkomen.





SFEERVOLLE WOONKEUKEN

De sfeervolle woonkeuken vormt het hart van de villa, waar een eigentijds ontwerp en warme houtaccenten samenkomen. Het royale kookeiland en de grote raampartijen zorgen voor een lichte, uitnodigende plek met een directe verbinding naar het terras.









Het terras sluit direct aan op de keuken en biedt volop ruimte om buiten te tafelen, met uitzicht op het groen.



BUITENLEVEN IN ALLE RUST

Vanuit de woonkeuken stap je direct het royale terras op, waar binnen en buiten samenkomen. Omringd door een fraai aangelegde tuin geniet je hier van lange diners, zonnige middagen en volop privacy.

SFEER EN CHARME IN ELK DETAIL

De warme houttinten, klassieke details en het bloemrijke behang geven de slaapkamer een sfeervolle uitstraling. Het natuurlijke daglicht en de rustige ligging maken dit een fijne plek om je terug te trekken.









Direct grenzend aan de hoofdslaapkamer bevindt zich de inloopkast.



AUTHENTIEK EN VEELZIJDIG

De lichte overloop verbindt de verschillende vertrekken op de bovenverdieping. Van een sfeervolle slaapkamer met authentiek glas-in-lood tot een knusse kamer met houten balken en een vide: ook hier komen het karakter en de veelzijdigheid van de villa mooi naar voren.







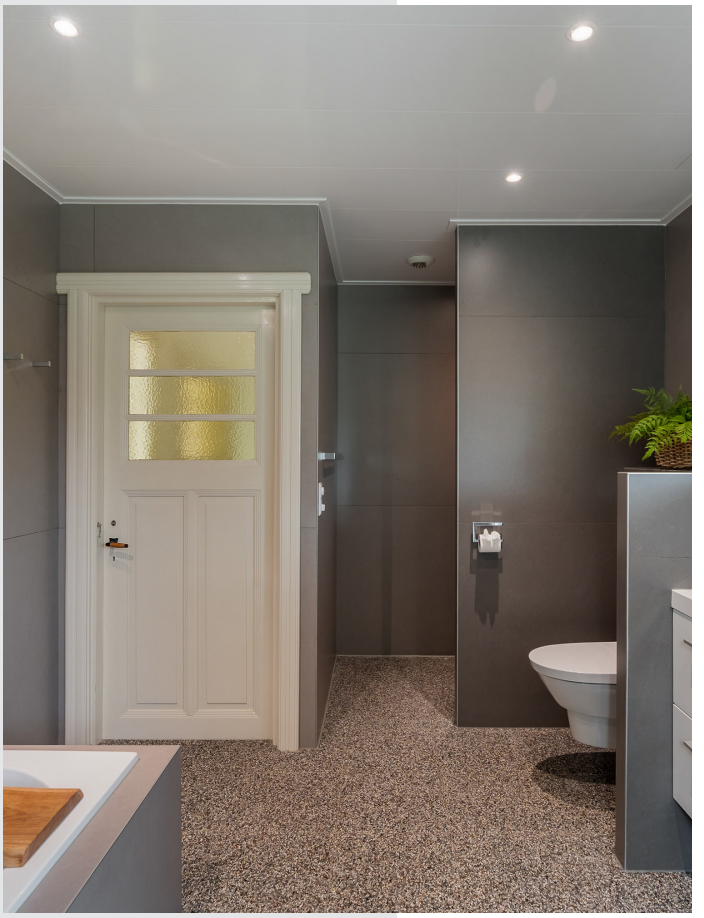





KLASSIEK MET EEN MODERNE TOUCH

De badkamer combineert een strak, eigentijds ontwerp met de authentieke charme van de villa. De ruime inloopdouche, het ligbad en de dubbele wastafel bieden alle comfort, terwijl de originele glas-in-loodramen voor een karakteristiek accent zorgen.



COMFORT OP EIGEN TERREIN

De vrijstaande villa beschikt over een royale oprit met parkeergelegenheid op eigen terrein en een eigen garage. Het karakteristieke metselwerk, de klassieke dakdetails en het omliggende groen geven ook deze zijde van de woning haar bijzondere uitstraling. Hier bevindt zich bovendien het afzonderlijke kantoor- en studiogedeelte.







WERKEN IN STIJL MET ALLE RUIMTE

Het kantoor aan huis beschikt over een eigen entree en een lichte, royaal opgezette werkruimte. De warme houtaccenten en grote raampartijen zorgen voor een stijlvolle uitstraling, terwijl de trap vanuit de hal toegang biedt tot de studio op de verdieping.









STALEN DEUREN
VOOR IEDEREEN



ONTWORPEN VOOR HET LEVEN

Een vleugje magie dat
het interieur samenbrengt,
met een ontwerp
dat blijft betoveren.

Met de hand gemaakt
en volledig op maat.
Tijdloos in uitstraling,
verfijnd tot in ieder detail.

ECHT STAAL | **LEVENSLANGE GARANTIE** | **HANDGEMAAKT**





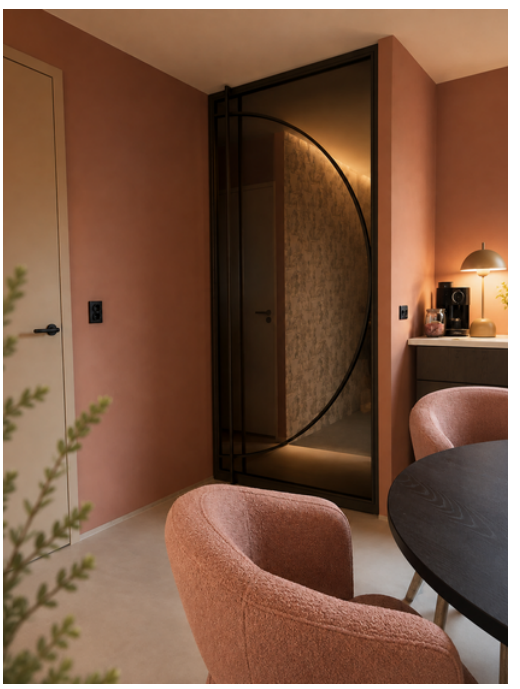

***Luxe** die **wél** bereikbaar is*

+31 (0)85 3030659
+31 (0)6 34711355
info@stalendeurenvooriedereen.nl
www.stalendeurenvooriedereen.nl

Nieuwsgierig?
Laat je inspireren

HET POSTHUYS

INTERIEUR · ADVIES · DECORATIE

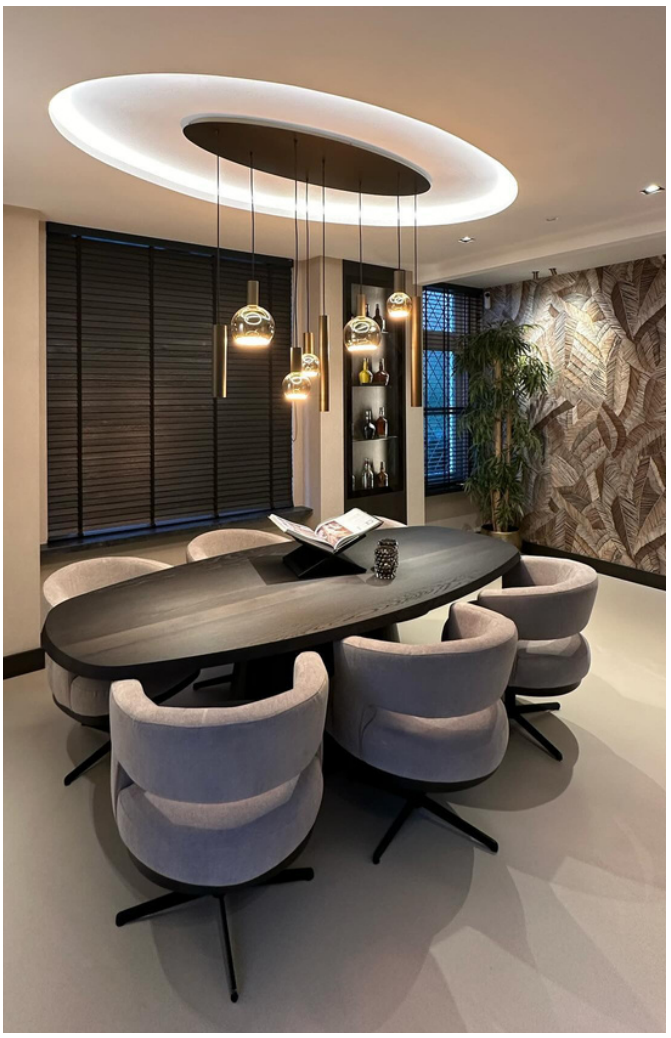







Eichholtz | Cartel Living | Vermeer Meubelen | Cobra Art | Maretti Lighting | Claudi | Passe Partout | PTMD | Richmond | Brinker Carpets | Ligne Pure
Keijser & Co | Duran Applebee | 4 Seasons Outdoor | LeClercq & Bouwman | Ztahl | Cereria Molla | Castle Line | CarpetLinq | Puuur | PMP Furniture

Leeuwenhoekweg 38, Bergschenhoek
010-5221419 | info@hetposthuys.nl

www.hetposthuys.nl









EEN STUDIO VOL MOGELIJKHEDEN

Boven het kantoor bevindt zich een sfeervolle, zelfstandig te gebruiken studio met een eigen kitchenette en badkamer. De warme visgraatvloer, het natuurlijke daglicht en de slimme indeling creëren een comfortabele plek voor gasten, ontspanning of een combinatie van wonen en werken.

PARKEREN OP EIGEN TERREIN

De royale oprit biedt volop parkeergelegenheid op eigen terrein, met daarnaast een eigen garage. De groene erfafscheiding zorgt voor een beschutte uitstraling en volop privacy. Via de garage is de woning bovendien ook binnendoor bereikbaar, wat deze zijde van de villa extra praktisch maakt.







Een eigen laadpunt voor de auto maakt het parkeergemak compleet.

EEN GOED GRONDPLAN

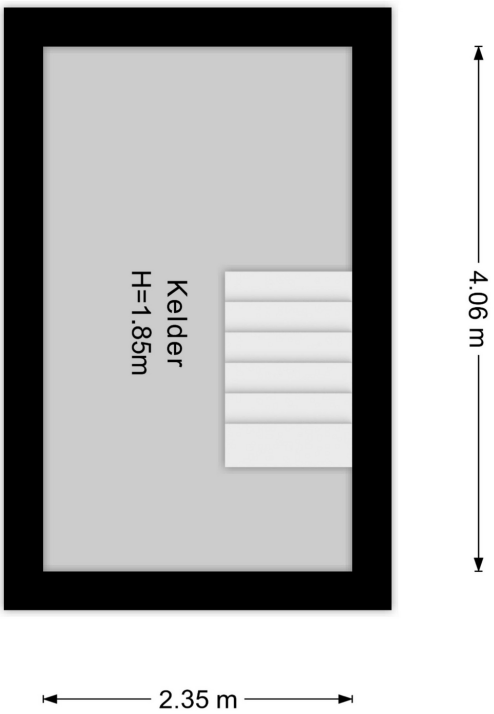

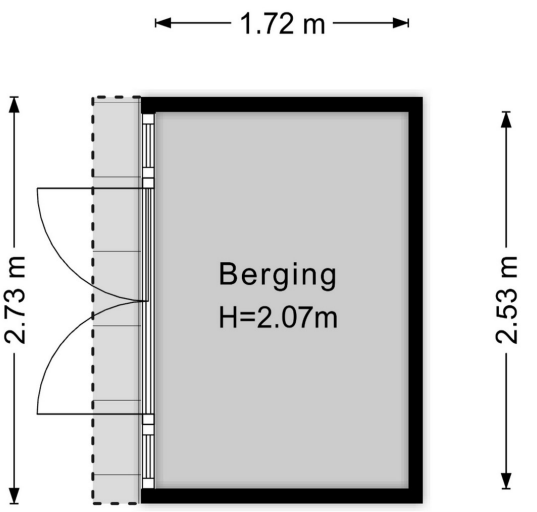

Kelder & Berging

Schaal 1:100



Begane grond

Schaal 1:100



1e verdieping

Schaal 1:100

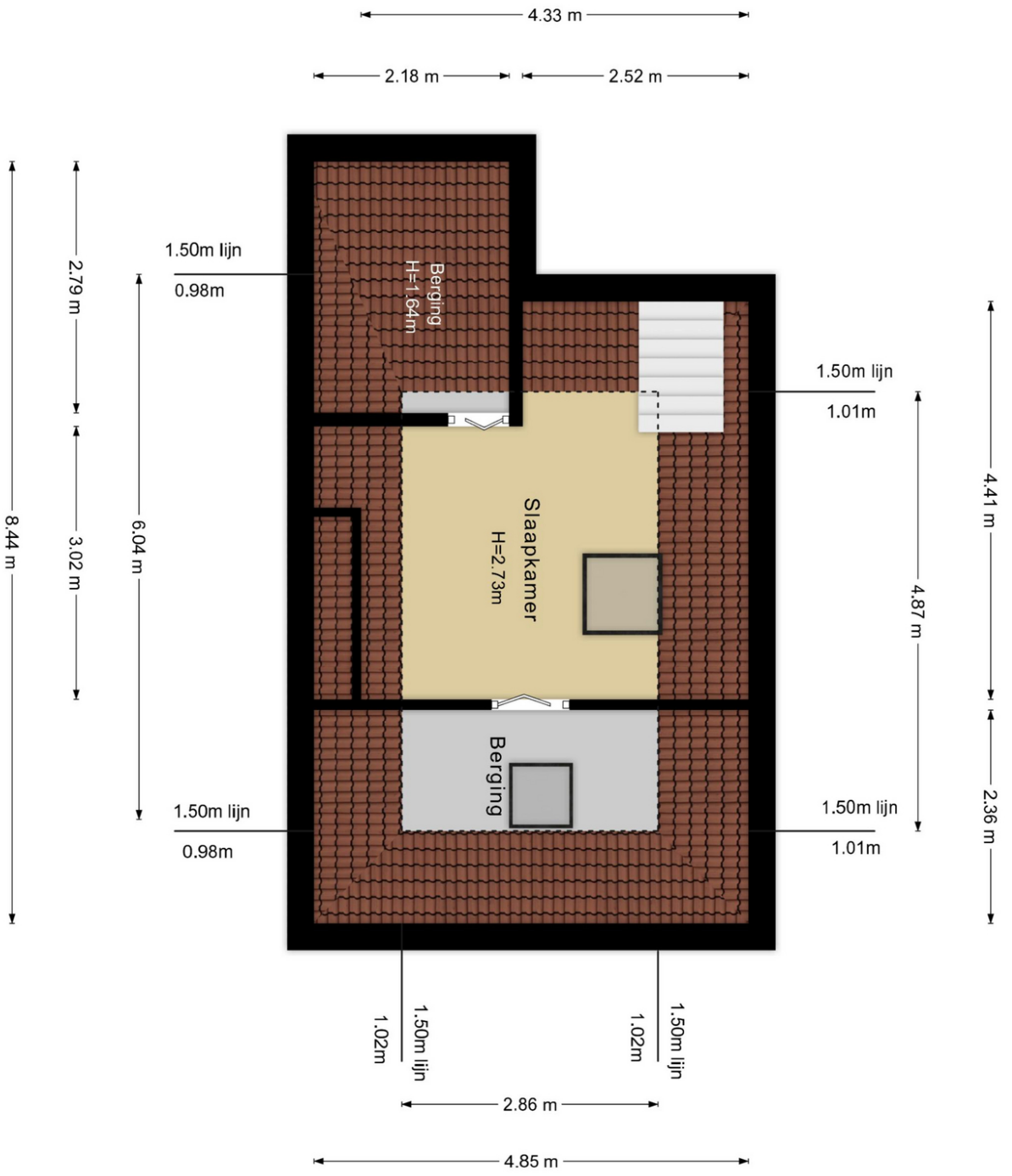

Zolder

Schaal 1:100

OVER DRVM MAKELAARS

Vanuit het hart van Rotterdam werken wij met een Rotterdamsche mentaliteit: direct, betrokken en met lef. We richten ons op exclusieve woningen, bijzondere huizen en sprekende appartementen in markante gebouwen op indrukwekkende locaties. Plekken met karakter, die iets vertellen over de mensen die er wonen of willen wonen.



Wat je van ons mag verwachten

Voor de maximale opbrengst en het sluiten van de beste deals gaan wij altijd voor het hoogst haalbare. Met onze ervaring als makelaar, opdrachtgever en ondernemer begrijpen we precies wat nodig is om een woning echt te laten spreken.

Zodat uiteindelijk alles klopt en je vol trots kunt zeggen:
Waar ik woon is wie ik ben.



DRVM. WAAR JE WOONT IS WIE JE BENT.

Boompjes 680 || 3011 XZ || Rotterdam
010 2170117 || info@drvm.nl || drvm.nl

Vastgoed Ned.