TE KOOP

Vraagprijs **€ 249.000,- k.k.**

Kloppenstraat 85 A

7581 EB Losser

KockvanBenthem Makelaars | Dichtbij thuis!

vastgoedcert gecertificeerd

NVM

Baerz & Co

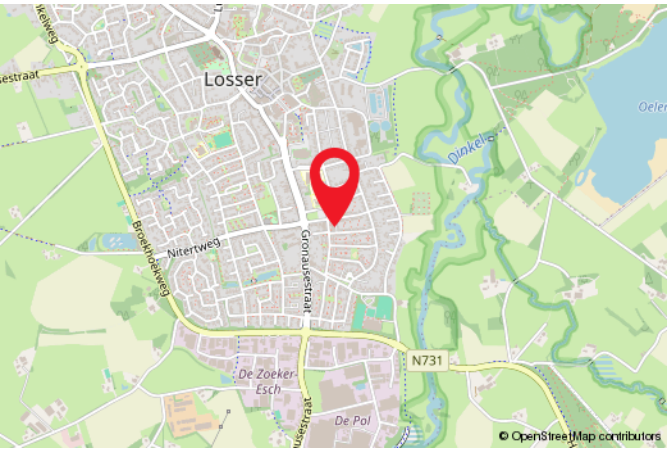

Kenmerken van de woning

Kloppenstraat 85 A

Losser

Vraagprijs:	€ 249.000,- k.k.
Soort:	Bovenwoning
Type woning:	Appartement
Aantal kamers:	3 kamer(s) waarvan 1 slaapkamer(s)
Inhoud woning:	undefined m³
Perceel opervlakte:	175 m²
Gebruiksoppervlakte woonfunctie:	69 m²
Soort woning:	Bovenwoning
Bouwjaar:	1960
Tuin:	Zonneterras, 46 m²
Garage:	-
Isolatie:	-

F
Energielabel

Beschrijving

Op zoek naar een instapklaar appartement met een praktische indeling en een fijn terras? Dit appartement is circa 8 jaar geleden verbouwd en biedt een comfortabele woonomgeving met een ruime woonkamer, open keuken en royale slaapkamer.

Het appartement is gelegen aan de Kloppenstraat, een rustige en prettige woonomgeving. Op korte afstand bevinden zich het centrum van Losser, winkels, supermarkten en diverse andere dagelijkse voorzieningen. Daarnaast zijn uitvalswegen richting Oldenzaal en Enschede eenvoudig bereikbaar.

Indeling appartement
Via de entree kom je binnen in de hal, die toegang biedt tot het separate toilet, de wasruimte, de slaapkamer en de woonkamer. De ruime woonkamer vormt het hart van de woning en beschikt over een sfeervolle open haard, waardoor een warme en gezellige leefruimte ontstaat. De open keuken sluit hier naadloos op aan en is voorzien van een 4-pits inductiekookplaat, afzuigkap, combi-oven, koelkast en vaatwasser.

Vanuit de hal bereik je de royale slaapkamer. Aansluitend bevindt zich de badkamer, voorzien van een douche en wastafel met wastafelmeubel.

Via de keuken en de wasruimte is het terras bereikbaar. Dankzij de overkapping kan je hier in de zomermaanden genieten. Daarnaast beschikt het appartement over een praktische berging voor extra opslagruimte.

Bijzonderheden
* Bouwjaar 1960;
* Circa 8 jaar geleden grondig verbouwd;
* Woonoppervlakte 69 m²;
* Ruime woonkamer met sfeervolle open haard;
* Praktische wasruimte;
* Terras met overkapping;
* Eigen berging voor extra opslag;
* Op dit moment is de splitsing in appartementsrechten nog niet definitief, hier is verkoper mee bezig;
* Er bestaat de mogelijkheid om dit appartement gezamenlijk met het beneden gelegen appartement aan te kopen;
* Gelegen op een gunstige locatie in Losser nabij alle benodigde voorzieningen;
* Verkoper heeft het appartement nooit zelf bewoond, waardoor in de koopovereenkomst een niet-zelfbewoningsclausule en ouderdomsclausule zullen worden opgenomen.
* Bij koop is een waarborgsom/bankgarantie van 10% van de koopsom vereist!
* Interesse in deze woning? Schakel direct uw aankoopmakelaar in. Uw NVM-aankoopmakelaar komt op voor uw belang en bespaart u tijd, geld en zorgen. Adressen van collega NVM-aankoopmakelaars in Twente vindt u op Funda en op de website van nvmtwente.

Disclaimer
De informatie is door ons met de nodige zorgvuldigheid samengesteld, echter aan de inhoud hiervan kunnen geen rechten worden ontleend. Alle opgegeven maten en oppervlakten zijn indicatief, kunnen afwijken van de werkelijke situatie en zijn uitsluitend bedoeld om een indruk te geven van de indeling. Onzerzijds wordt geen enkele aansprakelijkheid aanvaard voor enige onvolledigheid, onjuistheid of anderszins, dan wel de gevolgen daarvan.

Grolsch
Grolsch
Grolsch
Grolsch

Aan de plattegronden kunnen geen rechten worden ontleend
© Zibber www.zibber.nl

Plattegrond

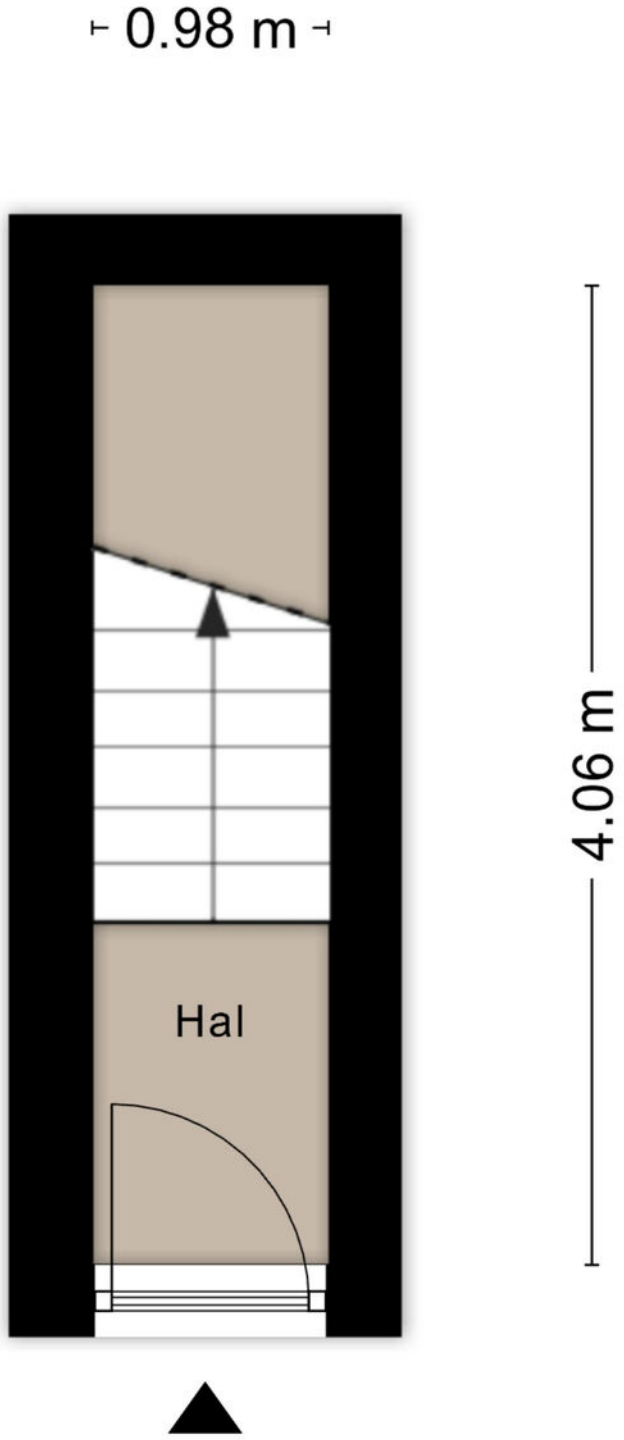

Aan de plattegronden kunnen geen rechten worden ontleend
© Zibber www.zibber.nl

Plattegrond

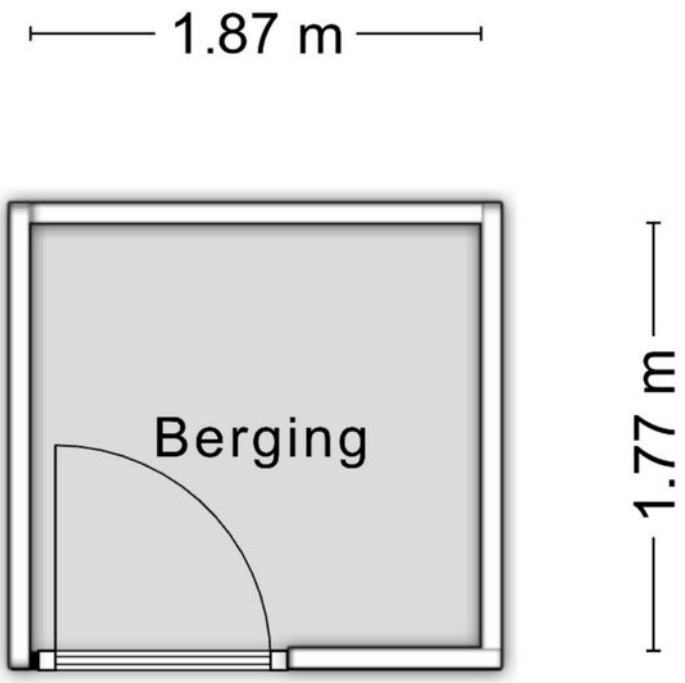

Aan de plattegronden kunnen geen rechten worden ontleend
© Zibber www.zibber.nl

Plattegrond

Lijst van zaken

Persoonlijke gegevens

Adres te verkopen woning:	Kloppenstraat 85 A, 7581 EB Losser
Datum:	17-06-2026

Voor de onderstaande zaken -ongeacht of ze roerend dan wel onroerend zijn- geldt dat ze soms wel en soms niet in de woning achterblijven. De lijst is bedoeld om duidelijkheid te scheppen om discussies achteraf te voorkomen.

	Blijft achter	Gaat mee	Kan worden overgenomen	N.v.t.
Woning				
Interieur				
Verlichting, te weten:				
– Inbouwspots/dimmers	☐	☐	☐	☒
– Opbouwspots/armaturen/lampen/dimmers	☐	☐	☒	☐
– Losse (hang)lampen	☐	☐	☒	☐
–	☐	☐	☐	☒
–	☐	☐	☐	☒
(Losse) kasten, legplanken, te weten:				
–	☐	☐	☐	☒
–	☐	☐	☐	☒
Raamdecoratie/zonwering binnen, te weten:				
– Gordijnrails	☐	☐	☒	☐
– Gordijnen	☐	☐	☒	☐
– Overgordijnen	☐	☐	☒	☐
– Vitrages	☐	☐	☒	☐
– Rolgordijnen	☐	☐	☐	☒
– Lamellen	☐	☐	☐	☒
– Jaloezieën	☐	☐	☐	☒
– (Losse) horren/rolhorren	☐	☐	☐	☒
–	☐	☐	☐	☒
–	☐	☐	☐	☒
Vloerdecoratie, te weten:				
– Vloerbedekking	☐	☐	☒	☐
– Parketvloer	☐	☐	☐	☒
– Houten vloer(delen)	☐	☐	☐	☒
– Laminaat	☐	☐	☐	☒
– Plavuizen	☐	☐	☐	☒
–	☐	☐	☐	☒
–	☐	☐	☐	☒
(Voorzet) openhaard met toebehoren	☒	☐	☐	☐
Allesbrander	☐	☐	☐	☒
Houtkachel	☐	☐	☐	☒
(Gas)kachels	☐	☐	☐	☒

Lijst van zaken

	Blijft achter	Gaat mee	Kan worden overgenomen	N.v.t.
Designradiator(en)	☐	☐	☐	☒
Radiatorafwerking	☐	☐	☐	☒
Overige, te weten:				
– Spiegelwanden	☐	☐	☐	☒
– Schilderij ophangsysteem	☐	☐	☐	☒
– Bank	☐	☐	☒	☐
– Eettafel	☐	☐	☒	☐
– Stoelen	☐	☐	☒	☐
– Kapstok	☐	☐	☒	☐
Keuken				
Keukenblok (met bovenkasten)	☒	☐	☐	☐
Keuken (inbouw)apparatuur, te weten:				
– Kookplaat	☒	☐	☐	☐
– (Gas) fornuis	☒	☐	☐	☐
– Afzuigkap	☒	☐	☐	☐
– Magnetron	☐	☐	☐	☒
– Oven	☐	☐	☐	☒
– Combi-oven/combimagnetron	☐	☐	☐	☒
– Koelkast	☐	☐	☐	☒
– Vriezer	☐	☐	☐	☒
– Koel-vriescombinatie	☐	☐	☐	☒
– Vaatwasser	☐	☐	☐	☒
– Quooker	☐	☐	☐	☒
– Koffiezetapparaat	☐	☐	☐	☒
–	☐	☐	☐	☒
–	☐	☐	☐	☒
Keukenaccessoires, te weten:				
–	☐	☐	☐	☒
–	☐	☐	☐	☒
–	☐	☐	☐	☒
–	☐	☐	☐	☒
–	☐	☐	☐	☒
–	☐	☐	☐	☒
–	☐	☐	☐	☒
–	☐	☐	☐	☒
Sanitair/sauna				
Toilet met de volgende toebehoren:				
– Toilet	☒	☐	☐	☐
– Toiletrolhouder	☐	☐	☒	☐
– Toiletborstel(houder)	☐	☐	☒	☐
– Fontein	☒	☐	☐	☐

Lijst van zaken

	Blijft achter	Gaat mee	Kan worden overgenomen	N.v.t.
–	☐	☐	☐	☒
–	☐	☐	☐	☒
Badkamer met de volgende toebehoren:				
– Ligbad	☐	☐	☐	☒
– Jacuzzi/whirlpool	☐	☐	☐	☒
– Douche (cabine/scherm)	☐	☐	☐	☒
– Stoomdouche (cabine)	☐	☐	☐	☒
– Wastafel	☒	☐	☐	☐
– Wastafelmeubel	☐	☐	☐	☒
– Planchet	☐	☐	☐	☒
– Toiletkast	☐	☐	☐	☒
– Toilet	☒	☐	☐	☐
– Toiletrolhouder	☐	☐	☐	☒
– Toiletborstel(houder)	☐	☐	☐	☒
–	☐	☐	☐	☒
–	☐	☐	☐	☒
Sauna met toebehoren	☐	☐	☐	☒
	☐	☐	☐	☒

Exterieur/Installaties/Veiligheid/Energiebesparing

Schotel/antenne	☐	☐	☐	☒
Brievenbus	☐	☐	☐	☒
Kluis	☐	☐	☐	☒
(Voordeur)bel	☐	☐	☒	☐
Alarminstallatie	☐	☐	☐	☒
(Veiligheids)sloten en overige inbraakpreventie	☐	☐	☐	☒
Rookmelders	☐	☐	☐	☒
(Klok)thermostaat	☒	☐	☐	☐
Airconditioning	☐	☐	☐	☒
Warmwatervoorziening, te weten:				
– CV-installatie	☒	☐	☐	☐
– Boiler	☐	☐	☐	☒
– Geiser	☐	☐	☐	☒
–	☐	☐	☐	☒
–	☐	☐	☐	☒
–	☐	☐	☐	☒
Screens	☐	☐	☐	☒
Rolluiken	☐	☐	☐	☒
Zonwering buiten	☐	☐	☐	☒
–	☐	☐	☐	☒
–	☐	☐	☐	☒
–	☐	☐	☐	☒

Lijst van zaken

	Blijft achter	Gaat mee	Kan worden overgenomen	N.v.t.
Isolatievoorzieningen (voorzetramen/radiatorfolie etc.), te weten:				
–	☐	☐	☐	☒
–	☐	☐	☐	☒
Telefoonaansluiting/internetaansluiting	☐	☐	☐	☒
Veiligheidsschakelaar wasautomaat	☐	☐	☐	☒
Waterslot wasautomaat	☐	☐	☐	☒
Zonnepanelen	☐	☐	☐	☒
Oplaadpunt elektrische auto	☐	☐	☐	☒
	☐	☐	☐	☒
	☐	☐	☐	☒
Tuin				
Inrichting				
Tuinaanleg/bestrating	☐	☐	☐	☒
Beplanting	☐	☐	☐	☒
Loungeset	☐	☐	☒	☐
Verlichting/installaties				
Buitenverlichting	☐	☐	☐	☒
Tijd- of schemerschakelaar/bewegingsmelder	☐	☐	☐	☒
Buitenverlichting	☐	☐	☒	☐
Bebouwing				
Tuinhuis/buitenberging	☒	☐	☐	☐
Kasten/werkbank in tuinhuis/berging	☐	☐	☐	☒
(Broei)kas	☐	☐	☐	☒
	☐	☐	☐	☒
	☐	☐	☐	☒
Overig				
Overige tuin, te weten:				
– (Sier)hek	☒	☐	☐	☐
– Vlaggenmast(houder)	☐	☐	☐	☒
– Tuinkast	☐	☐	☒	☐
– Pergola	☐	☐	☒	☐

Lijst van zaken

Overig

Zijn er zaken die geen eigendom zijn van verkoper omdat er sprake is van een leasecontract of huurcontract. Zo ja, neemt verkoper de zaak mee of wordt het betreffende contract overgenomen?	Ja	Nee	Gaat mee	Moet worden overgenomen
CV	☐	☒	☐	☐
Boiler	☐	☒	☐	☐
Zonnepanelen	☐	☒	☐	☐
-	☐	☒	☐	☐
-	☐	☒	☐	☐
-	☐	☒	☐	☐
-	☐	☒	☐	☐

Bijlage(n) over te nemen contracten:

- diverse meubilair over te nemen van huidige huurder. Deze vertrekt naar een ruimere woning en gaat zijn inrichting daarop aanpassen
-

Voor akkoord,

De opdrachtgever/verkoper,
(en echtgeno(o)t(e)/partner)

plaats en datum:

Koper,
(en echtgeno(o)t(e)/partner)

plaats en datum:

Vragenlijst

Persoonlijke gegevens

Adres te verkopen woning: Kloppenstraat 85 A, 7581 EB Losser

Vraag	Antwoord
Bijzonderheden 1 A.	
Zijn er nadat u het appartement in eigendom hebt gekregen nog andere, eventuele aanvullende notariële of onderhandse akten opgesteld met betrekking tot het appartement?	
Zo ja, welke?	
Bijzonderheden 1 B.	
Zijn er mondelinge of schriftelijke afspraken gemaakt over aangrenzende percelen? (Denk hierbij aan regelingen voor het gebruik van een poort, schuur, garage, tuin, overeenkomsten met meerdere buren, toezeggingen, erfafscheidingen.)	
Zo ja, welke zijn dat?	
Bijzonderheden 1 C.	
Wijken de huidige terreinafscheidingen af van de kadastrale eigendomsgrenzen? (Denk hierbij ook aan strookjes grond van de gemeente die u in gebruik heeft, of grond van u die gebruikt wordt door de buren.)	
Zo ja, waaruit bestaat die afwijking?	
Bijzonderheden 1 D.	
Is een gedeelte van uw appartement, schuur, garage of schutting gebouwd op grond van de buren of andersom?	
Zo ja, graag nader toelichten:	
Bijzonderheden 1 E.	
Heeft u grond van derden in gebruik?	
Zo ja, welke grond?	
Bijzonderheden 1 F.	
Rusten er voor zover u weet 'bijzondere lasten en beperkingen' op het appartement? ('Bijzondere lasten en beperkingen' kunnen privaatrechtelijke beperkingen zijn zoals (lijdende) erfdienstbaarheden (bijvoorbeeld een recht van overpad), kwalitatieve verplichtingen, kettingbedingen, vruchtgebruik, voorkeursrecht (bijvoorbeeld een eerste recht van koop), opstalrecht, erfpacht, huurkoop. Het kan ook gaan om publiekrechtelijke beperkingen zoals een aanschrijving van de gemeente in het kader van een illegale verbouwing.)	
Zo ja, welke?	
Bijzonderheden 1 G.	

Vragenlijst

Persoonlijke gegevens

Adres te verkopen woning: Kloppenstraat 85 A, 7581 EB Losser

Vraag	Antwoord
Is de Wet voorkeursrecht gemeenten van toepassing?	
Bijzonderheden 1 H.	
Is er een anti-speculatiebeding en/of zelfbewoningsplicht van toepassing op het appartement?	
Zo ja, hoe lang nog?	
Bijzonderheden 1 I.	
Is er sprake van een beschermd stads- of dorpsgezicht of loopt er een procedure tot aanwijzing daartoe?	
Is er sprake van een gemeentelijk-, provinciaal-of rijksmonument of loopt er een procedure tot aanwijzing daartoe?	
Is er volgens het bestemmingsplan sprake van een beeldbepalend of karakteristiek object?	
Bijzonderheden 1 J.	
Is er sprake (geweest) van ruilverkaveling?	
Zo ja, moet u hiervoor ruilverkavelingsrente betalen?	
Zo ja, hoeveel en voor hoe lang? Bedrag:	
Duur:	
Bijzonderheden 1 K.	
Is er sprake van onteigening?	
Bijzonderheden 1 L.	
Is het appartement of de grond geheel of gedeeltelijk verhuurd of bij anderen in gebruik?	
Zo ja: Is er een huurcontract/ gebruiksovereenkomst?	
Indien er geen contract of overeenkomst is, beschrijf hieronder wat (mondeling) met de huurder/ gebruiker is afgesproken:	
Welk gedeelte is verhuurd/ in gebruik gegeven?	
Welke delen vallen onder gezamenlijk gebruik?	
Welke zaken zijn van de huurder en mag hij verwijderen bij ontruiming? (Bijvoorbeeld geiser, keuken, lampen)	
Heeft de huurder een waarborgsom gestort?	
Zo ja, hoeveel?	
Heeft u nog andere afspraken met de huurders gemaakt?	
Zo ja, welke?	

Vragenlijst

Persoonlijke gegevens

Adres te verkopen woning: Kloppenstraat 85 A, 7581 EB Losser

Vraag	Antwoord
Bijzonderheden 1 M.	
Behoort de gebruikte berging (of een andere ruimte zoals een garage en/of parkeerplaats) ook volgens de splitsingsakte en de splitsingstekening bij het appartement? (Het komt regelmatig voor dat een in gebruik zijnde berging/ garage/parkeerplaats niet de berging is die volgens de splitsingsakte en de splitsingstekening bij het appartement hoort. Men heeft om wat voor reden dan ook de berging geruild. Het is van belang om de berging/garage/ parkeerplaats welke conform de splitsingsakte en de splitsingstekening bij het appartement hoort te verkopen)	
Bijzonderheden 1 N.	
Is er over het appartement een geschil/procedure gaande, al dan niet bij de rechter, huurcommissie of een andere instantie? (bijvoorbeeld onteigening/ kwesties met buren, zoals erfdienstbaarheden, recht van overpad, erfafscheidingen e.d.)	
Zo ja, welke is/zijn dat?	
Bijzonderheden 1 O.	
Is er bezwaar gemaakt tegen de waardebeschikking WOZ?	
Zo ja, toelichting:	
Bijzonderheden 1 P.	
Zijn er door de overheid of nutsbedrijven verbeteringen of herstellingen voorgeschreven of aangekondigd die nog niet naar behoren zijn uitgevoerd?	
Zo ja, welke?	
Bijzonderheden 1 Q.	
Zijn er in het verleden subsidies of premies verstrekt die bij verkoop van het appartement voor een deel kunnen worden teruggevorderd?	
Zo ja, welke?	
Bijzonderheden 1 R.	
Is het appartement onbewoonbaar verklaard of in het verleden ooit onbewoonbaar verklaard geweest?	
Zo ja, waarom?	
Bijzonderheden 1 S.	
Is er bij verkoop sprake van een omzetbelastingheffing? (Bijvoorbeeld omdat het een voormalig bedrijfsonroerendgoed is, of een appartement met praktijkgedeelte, of omdat u pas ingrijpend verbouwd hebt.)	

Vragenlijst

Persoonlijke gegevens

Adres te verkopen woning: Kloppenstraat 85 A, 7581 EB Losser

Vraag	Antwoord
Zo ja, waarom?	
Bijzonderheden 1 T.	
Hoe gebruikt u het appartement nu? (Bijvoorbeeld voor bewoning, praktijk, winkel, opslag.)	
Is dat gebruik volgens de splitsingsakte toegestaan?	
Is dat gebruik volgens de gemeente toegestaan?	
Zo nee, heeft de gemeente dit strijdige gebruik wel eens bij u aangekaart?	
Hoe heeft de gemeente dit strijdige gebruik bij u aangekaart?	
Gevels 2 A.	
Is er bij het appartement sprake (geweest) van vochtdoorslag of aanhoudend vochtige plekken op de gevels?	
Zo ja, waar?	
Gevels 2 B.	
Zijn er bij het appartement (gerepareerde) scheuren/beschadigingen in/aan de gevels aanwezig?	
Zo ja, waar?	
Gevels 2 C.	
Zijn de gevels bij het appartement tijdens de bouw geïsoleerd?	
Zo nee, zijn de gevels daarna (deels) geïsoleerd?	
Zo ja, wanneer heeft de isolatie van de gevels plaatsgevonden en met welk isolatiemateriaal?	
Heeft u een certificaat of bewijs van het na-isoleren?	
Is er sprake van volledige isolatie?	
Zo nee, welke delen van de gevels zijn er niet geïsoleerd?	
Gevels 2 D.	
Zijn de gevels bij het appartement ooit gereinigd?	
Zo ja, volgens welke methode en wanneer?	
Dak(en) 3 A.	
Hoe oud zijn de daken van het appartementencomplex ongeveer? Platte daken:	
Overige daken:	

Vragenlijst

Persoonlijke gegevens

Adres te verkopen woning: Kloppenstraat 85 A, 7581 EB Losser

Vraag	Antwoord
Dak(en) 3 B.	
Heeft u last van daklekkages (gehad)?	
Zo ja, waar?	
Dak(en) 3 C.	
Zijn er in het verleden in het appartement gebreken geconstateerd aan de dakconstructie zoals scheve, doorbuigende, krakende, beschadigde en/of aangetaste dakdelen?	
Zo ja, waar?	
Dak(en) 3 D.	
Is het dak van het appartementencomplex al eens (gedeeltelijk) vernieuwd c.q. gerepareerd?	
Zo ja, welk (gedeelte van het) dak en waarom?	
Dak(en) 3 E.	
Is het dak van het appartementencomplex tijdens de bouw geïsoleerd? Platte daken:	
Overige daken:	
Zo nee, is het dak daarna geïsoleerd? Platte daken:	
Overige daken:	
Zo ja, wanneer heeft de isolatie plaatsgevonden en met welk isolatiemateriaal?	
Heeft u een certificaat of bewijs van het na-isoleren?	
Is er sprake van volledige isolatie? Platte daken:	
Overige daken:	
Zo nee, welke delen zijn er niet geïsoleerd?	
Dak(en) 3 F.	
Zijn de regenwaterafvoeren van het appartement lek of verstopt?	
Zo ja, toelichting:	
Dak(en) 3 G.	
Zijn de dakgoten lek of verstopt?	
Zo ja, toelichting:	
Kozijnen, ramen en deuren 4 A.	

Vragenlijst

Persoonlijke gegevens

Adres te verkopen woning: Kloppenstraat 85 A, 7581 EB Losser

Vraag	Antwoord
Van welk materiaal zijn de buitenkozijnen gemaakt? (bijvoorbeeld hout, kunststof of aluminium of een andersoortig materiaal)	
Kozijnen, ramen en deuren 4 B.	
Wanneer zijn de buitenkozijnen, ramen en deuren van het appartement voor het laatst geschilderd?	
Is dit gebeurd door een erkend schildersbedrijf?	
Zo ja, door wie?	
Kozijnen, ramen en deuren 4 C.	
Functioneren alle scharnieren en sloten in het appartement?	
Zo nee, toelichting:	
Kozijnen, ramen en deuren 4 D.	
Zijn voor alle afsluitbare deuren, ramen etc. sleutels aanwezig?	
Zo nee, voor welke deuren, ramen etc. niet?	
Kozijnen, ramen en deuren 4 E.	
Is er sprake van isolerende beglazing in het appartement?	
Zo ja, welk type glas? (bijvoorbeeld HR, HR+, HR++ of HR+++, zie de glassponning waarin doorgaans staat vermeld welke type glas er is geplaatst)	
Is er sprake van isolerende beglazing in het gehele appartement?	
Zo nee, welke ramen zijn niet geïsoleerd?	
Kozijnen, ramen en deuren 4 F.	
Is er bij de isolerende beglazing sprake van condensvorming tussen het glas? (Denk aan lekkende ruiten.)	
Zo ja, waar?	
Vloeren, plafonds en wanden 5 A.	
Is er in het appartement sprake (geweest) van vochtdoorslag of optrekkend vocht op vloeren, plafonds en/of wanden?	
Zo ja, waar?	
Vloeren, plafonds en wanden 5 B.	
Is er in het appartement sprake (geweest) van schimmelvorming op de vloeren, plafonds en/of wanden?	

Vragenlijst

Persoonlijke gegevens

Adres te verkopen woning: Kloppenstraat 85 A, 7581 EB Losser

Vraag	Antwoord
Zo ja, waar?	
Vloeren, plafonds en wanden 5 C.	
Zijn er in het appartement (gerepareerde) of (verborgen) scheuren en/of beschadigingen in/aan vloeren, plafonds en/of wanden aanwezig?	
Zo ja, waar?	
Vloeren, plafonds en wanden 5 D.	
Hebben zich in het verleden in het appartement problemen voorgedaan met de afwerkingen? (Bijvoorbeeld loszittend tegelwerk, loslatend behang of spuitwerk, holklinkend of loszittend stucwerk, etc)	
Zo ja, waar?	
Vloeren, plafonds en wanden 5 E.	
Is er in het appartement sprake (geweest) van gebreken aan de vloerconstructie, zoals scheve, doorbuigende, krakende, beschadigde en/of aangetaste vloerdelen?	
Zo ja, waar?	
Vloeren, plafonds en wanden 5 F.	
Is er in het appartement sprake van vloerisolatie?	
Zo ja, wanneer heeft de isolatie van de vloer plaatsgevonden en met welk isolatiemateriaal?	
Heeft u een certificaat of bewijs van het na-isoleren?	
Is er sprake van volledige isolatie?	
Zo nee, welke delen zijn er niet geïsoleerd?	
Kelder, kruipruimte en fundering 6 A.	
Is er in het appartement sprake (geweest) van gebreken aan de fundering?	
Zo ja, waar?	
Kelder, kruipruimte en fundering 6 B.	
Is de kruipruimte van het appartement toegankelijk?	
Is de kruipruimte droog?	
Zo nee of meestal, toelichting:	
Kelder, kruipruimte en fundering 6 C.	

Vragenlijst

Persoonlijke gegevens

Adres te verkopen woning: Kloppenstraat 85 A, 7581 EB Losser

Vraag	Antwoord
Is er sprake van vochtdoorslag door de kelderwand?	
Zo ja of soms, toelichting:	
Kelder, kruipruimte en fundering 6 D.	
Is de grondwaterstand in de afgelopen jaren waarneembaar gewijzigd of is er sprake van wateroverlast geweest?	
Zo ja, heeft dit tot problemen geleid in de vorm van water in de kruipruimte c.q. kelder?	
Zo nee, tot wat voor andere problemen heeft dit geleid?	
Installaties 7 A.	
Wat voor warmte-installatie(s) is/zijn er aanwezig in het appartement? (bijvoorbeeld cv-installatie, WTW-systeem, WKO-systeem, blokverwarming, (hybride) warmtepomp, airconditioning, zonneboiler, elektrische boiler, pelletkachel dan wel een andere installatie)	
Is/zijn de installatie(s) eigendom?	
Zo nee, toelichting: (bijvoorbeeld de installatie(s) is/ zijn gehuurd of geleased. Tevens huur-/ leaseprijs vermelden)	
Merk van de installatie(s):	
Type(nummer) van de installatie(s):	
Installatiedatum van de installatie(s):	
Op welke datum is/zijn deze installatie(s) voor het laatst onderhouden?	
Is het onderhoud uitgevoerd door een erkend bedrijf?	
Zo ja, door wie?	
Installaties 7 B.	
Zijn er de afgelopen tijd zaken opgevallen ten aanzien van de installatie(s)? (bijvoorbeeld de cv-installatie moet meer dan 1 keer per jaar bijgevuld worden of de installatie functioneert niet goed)	
Zo ja, wat is u opgevallen?	
Installaties 7 C.	
Zijn er radiatoren die niet warm worden?	
Zo ja, welke?	
Installaties 7 D.	
Zijn er radiatoren of (water)leidingen die lekken?	
Zo ja, waar en welke?	

Vragenlijst

Persoonlijke gegevens

Adres te verkopen woning: Kloppenstraat 85 A, 7581 EB Losser

Vraag	Antwoord
Installaties 7 E.	
Zijn er radiatoren of (water)leidingen die ooit zijn bevroren?	
Zo ja, waar?	
Installaties 7 F.	
Heeft u vloerverwarming in het appartement?	
Zo ja, betreft dit elektrische vloerverwarming, vloerverwarming met warm water of anders? Elektrisch:	
warm water:	
overig, namelijk	
Waar bevindt zich de elektrische vloerverwarming?	
Waar bevindt zich de vloerverwarming met warm water?	
Waar bevindt zich de overige vloerverwarming?	
Installaties 7 G.	
Zijn er vertrekken die niet (goed) warm worden?	
Zo ja, welke?	
Installaties 7 H.	
Heeft het appartementencomplex zonnepanelen?	
In welk jaar zijn de zonnepanelen geplaatst? Jaar:	
Waarvoor wordt de energie die wordt opgewekt gebruikt? (Bijvoorbeeld voor de privé-gedeeltes van de bewoners of voor de gemeenschappelijke ruimten)	
Installaties 7 I.	
In welk jaar zijn voor het laatst de aanwezige schoorsteenkanalen/ rookgasafvoeren geveegd/gereinigd?	
Installaties 7 J.	
Wanneer heeft u de aanwezige schoorsteenkanalen voor het laatst gebruikt?	
Is de trek van aanwezige schoorsteenkanalen goed?	
Installaties 7 K.	
Zijn er onderdelen van de elektrische installatie vernieuwd? (onder de elektrische installatie wordt verstaan alle elektra leidingen/ schakelaars stopcontacten, meterkast e.d.)	

Vragenlijst

Persoonlijke gegevens

Adres te verkopen woning: Kloppenstraat 85 A, 7581 EB Losser

Vraag	Antwoord
Zo ja, wanneer en welke onderdelen?	
Zijn er gebreken aan de (technische) installaties?	
Zo ja, welke?	
Installaties 7 L.	
Is er een laadpaal aanwezig voor een elektrische auto?	
Zo ja, waar bevindt deze zich?	
Blijft deze achter?	
Installaties 7 M.	
Is er mechanische ventilatie of een soortgelijk systeem aanwezig?	
Zo ja, functioneert dit systeem naar behoren?	
Zo nee, toelichting:	
Wanneer is dit systeem voor het laatst onderhouden?	
Hoe oud is dit systeem ongeveer?	
Installaties 7 N.	
Is er een domoticasysteem of een soortgelijk systeem aanwezig? (Een domoticasysteem bedient de verwarming, verlichting, verwarming, audio, ventilatie e.d. automatisch)	
Zo ja, functioneert dit systeem naar behoren?	
Zo nee, toelichting:	
Hoe oud is dit systeem ongeveer?	
Installaties 7 O.	
Zijn er rookmelders op iedere verdieping aanwezig?	
Zo ja, hoe oud zijn de rookmelders ongeveer?	
Sanitair en riolering 8 A.	
Zijn er in het appartement beschadigingen aan wastafels, douche, bad, toiletten, gootstenen en kranen?	
Zo ja, welke?	
Sanitair en riolering 8 B.	
Hoe oud is de badkamer ongeveer?	
Sanitair en riolering 8 C.	

Vragenlijst

Persoonlijke gegevens

Adres te verkopen woning: Kloppenstraat 85 A, 7581 EB Losser

Vraag	Antwoord
Lopen de afvoeren van wastafels, douche, bad, toiletten, gootstenen en kranen in het appartement goed door?	
Zo nee, welke niet?	
Sanitair en riolering 8 D.	
Is het appartement aangesloten op het gemeentelijke riool?	
Sanitair en riolering 8 E.	
Zijn er in het appartement gebreken (geweest) aan de riolering, zoals breuken, stankoverlast, lekkages, etc.?	
Zo ja, welke?	
Sanitair en riolering 8 F.	
Is er een andere voorziening, zoals een septictank, beerput of dergelijk aanwezig?	
Zo ja, wat is er aanwezig en hoe dient dit te worden onderhouden?	
Sanitair en riolering 8 G.	
Van welk jaar dateert de keukenopstelling ongeveer?	
Sanitair en riolering 8 H.	
Van welk jaar dateert de inbouwapparatuur ongeveer?	
Functioneert alle inbouwapparatuur?	
Zo nee, welk inbouwapparaat functioneert niet?	
Sanitair en riolering 8 I.	
Heeft u een kokend water kraan? (bijvoorbeeld een Quooker kraan of een soortgelijke kraan)	
Zo ja, functioneert deze kraan naar behoren en hoe oud is deze kraan ongeveer?	
Diversen 9 A.	
Wat is het bouwjaar van het appartement?	
Diversen 9 B.	
Zijn er asbesthoudende materialen in het appartement aanwezig? (bijvoorbeeld asbest zeil, een asbestplaat die onder en/of achter de CV ketel is geplaatst, asbesthoudend isolatiemateriaal om de verwarmingsbuis, asbesthoudend koord bij oude cv-ketels/gaskachels, asbestgolfplaten e.d.)	

Vragenlijst

Persoonlijke gegevens

Adres te verkopen woning: Kloppenstraat 85 A, 7581 EB Losser

Vraag	Antwoord
Zo ja, welke en waar?	
Diversen 9 C.	
Blijft er in het appartement zeil achter, al dan niet vastgelijmd, dat is aangeschaft tussen 1955 en 1982?	
Diversen 9 D.	
Is er sprake van loden leidingen in het appartement?	
Zo ja, waar?	
Diversen 9 E.	
Is er een Japanse duizendknoop aanwezig in de (gemeenschappelijke)tuin? (Een Japanse duizendknoop is een exotische plant, welke moeilijk te verwijderen is. De sterke wortelstokken en stengels van de Japanse duizendknoop zijn in staat om schade te veroorzaken aan gebouwen, leidingen en wegen)	
Diversen 9 F.	
Heeft u elders lekkages gehad? (dus los van het dak/ sanitair/ riolering)	
Diversen 9 G.	
Is de grond van het appartementencomplex verontreinigd?	
Zo ja, is er een onderzoeksrapport?	
Zo ja, heeft de gemeente/provincie een onderzoeks- of saneringsbevel opgelegd?	
Diversen 9 H.	
Is er een olietank aanwezig of aanwezig geweest?	
Zo ja, is deze gesaneerd/verwijderd?	
Als deze is gesaneerd, waar is de olietank op het perceel gesitueerd?	
Is er een Kiwa-certificaat aanwezig?	
Diversen 9 I.	
Is er sprake van overlast door ongedierte in of (rond)om het appartement? (Denk aan muizen, ratten, kakkerlakken, etc.)	
Zo ja, waar?	
Diversen 9 J.	

Vragenlijst

Persoonlijke gegevens

Adres te verkopen woning: Kloppenstraat 85 A, 7581 EB Losser

Vraag	Antwoord
Is het appartement aangetast door houtworm, boktor, ander ongedierte of zwam?	
Zo ja, waar?	
Zo ja, is deze aantasting al eens behandeld?	
Zo ja, wanneer?	
Zo ja, door welk bedrijf?	
Diversen 9 K.	
Is er in het appartement sprake van chlorideschade (betonrot)? (betonrot komt vooral voor in kruipruimtes van panden gebouwd tussen 1965 en 1981 die voorzien zijn van betonnen vloerelementen van het merk Kwaaitaal of Manta. Ook andere beton- elementen - bijvoorbeeld balkons - kunnen aangetast zijn.)	
Zo ja, waar?	
Diversen 9 L.	
Hebben er in het appartement verbouwingen en/of bijbouwingen plaatsgevonden?	
Zo ja, welke ver-/bijbouwingen?	
Zo ja, in welk jaartal?	
Zo ja, door welk bedrijf zijn deze uitgevoerd?	
Diversen 9 M.	
Zijn er in het appartement verbouwingen of uitbreidingen uitgevoerd zonder daartoe benodigde omgevingsvergunning (voorheen bouwvergunning)?	
Zo ja, welke?	
Diversen 9 N.	
Zijn er verbouwingen of uitbreidingen uitgevoerd zonder daartoe benodigde toestemming van de VvE?	
Zo ja, welke?	
Diversen 9 O.	
Is er sprake van glasvezel internet?	
Diversen 9 P.	
Bent u in het bezit van een definitief energieprestatiecertificaat/energielabel?	
Zo ja, welke label?	

Vragenlijst

Persoonlijke gegevens

Adres te verkopen woning: Kloppenstraat 85 A, 7581 EB Losser

Vraag	Antwoord
Vaste lasten 10 A.	
Hoeveel betaalde u voor de laatste aanslag onroerendezaakbelasting?	
Belastingjaar?	
Vaste lasten 10 B.	
Wat is de WOZ-waarde?	
Peiljaar?	
Vaste lasten 10 C.	
Hoeveel betaalde u voor de laatste aanslag waterschapslasten?	
Belastingjaar?	
Vaste lasten 10 D.	
Hoeveel betaalde u voor de laatste aanslag gemeentelijke belastingen? (zoals rioolheffing en afvalstoffenheffing e.d.)	
Belastingjaar?	
Vaste lasten 10 E.	
Welke voorschotbedragen betaalt u maandelijks aan de nutsbedrijven? Gas:	
Elektra:	
Water:	
Stadsverwarming:	
Anders:	
Te weten:	
Wat is uw jaarverbruik voor gas/ elektriciteit en water? Gas (m^3):	
Elektriciteit hoog (kWh):	
Elektriciteit laag (kWh):	
Elektriciteit totaal (kWh):	
Water (m3):	
Stadsverwarming (GJ):	
Anders:	
Met hoeveel bewoners bewoonde u de woning? Aantal:	
Vaste lasten 10 F.	
Zijn er lease- en/of huurkoopcontracten? (Bijvoorbeeld keuken, kozijnen, cv-ketel, etc.)	

Vragenlijst

Persoonlijke gegevens

Adres te verkopen woning: Kloppenstraat 85 A, 7581 EB Losser

Vraag	Antwoord
Zo ja, welke?	
Zijn deze contracten overdraagbaar op de koper? Let op! Veel lease- en huurkoopcontracten zijn niet langer overdraagbaar op een koper. Neem hiervoor contact op met de betreffende leverancier.	
Hoe lang lopen de contracten nog en wat is de eventuele afkoopsom? Afkoopsom:	
Duur:	
Vaste lasten 10 G.	
Als er sprake is van erfpacht of opstalrecht hoe hoog is dan de canon per jaar?	
Heeft u alle canons betaald?	
Is de canon afgekocht?	
Zo ja, tot wanneer?	
Vaste lasten 10 H.	
Heeft u alle gemeentelijke belastingen die u verschuldigd bent al betaald?	
Zijn er variabele bedragen voor gemeenschappelijke poorten, inritten of terreinen?	
Zo ja, hoe hoog?	
Zo ja, waarvoor?	
Vaste lasten 10 I.	
Heeft u, om in de straat te parkeren, een parkeervergunning nodig?	
Hoeveel parkeervergunningen kunnen er maximaal worden aangevraagd?	
Wat zijn de kosten voor deze parkeervergunning per jaar?	
Garanties 11 A.	
Zijn er lopende onderhoudscontracten en/of garantieregelingen overdraagbaar aan de koper? (Zoals dakbedekking, cv-installatie, dubbele beglazing, etc.)	
Zo ja, welke?	
De VvE en onderlinge verhoudingen 12 A.	
Is de VvE ingeschreven in het Handelsregister (Kamer van koophandel)?	
Inschrijvingsnummer Kamer van Koophandel:	
De VvE en onderlinge verhoudingen 12 B.	
Uit hoeveel appartementsrechten bestaat de VvE?	

Vragenlijst

Persoonlijke gegevens

Adres te verkopen woning: Kloppenstraat 85 A, 7581 EB Losser

Vraag	Antwoord
De VvE en onderlinge verhoudingen 12 C.	
Is er een eigenaar met 50% of meer dan 50% van het aantal stemmen?	
De VvE en onderlinge verhoudingen 12 D.	
Breukdeel van het aandeel in het appartementencomplex: Woning:	
Berging:	
Parkeerplaats:	
De VvE en onderlinge verhoudingen 12 E.	
Aantal stemmen voor dit appartement:	
De bestuurder(s) ('het bestuur') 13 A.	
Is er een professionele bestuurder?	
De bestuurder(s) ('het bestuur') 13 B.	
Zo nee, is de bestuurder lid van de VvE?	
De vergadering van eigenaars 14 A.	
Wordt er ten minste eenmaal per jaar vergaderd?	
De vergadering van eigenaars 14 B.	
Zijn er notulen en/of schriftelijke besluiten en actielijsten van de laatste twee vergaderingen beschikbaar?	
De vergadering van eigenaars 14 C.	
Lopen er procedures tot vernietiging van besluiten?	
Zo ja, om welke besluiten gaat het?	
Verzekeringen 15 A.	
Is er een collectieve opstalverzekering?	
Verzekeringen 15 B.	
Is daar een 'appartementenclausule' in opgenomen?	
Verzekeringen 15 C.	

Vragenlijst

Persoonlijke gegevens

Adres te verkopen woning: Kloppenstraat 85 A, 7581 EB Losser

Vraag	Antwoord
Is er een collectieve wettelijke aansprakelijkheidsverzekering?	
Het reservefonds, meerjarenonderhoudsplan (MJOP) en bijdrage VvE 16 A.	
Is er een reservefonds?	
Hoe hoog is het reservefonds en wat is de peildatum? Bedrag:	
Datum:	
Het reservefonds, meerjarenonderhoudsplan (MJOP) en bijdrage VvE 16 B.	
Is er een meerjarenonderhoudsplan aanwezig?	
Hoe oud is het meerjarenonderhoudsplan en welke periode bestrijkt het plan? Jaar:	
Periode:	
Het reservefonds, meerjarenonderhoudsplan (MJOP) en bijdrage VvE 16 C.	
Zo nee, hoe wordt vastgesteld wat moet worden gereserveerd voor groot onderhoud?	
Het reservefonds, meerjarenonderhoudsplan (MJOP) en bijdrage VvE 16 D.	
Te betalen maandelijkse bijdrage is in totaal: Waarvan:	
Exploitatiekosten (servicekosten)	
Reservering voor onderhoud	
Stookkosten (voorschot)	
Het reservefonds, meerjarenonderhoudsplan (MJOP) en bijdrage VvE 16	
Zijn er eenmalige en/of incidentele bijdragen verschuldigd?	
Zo ja, waarvoor, wat is het bedrag en wanneer moeten deze worden betaald?	
Bedrag:	
Te voldoen per:	
Het reservefonds, meerjarenonderhoudsplan (MJOP) en bijdrage VvE 16	
Zijn alle aan de VvE verschuldigde bedragen betaald?	
Zo nee, welke niet?	

Vragenlijst

Persoonlijke gegevens

Adres te verkopen woning: Kloppenstraat 85 A, 7581 EB Losser

Vraag	Antwoord
Nadere informatie 17 A.	
Overige zaken(Overige zaken die de koper naar uw mening moet weten)	

Belangrijke vragen

1. Hoe werkt de biedingsprocedure bij een woning?

Antwoord: De biedingsprocedure begint wanneer je een bod uitbrengt op een woning waarin je geïnteresseerd bent. Dit bod wordt schriftelijk vastgelegd, meestal per e-mail of via een MOVE-account. Je kunt een bod uitbrengen met of zonder ontbindende voorwaarden, zoals financiering of een bouwkundige keuring. De verkoper kan jouw bod accepteren, een tegenbod doen of het bod afwijzen. Als jouw bod wordt geaccepteerd, wordt de koopovereenkomst opgesteld en ondertekend. Let wel: een bod is in Nederland juridisch niet bindend totdat de koopovereenkomst is getekend.

Tegenwoordig wordt er ook vaak gewerkt met een biedingstermijn. In dat geval maakt de makelaar dit vooraf kenbaar en geldt er een uiterste datum en tijd voor het indienen van biedingen. Je brengt dan één definitief bod uit, waarna de verkoper samen met de makelaar bepaalt welke kandidaat de beste koper is. Hierbij wordt doorgaans geen tegenvoorstel gedaan.

2. Moet ik altijd boven de vraagprijs bieden om kans te maken?

Antwoord: Niet per se, maar in de huidige markt komt het wel vaak voor dat biedingen boven de vraagprijs liggen, vooral in gewilde gebieden. Het hangt af van de vraag naar de woning en het aantal andere geïnteresseerde kopers. Je (aankoop)makelaar kan je adviseren over een realistisch bod op basis van de marktwaarde en concurrentie. Uiteindelijk bepaal jij hoeveel je bereid bent te betalen voor de woning.

3. Hoeveel bedenktijd heb ik na het accepteren van een bod?

Antwoord: In Nederland heb je als koper na het ondertekenen van de koopovereenkomst een wettelijke bedenktijd van drie dagen. Binnen deze periode kun je zonder opgaaf van reden de overeenkomst ontbinden. De drie dagen beginnen te lopen vanaf het moment dat beide partijen de koopovereenkomst hebben ondertekend en de koper een kopie daarvan heeft ontvangen.

4. Wat zijn ontbindende voorwaarden en welke moet ik overwegen?

Antwoord: Ontbindende voorwaarden beschermen je tegen bepaalde risico's. Veel voorkomende ontbindende voorwaarden zijn financiering (dat je de hypotheek rond krijgt) en een bouwkundige keuring (dat er geen ernstige gebreken aan de woning zijn). Andere opties zijn bijvoorbeeld een voorbehoud voor het verkrijgen van een vergunning of de verkoop van je eigen woning. Het is belangrijk om deze voorwaarden duidelijk in je bod op te nemen als je ze wilt gebruiken.

5. Kan ik het bod nog intrekken als de verkoper akkoord gaat?

Antwoord: Nee, zodra de verkoper jouw bod heeft geaccepteerd en jullie de koopovereenkomst hebben ondertekend, is het bod juridisch bindend, tenzij je gebruik maakt van de wettelijke bedenktijd van drie dagen. Tot het moment van ondertekening van de koopovereenkomst kun je echter nog altijd je bod intrekken of aanpassen. Na ondertekening is intrekken of wijzigen alleen mogelijk binnen de genoemde bedenktijd of als aan de ontbindende voorwaarden wordt voldaan.

6. Is het verstandig/noodzakelijk om een BTK uit te laten voeren?

Antwoord: Ligt aan de staat van de woning. Dus niet noodzakelijk. Hebben jullie als kopers twijfel over de (constructie) staat van het woonhuis is het verstandig om wel een BTK uit te laten voeren.

7. Wat houden servicekosten bij een appartement in en wat zit er allemaal in?

Antwoord: Servicekosten zijn een maandelijkse bijdrage aan de VVE (vereniging van eigenaren), waarvan het appartementen complex zal worden onderhouden en (groot)onderhoud welke in de (nabije) toekomst zal moeten worden uitgevoerd worden gereserveerd.

Interesse in deze woning?

KockvanBenthem Makelaars

Bisschopstraat 18
7571 CZ Oldenzaal
0541-522022

info@kvbm.nl
www.kvbm.nl

vastgoedcert gecertificeerd

NVM

Baerz & Co LUXURY HOMES