Emmasingel 31 143, 5611 AZ Eindhoven

Best Intermediair Groep
Bosseweg 3
5682 BA, BEST
Tel: 0499-398725
E-mail: info@best-intermediair.com
www.best-intermediair.com

Omschrijving

Emmasingel 31 143, 5611 AZ Eindhoven

LUXE DESIGNAPPARTEMENT MIDDEN IN HET CENTRUM MET FENOMENAAL UITZICHT

Gelegen op een absolute toplocatie in woontoren De Admirant, presenteren wij dit uitzonderlijk hoogwaardig afgewerkte appartement aan de Emmasingel 31-143. Dit exclusieve appartement is in 2025 volledig en met oog voor detail gerenoveerd, waarbij uitsluitend gebruik is gemaakt van luxe materialen, een verfijnd kleurenpalet en apparatuur van topniveau.

Indeling

Binnenkomst
De representatieve entree van De Admirant verwelkomt bewoners en gasten met een stijlvolle hal voorzien van bellentableau, brievenbussen en liftinstallaties. Op de 14e verdieping bevindt zich het appartement.

Appartement
Bij binnenkomst ervaart men direct de hoogwaardige afwerking en harmonieuze uitstraling. De hal biedt toegang tot alle vertrekken. De luxe badkamer is uitgerust met een ruime inloop regendouche, een ligbad, dubbele wastafels met elegant meubel en sfeervolle LED-verlichting. Daarnaast beschikt de hal over een separaat toilet met wastafelmeubel en de meterkast.

De eerste slaapkamer is voorzien van een op maat gemaakte wandkast over de volledige breedte, inclusief geïntegreerde televisie, en biedt een indrukwekkend uitzicht over de binnenstad en het Centraal Station. De tweede slaapkamer beschikt eveneens over dit panoramische uitzicht en is afgewerkt in dezelfde hoogwaardige stijl.

De royale woonkamer kenmerkt zich door een overvloed aan natuurlijk licht dankzij de grote raampartijen. Het op maat vervaardigde tv-meubel sluit naadloos aan bij het interieur. In de karakteristieke punt van De Admirant bevindt zich de eetruimte, waar men geniet van een fenomenaal uitzicht over de binnenstad, het Philips Stadion, het Centraal Station en het in ontwikkeling zijnde Victoriapark, wat bijdraagt aan een blijvend vrij en weids uitzicht.

De open keuken is uitgevoerd op het hoogste niveau en voorzien van Gaggenau inbouwapparatuur, waaronder een combi-oven, stoomoven, inductiekookplaat met geïntegreerde afzuiging, koelkast, vriezer en een spoelbak met Quooker. Het werkblad beschikt over geïntegreerde stopcontacten. Tevens is er een stijlvolle coffee corner met een ingebouwde wijnklimaatkast.

Via een subtiel geïntegreerde, verborgen deur bereikt men de praktische was- en bergruimte, voorzien van maatwerk kasten en opstelling voor wasapparatuur.

Het gehele appartement is voorzien van een hoogwaardige PVC-vloer met vloerverwarming en vloerkoeling, wat bijdraagt aan optimaal wooncomfort gedurende het hele jaar. Daarnaast beschikt de woning over een geavanceerd domoticasysteem waarmee verlichting en sfeer volledig naar wens kunnen worden ingesteld.

Berging
Op de begane grond bevindt zich een separate berging.

Best Intermediair Groep
Bosseweg 3
5682 BA, BEST
Tel: 0499-398725
E-mail: info@best-intermediair.com
www.best-intermediair.com

Bijzonderheden
Gelegen op de 14e verdieping van woontoren De Admirant;
Volledig en hoogwaardig gerenoveerd in 2025;
Afgewerkt met luxe materialen en een stijlvol, modern kleurenpalet;
Panoramisch uitzicht over de binnenstad, Centraal Station, Philips Stadion en het toekomstige Victoriapark;
Royale en lichte woonkamer met grote raampartijen;
Twee volwaardige slaapkamers met maatwerk afwerking;
Luxe badkamer met ligbad, ruime inloop regendouche, dubbele wastafel en LED-verlichting;
Exclusieve open keuken met Gaggenau inbouwapparatuur;
Voorzien van vloerverwarming én vloerkoeling;
Geavanceerd domoticasysteem voor verlichting en sfeerinstellingen;
Separate berging op de begane grond;
Gelegen op een toplocatie in het centrum van Eindhoven;

€ 845.000,- k.k.

Best Intermediair Groep
Bosseweg 3
5682 BA, BEST
Tel: 0499-398725
E-mail: info@best-intermediair.com
www.best-intermediair.com

Kenmerken

	: € 845.000,00
Soort	: Appartement
Open portiek	: Nee
Aantal kamers	: 4 kamers waarvan 2 slaapkamer(s)
Inhoud woning	: 366 m^3
Gebruiksoppervlakte woonfunctie	: 119 m^2
Soort appartement	: Portiekflat
Bouwjaar	: 2001
Ligging	: In centrum
Tuin	: Geen tuin
Garage	: Parkeerkelder
Energielabel	: A
Verwarming	: Stadsverwarming, Vloerverwarming geheel

Locatie

Emmasingel 31 143
5611 AZ EINDHOVEN

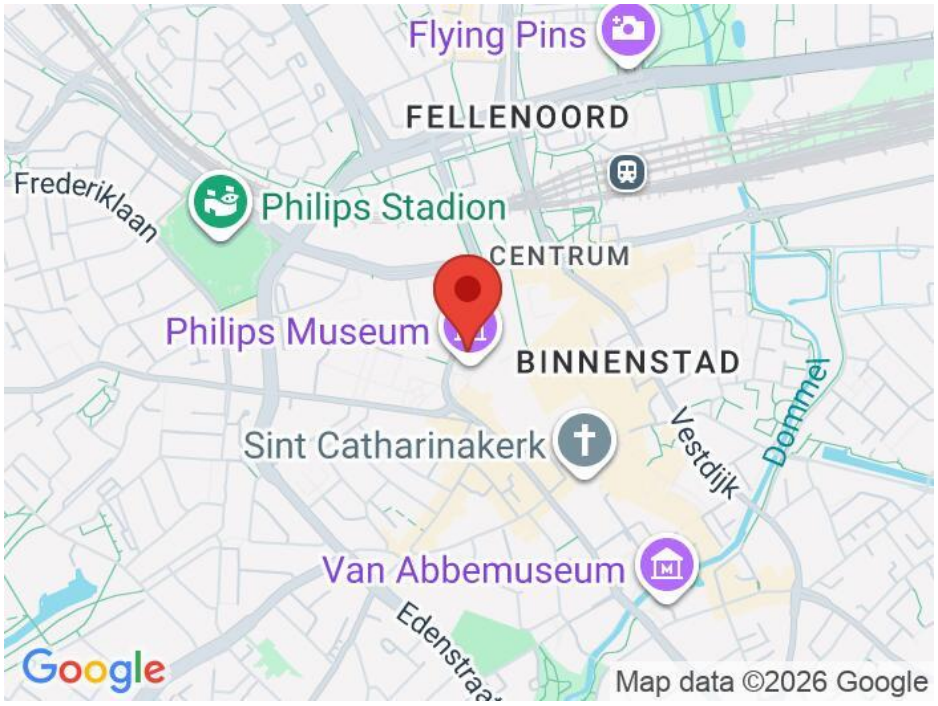

Best Intermediair Groep
Bosseweg 3
5682 BA, BEST
Tel: 0499-398725
E-mail: info@best-intermediair.com
www.best-intermediair.com

Best Intermediair Groep
Bosseweg 3
5682 BA, BEST
Tel: 0499-398725
E-mail: info@best-intermediair.com
www.best-intermediair.com

VBO MAKELAAR

Best Intermediair Groep
Bosseweg 3
5682 BA, BEST
Tel: 0499-398725
E-mail: info@best-intermediair.com
www.best-intermediair.com

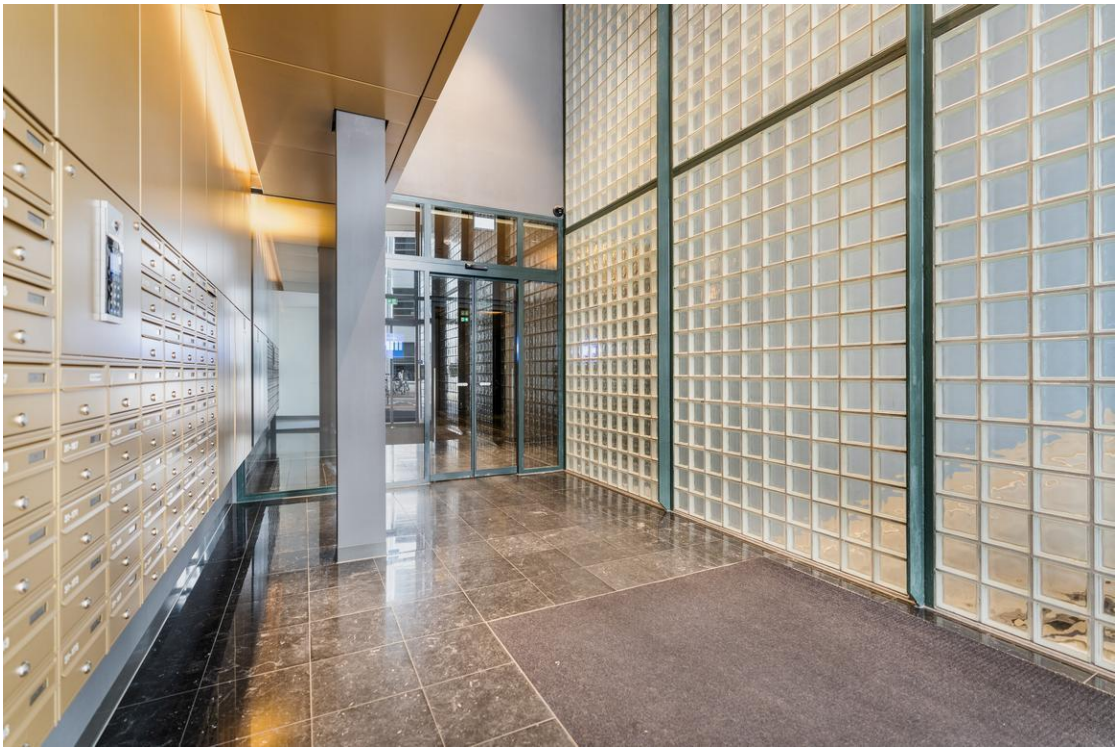

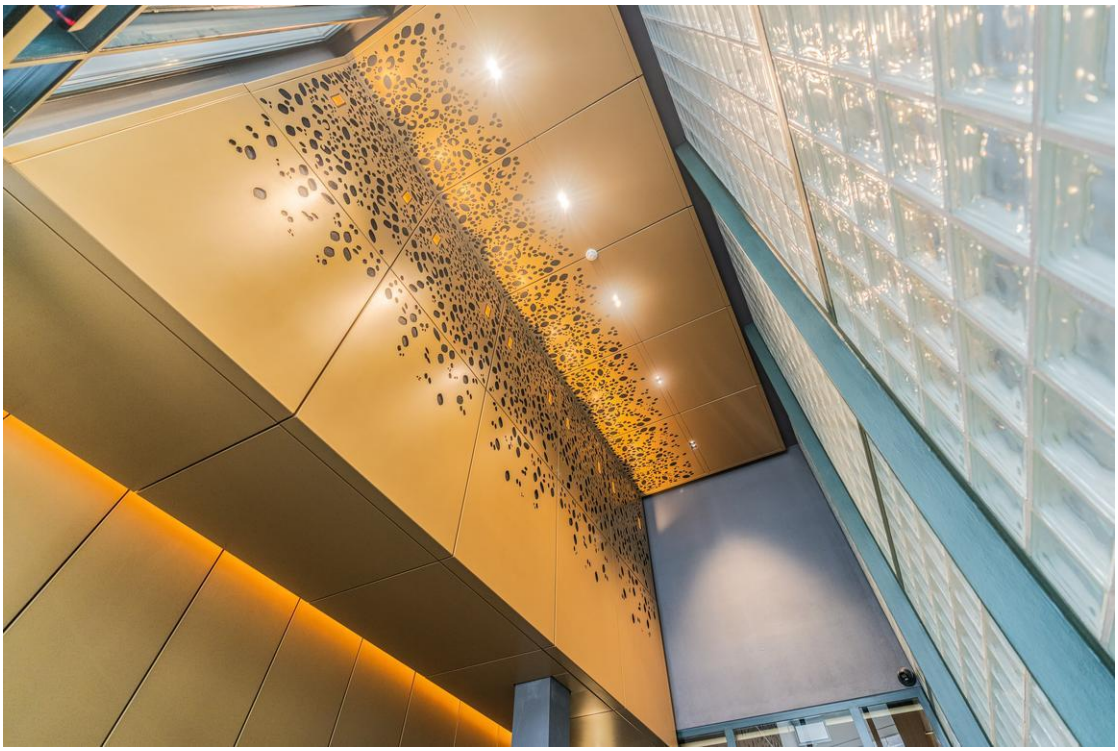

Best Intermediair Groep
Bosseweg 3
5682 BA, BEST
Tel: 0499-398725
E-mail: info@best-intermediair.com
www.best-intermediair.com

Best Intermediair Groep
Bosseweg 3
5682 BA, BEST
Tel: 0499-398725
E-mail: info@best-intermediair.com
www.best-intermediair.com

Best Intermediair Groep
Bosseweg 3
5682 BA, BEST
Tel: 0499-398725
E-mail: info@best-intermediair.com
www.best-intermediair.com

Best Intermediair Groep
Bosseweg 3
5682 BA, BEST
Tel: 0499-398725
E-mail: info@best-intermediair.com
www.best-intermediair.com

Best Intermediair Groep
Bosseweg 3
5682 BA, BEST
Tel: 0499-398725
E-mail: info@best-intermediair.com
www.best-intermediair.com

VBO MAKELAAR

Best Intermediair Groep
Bosseweg 3
5682 BA, BEST
Tel: 0499-398725
E-mail: info@best-intermediair.com
www.best-intermediair.com

Best Intermediair Groep
Bosseweg 3
5682 BA, BEST
Tel: 0499-398725
E-mail: info@best-intermediair.com
www.best-intermediair.com

Best Intermediair Groep
Bosseweg 3
5682 BA, BEST
Tel: 0499-398725
E-mail: info@best-intermediair.com
www.best-intermediair.com

Best Intermediair Groep
Bosseweg 3
5682 BA, BEST
Tel: 0499-398725
E-mail: info@best-intermediair.com
www.best-intermediair.com

Best Intermediair Groep
Bosseweg 3
5682 BA, BEST
Tel: 0499-398725
E-mail: info@best-intermediair.com
www.best-intermediair.com

Best Intermediair Groep
Bosseweg 3
5682 BA, BEST
Tel: 0499-398725
E-mail: info@best-intermediair.com
www.best-intermediair.com

Best Intermediair Groep
Bosseweg 3
5682 BA, BEST
Tel: 0499-398725
E-mail: info@best-intermediair.com
www.best-intermediair.com

Best Intermediair Groep
Bosseweg 3
5682 BA, BEST
Tel: 0499-398725
E-mail: info@best-intermediair.com
www.best-intermediair.com

VBO MAKELAAR

Best Intermediair Groep
Bosseweg 3
5682 BA, BEST
Tel: 0499-398725
E-mail: info@best-intermediair.com
www.best-intermediair.com

Best Intermediair Groep
Bosseweg 3
5682 BA, BEST
Tel: 0499-398725
E-mail: info@best-intermediair.com
www.best-intermediair.com

Best Intermediair Groep
Bosseweg 3
5682 BA, BEST
Tel: 0499-398725
E-mail: info@best-intermediair.com
www.best-intermediair.com

Best Intermediair Groep
Bosseweg 3
5682 BA, BEST
Tel: 0499-398725
E-mail: info@best-intermediair.com
www.best-intermediair.com

Best Intermediair Groep
Bosseweg 3
5682 BA, BEST
Tel: 0499-398725
E-mail: info@best-intermediair.com
www.best-intermediair.com

Best Intermediair Groep
Bosseweg 3
5682 BA, BEST
Tel: 0499-398725
E-mail: info@best-intermediair.com
www.best-intermediair.com

Best Intermediair Groep
Bosseweg 3
5682 BA, BEST
Tel: 0499-398725
E-mail: info@best-intermediair.com
www.best-intermediair.com

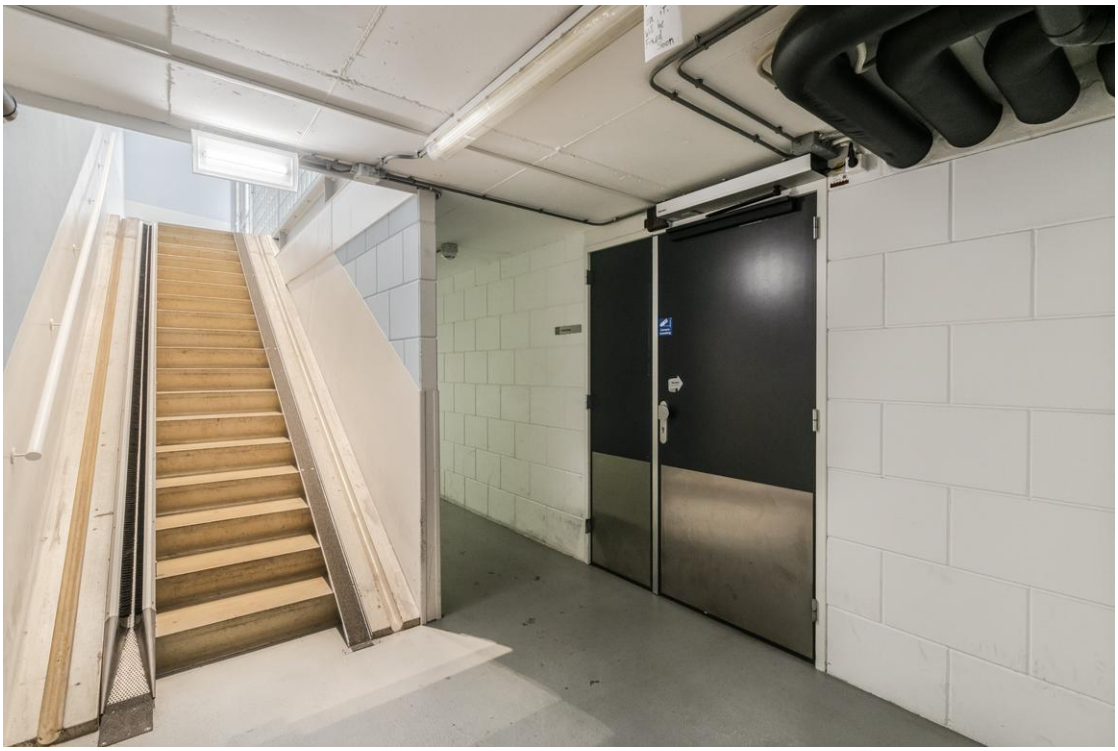

Best Intermediair Groep
Bosseweg 3
5682 BA, BEST
Tel: 0499-398725
E-mail: info@best-intermediair.com
www.best-intermediair.com

Best Intermediair Groep
Bosseweg 3
5682 BA, BEST
Tel: 0499-398725
E-mail: info@best-intermediair.com
www.best-intermediair.com

VBO MAKELAAR

Best Intermediair Groep
Bosseweg 3
5682 BA, BEST
Tel: 0499-398725
E-mail: info@best-intermediair.com
www.best-intermediair.com

Best Intermediair Groep
Bosseweg 3
5682 BA, BEST
Tel: 0499-398725
E-mail: info@best-intermediair.com
www.best-intermediair.com

Plattegrond

Emmasingel 31-143 Eindhoven
-APPARTEMENT-

Deze plattegrond is met zorg samengesteld, maar er kunnen geen rechten aan worden ontleend.
Alle maten en indelingen zijn indicatief.
WWW.INMETERRIJNMOND.NL

VBO MAKELAAR

Best Intermediair Groep
Bosseweg 3
5682 BA, BEST
Tel: 0499-398725
E-mail: info@best-intermediair.com
www.best-intermediair.com

Plattegrond

Emmasingel 31-143 Eindhoven
-EXTERNE BERGING-

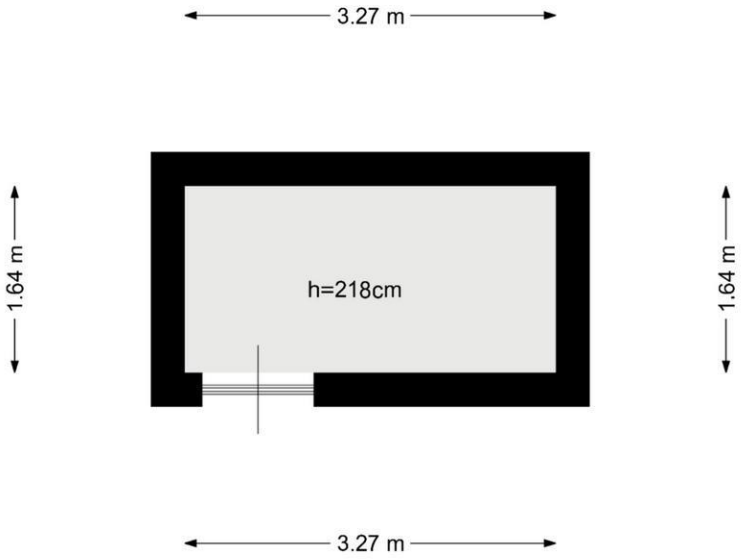

Deze plattegrond is met zorg samengesteld, maar er kunnen geen rechten aan worden ontleend.
Alle maten en indelingen zijn indicatief.
WWW.INMETERRIJNMOND.NL

Best Intermediair Groep
Bosseweg 3
5682 BA, BEST
Tel: 0499-398725
E-mail: info@best-intermediair.com
www.best-intermediair.com